Dansk *(oversat fra original brugsvejledning)* 6

Deutsch *(übersetzt von den originalanweisungen)* 14

English ***(original instructions)*** 23

Español *(traducido de las instrucciones originales)* 31

Français *(traduction de la notice d'instructions originale)* 40

Italiano *(tradotto dalle istruzioni originali)* 49

Nederlands *(vertaald vanuit de originele instructies)* 58

Norsk *(oversatt fra de originale instruksjonene)* 67

Português *(traduzido das instruções originais)* 75

Suomi *(käännetty alkuperäisestä käyttöohjeesta)* 84

Svenska *(översatt från de ursprungliga instruktionerna)* 92

Türkçe *(orijinal talimatlardan çevrilmiştir)* 100

Ελληνικά *(μετάφραση από τις πρωτότυπες οδηγίες)* 108



www.DEWALT.com

DCPS660

Fig. A

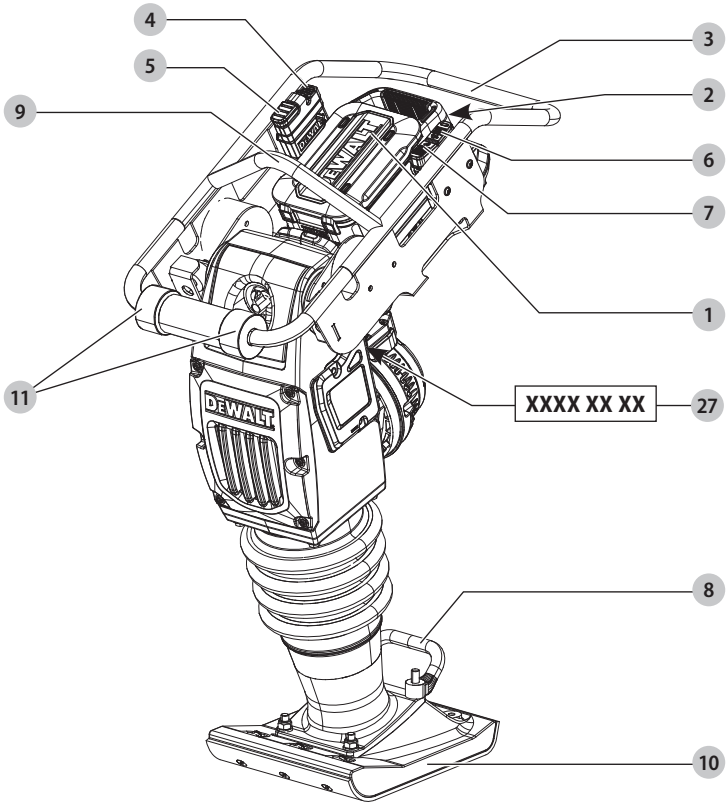

Fig. B

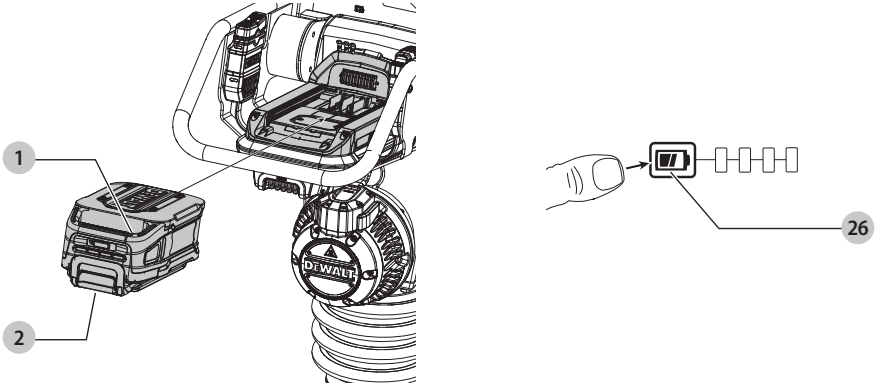

Copyright DEWALT

Fig. C

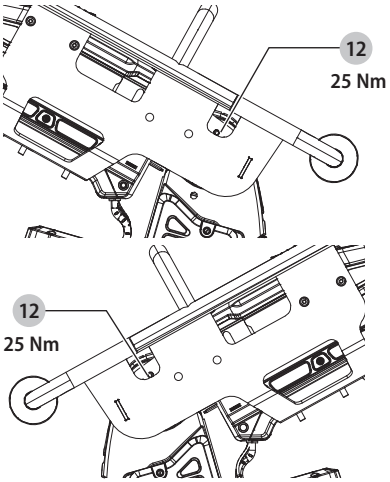

Fig. D

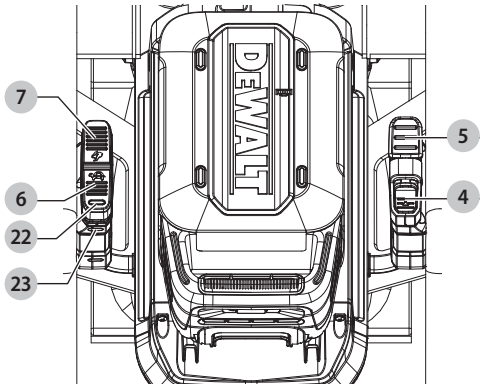

Fig. E

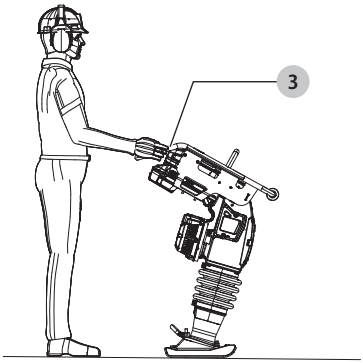

Fig. F

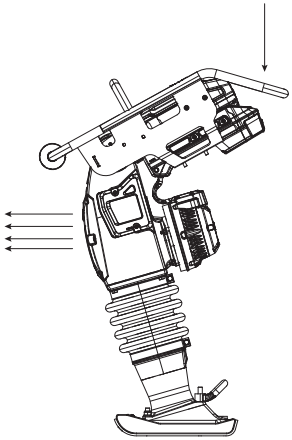

Fig. G

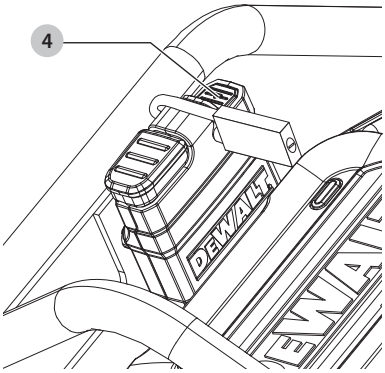

Fig. H

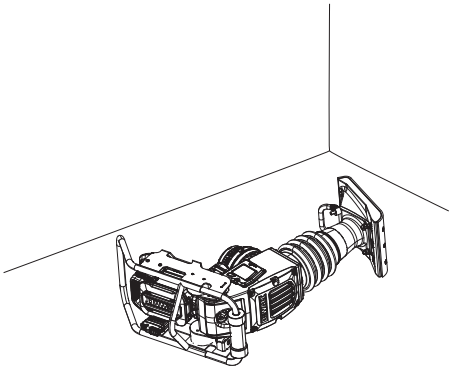

Fig. I

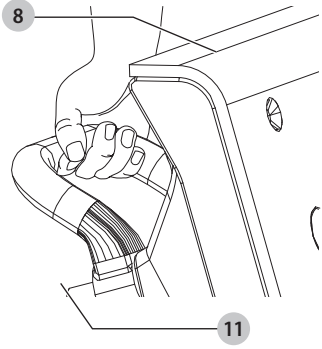

Fig. J

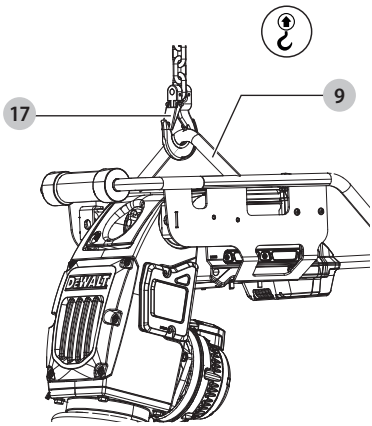

Fig. K

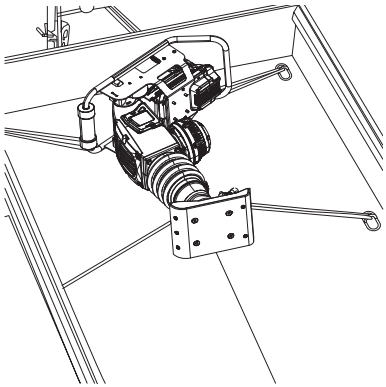

Fig. L

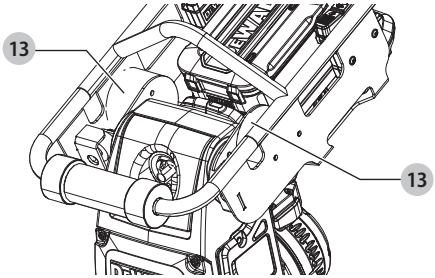

Fig. M

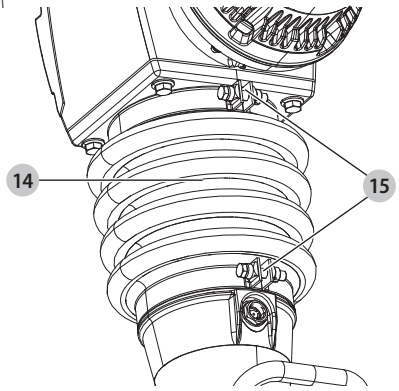

Fig. N

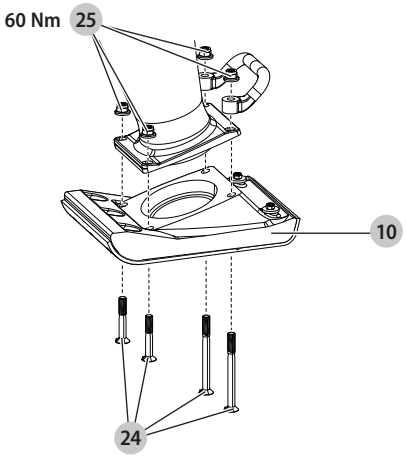

Fig. O

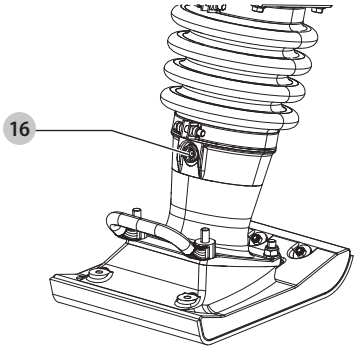

Fig. P

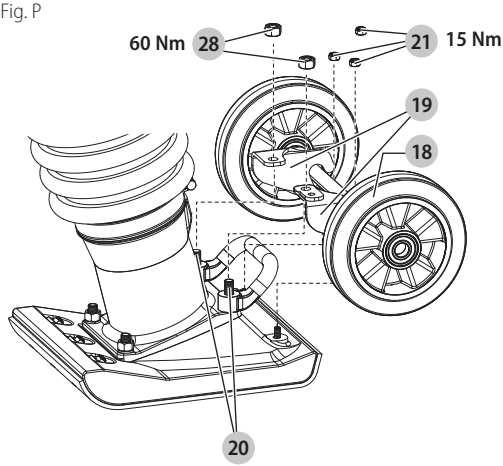

DEWALT POWERSHIFT™ STAMPER DCPS660

ADVARSEL: Læs alle sikkerhedsadvarsler, instruktioner, illustrationer og specifikationer i denne vejledning, herunder afsnittene om batteri og oplader, som findes i en original værktøjsvejledning, eller den separate vejledning til batterier og opladere. *Vejledninger kan fås ved at kontakte kundeservice (se bagsiden af denne vejledning).*

Tekniske data

		DCPS660
Type		1
Antal slag	s/m	600–670
Slaghøjde	mm	65
Driftshastighed	m/min	14
Slagstyrke	kN	11,6
Bluetooth-sender		
Frekvensbånd	MHz	2400
Maks. effekt (EIRP)	mW	0,28
Vægt (uden batterier)	kg	65

Støjværdier og/eller vibrationsværdier (triax vector sum) i henhold til EN500-4:		
L_{PA} (Lydtryksniveau på arbejdspladsen)	dB(A)	94
L_{WA} (Målt lydeffekt)	dB(A)	105
Usikkerhed K =	dB(A)	3
Vibrationsemissionsværdi a_h =	m/s²	8,2
Usikkerhed K =	m/s²	1,5

Vibrations- og/eller støjemissionsniveauet, der er angivet i dette vejledningsark, er målt i overensstemmelse med en standardiseret test, der er angivet i EN 500-4, og kan anvendes til at sammenligne et værktøj med et andet. Det kan anvendes til en foreløbig eksponeringsvurdering.

⚠ ***ADVARSEL:*** *Det angivne vibrations- og/eller støjemissionsniveau repræsenterer værktøjets primære anvendelsesområder. Hvis værktøjet anvendes til andre formål, med andet tilbehør eller vedligeholdes dårligt, kan vibrations- og/eller støjemissionen imidlertid variere. Det kan markant forøge eksponeringsniveauet over den samlede arbejdsperiode.*

Et estimat af eksponeringsniveauet for vibration og/eller støj bør også tage højde for de gange, hvor der slukkes for værktøjet, eller når det kører, men ikke bruges til arbejdet. Det kan markant mindske eksponeringsniveauet over den samlede arbejdsperiode.

Identificér yderligere sikkerhedsforanstaltninger for at beskytte operatøren mod vibrationens og/eller støjens indvirkning, som f.eks.: at vedligeholde værktøjet og tilbehøret, hold hænderne varme (relevant for vibration), organisering af arbejdsmønstre.

EF-overensstemmelseserklæring
Maskindirektiv og radioudstyrsdirektiv

CE

Vibrationsstamper
DCPS660

DEWALT erklærer, at de produkter, der er beskrevet under ***Tekniske data***, er i overensstemmelse med 2006/42/EF og EN62841-1:2015+A11:2022, EN 500-1:2006 + A1:2009, EN 500-4:2011.

Disse produkter overholder også direktiv 2014/53/EU, 2011/65/EU og 2000/14/EF bilag VIII med TÜV Rheinland LGA Products GmbH, Tillystraße 2, 90431 Nürnberg, Tyskland, bemyndiget organ nummer: 0197

Kategori bilag I: punkt 8

L_{WA} (målt lydeffektniveau) 105 dB

L_{WA} (garanteret lydeffektniveau) 108 dB

Der kan anmodes om hele teksten på nedenstående adresse, eller den er tilgængelig på følgende internetadresse: **www.2helpu.com** (søg efter produkt- og typenummeret angivet på navnepladen).

Kontakt DEWALT på følgende adresse eller se bagsiden af brugsanvisningen for at få flere oplysninger.

Undertegnede er ansvarlig for kompilering af den tekniske fil og udsteder denne erklæring på vegne af DEWALT.



Markus Rompel
Vice-President Engineering, PTE-Europe
DEWALT, Richard-Klinger-Straße 11,
65510, Idstein, Tyskland
12.31.2024

ADVARSEL: *For at reducere risikoen for personskade bør du læse betjeningsvejledningen.*

Definitioner: Sikkerhedsråd

Nedenstående definitioner beskriver sikkerhedsniveauet for hvert signalord. Læs vejledningen og læg mærke til disse symboler.

⚠ ***FARE:*** *Angiver en overhængende farlig situation, der - hvis den ikke undgås - **vil** resultere i **dødsfald eller alvorlig personskade**.*

⚠ ***ADVARSEL:*** *Angiver en mulig farlig situation, der - hvis den ikke undgås - **kan** resultere i **dødsfald eller alvorlig personskade**.*

⚠ ***FORSIGTIG:*** *Angiver en mulig farlig situation, der - hvis den ikke undgås - **kan** resultere i **mindre eller moderat personskade**.*

BEMÆRK: *Angiver en handling, der **ikke er forbundet med personskade**, men som - hvis den ikke undgås - **kan** resultere i **ejendomsskade**.*

⚠ *Betyder fare for elektrisk stød.*
⚠ *Betyder risiko for brand.*

GENERELLE SIKKERHEDSADVARSLER FOR ELVÆRKTØJER

⚠ ***ADVARSEL: Læs alle sikkerhedsadvarsler, instruktioner, illustrationer og specifikationer, der følger med dette elværktøj.*** *Manglende overholdelse af alle nedenstående instruktioner kan medføre elektrisk stød, brand og/eller alvorlig personskade.*

GEM ALLE ADVARSLER OG INSTRUKTIONER TIL SENERE BRUG

Termen "elværktøj" i advarslerne refererer til dit elektroniske (ledning) eller batteribetjente (trådløse) elværktøj.

1) Sikkerhed i Arbejdsområdet

a) ***Sørg for, at arbejdsområdet er rent og godt oplyst.*** *Rodede eller mørke områder giver anledning til ulykker.*

b) ***Undlad at benytte elektrisk værktøj i en eksplosionsfarlig atmosfære, som f.eks. ved tilstedeværelsen af brændbare væsker, gasser eller støv.*** *Elværktøj danner gnister, der kan antænde støv eller dampe.*

c) ***Hold børn og omkringstående på afstand, når der anvendes elektrisk værktøj.*** *Distraktioner kan medføre, at du mister kontrollen.*

2) Elektrisk Sikkerhed

a) ***Stik på elektrisk værktøj skal passe til stikkontakten. Stikket må aldrig modificeres på nogen måde. Undlad at bruge adapterstik sammen med jordforbundet elektrisk værktøj.*** *Umodificerede stik og dertil passende stikkontakter reducerer risikoen for elektrisk stød.*

b) ***Undgå kropskontakt med jordforbundne overflader, såsom rør, radiatorer, komfurer og køleskabe.*** *Der er øget risiko for elektrisk stød, hvis din krop er jordforbundet.*

c) ***Undlad at udsætte elektrisk værktøj for regn eller våde forhold.*** *Hvis der trænger vand ind i et elektrisk værktøj, øges risikoen for elektrisk stød.*

d) ***Undlad at udsætte ledningen for overlast. Brug aldrig ledningen til at bære, trække værktøjet eller trække det ud af stikkontakten. Hold ledningen borte fra varme, olie, skarpe kanter og bevægelige dele.*** *Beskadigede eller sammenfiltrede ledninger øger risikoen for elektrisk stød.*

e) ***Når elektrisk værktøj benyttes udendørs, skal der anvendes en forlængerledning, som er egnet til udendørs brug.*** *Brug af en ledning, der er egnet til udendørs brug, reducerer risikoen for elektrisk stød.*

f) ***Hvis det ikke kan undgås at betjene et elektrisk værktøj i et fugtigt område, benyt en strømforsyning, der er beskyttet af en fejlstrømsafbryder.*** *Ved at benytte en fejlstrømsafbryder reduceres risikoen for elektrisk stød.*

3) Personlig Sikkerhed

a) ***Vær opmærksom, pas på hvad du foretager dig, og brug sund fornuft, når du benytter et elektrisk værktøj. Betjen ikke værktøjet, hvis du er træt, påvirket af narkotika, alkohol eller medicin.*** *Et øjebliks uopmærksomhed under anvendelse af et elektrisk værktøj kan forårsage alvorlig personskade.*

b) ***Brug personligt sikkerhedsudstyr. Bær altid beskyttelsesbriller.*** *Sikkerhedsudstyr, såsom støvmaske, skridsikre sikkerhedssko, sikkerhedshjelm eller høreværn, brugt når omstændighederne foreskriver det, reducerer omfanget af personskader.*

c) ***Undgå utilsigtet start. Sørg for, at der er slukket for kontakten, inden værktøjet tilsluttes en strømkilde og/eller batterienhed, samles op eller bæres.*** *Når elektrisk værktøj bæres med fingeren på kontakten eller tilsluttes, når kontakten er tændt, giver det anledning til ulykker.*

d) ***Fjern eventuelle justerings- eller skruenøgler, før det elektriske værktøj startes.*** *En skruenøgle eller anden nøgle, der bliver siddende på en roterende del af elektrisk værktøj, kan give anledning til personskade.*

e) ***Undlad at række for langt. Hold hele tiden en god fodstilling og balance.*** *Dette giver bedre kontrol af det elektriske værktøj, når uventede situationer opstår.*

f) ***Bær hensigtsmæssig påklædning. Bær ikke løst tøj eller smykker. Hold dit hår og tøj væk fra bevægelige dele.*** *Løstsiddende tøj, smykker eller langt hår kan blive fanget i bevægelige dele.*

g) ***Hvis der anvendes støvudsugnings- eller støvopsamlingsudstyr, skal dette tilsluttes og anvendes rigtigt.*** *Anvendelse af støvopsamlingsudstyr kan begrænse farer forårsaget af støv.*

h) ***Lad ikke erfaringer fra hyppig brug af værktøjer medføre, at du bliver selvtilfreds og ignorerer sikkerhedsprincipperne for værktøjerne.*** *En skødesløs handling kan forårsage alvorlig skade i en brøkdel af et sekund.*

4) Anvendelse og Vedligeholdelse af Elektrisk Værktøj

a) ***Undlad at bruge magt over for det elektriske værktøj. Brug det værktøj, der er bedst egnet til det arbejde, der skal udføres.*** *Værktøjet vil klare opgaven bedre og mere sikkert med den ydelse, som det er beregnet til.*

b) ***Undlad at benytte elektrisk værktøj, hvis kontakten ikke tænder og slukker for det.*** *Alt elektrisk værktøj, der ikke kan kontrolleres med kontakten, er farligt og skal repareres.*

c) ***Træk stikket ud af stikkontakten og/eller batterienheden, hvis aftagelig, fra det elektriske værktøj, før det elektriske værktøj justeres, dets tilbehør udskiftes, eller det stilles til opbevaring.*** *Sådanne forebyggende sikkerhedsforanstaltninger mindsker risikoen for, at værktøjet startes utilsigtet.*

d) ***Opbevar elektrisk værktøj uden for rækkevidde af børn, og tillad ikke personer, som ikke er bekendt med dette elektriske værktøj eller disse instruktioner, at betjene værktøjet.*** *Elektrisk værktøj er farligt i hænderne på personer, som ikke er instrueret i brugen deraf.*

e) ***Vedligeholdelse af elektrisk værktøj. Undersøg om bevægelige dele sidder skævt, binder eller er gået itu såvel som andre forhold, der kan påvirke betjeningen af værktøjet. Hvis det elektriske værktøj er beskadiget, skal det repareres før brug.*** *Mange ulykker er forårsaget af dårligt vedligeholdt værktøj.*

f) ***Hold skæreværktøj skarpe og rene.*** *Ordentligt vedligeholdt skæreværktøj med skarpe skærekanter har mindre tilbøjelighed til at binde og er lettere at styre.*

g) ***Brug elektrisk værktøj, tilbehør, bor, osv. i overensstemmelse med disse instruktioner, idet der tages hensyn til arbejdsforholdene og den opgave, som skal udføres.*** *Brug af elektrisk værktøj til andre opgaver end dem, det er beregnet til, kan resultere i en farlig situation.*

h) ***Hold håndtag og håndtagsflader tørre, rene og fri for olie og smørelse.*** *Glatte håndtag og gribeflader giver ikke mulighed for sikker håndtering og styring af værktøjet i uventede situationer.*

5) Anvendelse og Vedligeholdelse af Batteri

a) ***Må kun genoplades med den oplader, som er angivet af fabrikanten.*** *En oplader, der er beregnet til en bestemt type batteripakke, kan udgøre en brandrisiko, hvis den bruges med en anden type batteripakke.*

b) ***Brug kun elektrisk værktøj med de batteripakker, der er beregnet til hver enkelt type.*** *Brug af andre batteripakker kan skabe risiko for personskade og brand.*

c) ***Når en batteripakke ikke er i brug, skal den holdes borte fra andre metalgenstande, såsom papirclips, mønter, nøgler, søm, skruer og andre små metalgenstande, der kan danne forbindelse mellem to elektriske kontaktflader.*** *Kortslutninger mellem batterikontakter kan forårsage forbrænding eller brand.*

d) ***Hvis en batteripakke udsættes for overlast, kan der sive væske ud. Undgå kontakt. Hvis væsken berøres ved et tilfælde, skal der skylles med masser af vand. Hvis der kommer væske i øjnene, skal der desuden søges lægehjælp.*** *Batterivæske kan forårsage irritation eller forbrænding.*

e) ***Anvend ikke en batteripakke eller et værktøj, der er beskadiget eller ændret.*** *Beskadigede eller ændrede batterier kan udvise uforudsigelig adfærd og resultere i brand, eksplosion eller risiko for skader.*

f) ***Udsæt ikke en batteripakke eller et værktøj for ild eller meget varme temperaturer.*** *Udsættelse for ild eller temperaturer over 130 °C kan medføre en eksplosion.*

g) ***Følg alle opladningsinstruktionerne og oplad ikke batteripakken eller værktøjet uden for det temperaturområde, der er anført i instruktionerne.*** *Forkert opladning eller opladning ved temperaturer uden for det specificerede område kan beskadige batteriet og øge risikoen for brand.*

6) Service

a) ***Elektrisk værktøj skal serviceres af en kvalificeret servicetekniker, som udelukkende benytter identiske reservedele.*** *Derved sikres det, at værktøjets driftssikkerhed opretholdes.*

b) ***Udfør aldrig service på beskadigede batteripakker.*** *Service på batteripakker bør kun udføres af producenten eller autoriserede serviceudbydere.*

Sikkerhedsinstruktioner for stampere

- *Maskinen må kun tages i brug, når den er egnet til forholdene på byggepladsen, især hvad angår stabilitet, overfladens tilstand eller underlag, der kan bryde sammen (f.eks. på en bro).*
- *Brug ikke maskinen i områder, hvor skjulte gas-/vandrør eller elektriske kabler kan blive beskadiget.*
- *Vær forsigtig på hældende skråninger! Risiko for at glide på rullende materiale og glatte overflader.*
- *Vær særlig opmærksom på sidemurene i grøfter og huller for at sikre, at de er stabile og ikke styrter sammen på grund af vibrationer. Fare for spild!*
- *Hvis maskinen efterlades uden opsyn, skal den låses for at forhindre uautoriseret brug, ved at tage batteriet ud eller låse afbryderkontakten (Fig. G). Derudover skal maskinen placeres i en stabil position og sikres mod at vælte.*
- *Afspær arbejdsområdet og hold uautoriserede personer væk. Der er risiko for personskade!*
- *Operatørerne af denne maskine skal sikre, at personer i arbejdsområdet holder en minimumsafstand på to meter fra maskinen, mens den er i drift*
- *Maskinens vægt må ikke bæres af kun én person.*

⚠ ***ADVARSEL:*** *Stamperens eksponerede motor kan blive meget varm under brug. Rør ikke ved varme overflader med ubeskyttet hud.*

- *Maskinen indeholder olie. Hvis der opdages olieudslip, skal du standse arbejdet og tage maskinen hen til et servicecenter mhp. reparation.*
- *Olie må ikke trænge ned i jorden, og genstande kontamineret med olie skal bortskaffes på en miljøvenlig måde.*

Tilpasninger og ændringer af maskinen

Uautoriserede ændringer af maskinen er ikke tilladt af sikkerhedsmæssige årsager.

Originale dele og tilbehør er specielt designet til maskinen. Det skal bemærkes, at dele og specialudstyr, der ikke leveres af DEWALT, ikke er godkendt af DEWALT. Installationen og/eller brugen af sådanne produkter kan også påvirke den aktive og/eller passive sikkerhed.

Producenten fralægger sig alt ansvar for skader forårsaget af brug af ikke-originale dele eller specialudstyr.

Afmærkninger på værktøjet

Følgende piktogrammer er vist på værktøjet:


Læs brugsanvisningen før brug.


Brug høreværn.


Brug beskyttelsesbriller


Bær sikkerhedssko


Anbring ikke hånden inden for dette område


Løftepunkt.


Klemfare.


Sprøjt ikke med højtryksvand.


Varme overflader


DEWALT POWERSHIFT™ batteri

Tilbageværende risici

Denne DEWALT-maskine er designet i overensstemmelse med den nyeste teknologi og de gældende teknologiske bestemmelser. Ikke desto mindre kan denne maskine stadig bringe mennesker og udstyr i fare, hvis:

- *den ikke bruges efter hensigten.*
- *den ikke bruges af passende uddannet personale.*

- *den bliver forkert modificeret eller tilpasset.*
- *sikkerhedsbestemmelserne er blevet ignoreret.*

Derfor skal alle, der er involveret i at betjene, vedligeholde eller reparere maskinen, læse og følge brugsanvisningen, især sikkerhedsbestemmelserne. Dette skal om nødvendigt bekræftes med underskrifter fra driftsvirksomheden.

Advarsler om møntbatteri

⚠ *ADVARSEL*	
• **INDTAGELSESFARE:** Dette produkt indeholder et knapcellebatteri eller et møntbatteri. • indtagelse kan medføre **DØD** eller alvorlig personskade. • Et indtaget knapcellebatteri eller møntbatteri kan forårsage **indre kemiske forbrændinger** på så lidt som **2 timer**. • **HOLD** nye og brugte batterier **UDEN FOR RÆKKEVIDDEN af BØRN.** • **Søg straks lægehjælp**, hvis der er mistanke om, at et batteri er blevet slugt eller indsat i nogen del af kroppen.	

Fjern og genbrug eller bortskaf brugte batterier med det samme i overensstemmelse med lokale bestemmelser, og hold dem væk fra børn. Batterier må IKKE smides i husholdningsaffald eller brændes. Selv brugte batterier kan forårsage alvorlig personskade eller død. Søg professionel lægehjælp for information om behandling. Værktøjer bruger et batteri af typen CR2450 med en nominel spænding på 3 V.Ikke-genopladelige batterier må ikke genoplades. Må ikke aflades med magt, genoplades, skilles ad, opvarmes til over 60 °C eller brændes. Dette kan medføre personskade som følge af udluftning, lækage eller eksplosion, der kan forårsage kemiske forbrændinger. Sørg for, at batterierne er installeret korrekt i henhold til polariteten (+ og -). Bland ikke gamle og nye batterier, forskellige mærker eller typer batterier såsom alkaliske, kulstof-zink eller genopladelige batterier. Fjern og genanvend eller bortskaf straks batterier fra udstyr, der ikke har været brugt i en længere periode, i henhold til lokale bestemmelser. Sørg altid for at lukke batterirummet helt. Hvis batterirummet ikke lukker ordentligt, skal du stoppe med at bruge produktet, tage batterierne ud og holde dem på afstand af børn.

Batteritype

Disse batteripakker kan bruges:

Batteri	(kg)
DCBPS0554	5,3

DCAFVPS DEWALT FLEXVOLT® til DEWALT POWERSHIFT™ adapteren** kan også bruges med følgende batteripakker:

Batteri	(kg) Batteri og adapter
DCB546	2,78
DCB547/G	3,16
DCB548	3,16
DCB549	3,90

**DCAFVPS DEWALT FLEXVOLT® til DEWALT POWERSHIFT™ adapteren må ikke sælges eller bruges i Tyskland.

Pakkens indhold

Pakken indeholder:

1 Stamper
1 Betjeningsvejledning

• *Kontrollér for eventuelle skader på værktøjet, dele og tilbehør, der kan være opstået under transport.*

Datokodeposition (Fig. A)

Produktionsdatokoden **27** består af et 4-cifret år efterfulgt af en 2-cifret uge og forlænges af en 2-cifret fabrikskode.

Beskrivelse (Fig. A)

⚠ ***ADVARSEL:*** *Du skal aldrig modificere elværktøjet eller dele af det. Det kan medføre skade eller personskade.*

1 Batteri
2 Batteriudløser
3 Håndtag
4 Dobbeltvirkende ON-kontakt
5 OFF-kontakt
6 Lav hastighed (skildpadde)
7 Høj hastighed (hare)
8 Transporthåndtag
9 Særligt løftepunkt
10 Fårefodstromle
11 Rulle

Tilsigtet anvendelse

DCPS660 DEWALT POWERSHIFT™ stamperen er et pålideligt professionelt komprimeringsapparat takket være dens stabile og robuste design.

Maskinen må kun bruges til:

- Komprimering af underlaget.
- Reparationsarbejde af underlag
- Anlægning af gangstier.
- Arbejde i grøfter eller render.
- Underfyldning og komprimering af rabatter langs veje.

Stamperen må kun betjenes af personer, der er blevet instrueret i og er bekendt med maskinens tilsigtede anvendelse.

Arbejd **IKKE** på beton eller hærdede overflader.

Må **IKKE** anvendes under våde forhold eller i nærheden af brændbare væsker eller gasser.

LAD IKKE børn komme i kontakt med værktøjet. Uerfarne brugere må ikke anvende dette værktøj uden opsyn.

• **Små børn og svagelige personer.** Denne maskine er ikke beregnet til at blive brugt af små børn og svagelige uden overvågning.

• Dette produkt er ikke beregnet til at blive brugt af personer (inklusive børn) med nedsatte fysiske, sensoriske eller mentale evner, eller som mangler erfaring, kendskab eller færdigheder, medmindre de er under opsyn af en person, der er ansvarlig for deres sikkerhed. Operatøren skal have evnen til at fastholde og styre stamperen, også på ujævnt eller skrånende terræn. Børn må aldrig efterlades alene med dette produkt.

SAMLING OG JUSTERINGER

⚠ ***ADVARSEL: For at nedsætte risikoen for alvorlig personskade skal du slå værktøjet fra og frakoble batteripakken inden du foretager eventuelle justeringer***

eller fjerner/installerer fastgørelser eller tilbehør. *En utilsigtet start kan forårsage kvæstelser.*

⚠ ***ADVARSEL:*** *Anvend kun DEWALT batterier og opladere.*

⚠ ***FARE:*** *Manglende overholdelse af denne vejledning og alle dens sikkerhedsinstruktioner kan føre til dødsfald, personskade eller materiel skade. Læs og følg denne vejledning omhyggeligt, især sikkerhedsinstruktionerne.*

⚠ ***FARE:*** *Manglende overholdelse af følgende instruktioner kan resultere i dødsfald, personskade eller materiel skade. Manglende overholdelse af følgende instruktioner kan resultere i overophedning, brand, sprængning, eksplosion eller elektrisk stød.*

⚠ ***ADVARSEL:*** *Manglende brug af personligt beskyttelsesudstyr (PPE) eller brug af uegnet udstyr kan skade helbredet eller forårsage personskader. Personligt beskyttelsesudstyr omfatter: øjenbeskyttelse, høreværn, sikkerhedssko, arbejdshandsker og åndedrætsværn.*

Udvælg og forbered det korrekte personlige beskyttelsesudstyr til arbejdet. Brug kun personligt beskyttelsesudstyr, der er i korrekt stand og yder effektiv beskyttelse. Tilpas det personlige beskyttelsesudstyr til personen, såsom til kropsstørrelsen.

Før du starter maskinen, skal du sætte dig ind i betjenings- og kontrolenhederne, maskinens drift og arbejdsområdet.

Stil maskinen på en jævn overflade.

• Kontrollér:

- oliestanden gennem skueglas. Se ***Kontrol af oliestanden*** for instruktioner.
- om maskinen har synlige defekter.
- om bælgene har skader og lækager.
- om skrueforbindelserne er stramme.
- at alle beskyttelsesanordningerne sidder korrekt på plads.
- at kontrolelementerne fungerer korrekt.
- motorens og maskinens tilstand.
- at maskinen er fri for olie og brændbart materiale.
- alle håndtag for at sikre, at de er fri for fedt, olie, brændstoffer, snavs, sne og is.

Brug kun maskiner, der er blevet regelmæssigt vedligeholdt og er fri for defekter.

Indstilling af arbejdshøjden (Fig. A, C)

Hvis håndtaget ikke indstilles i den optimale position, kan det øge hånd-/armvibrationerne. Der skal tages hensyn til dette, når eksponeringsperioden afgøres.

• Løsn skruerne **12** nok til, at beslaget kan bevæge sig op og ned. Tag dem ikke helt ud.

• Indstil arbejdshøjden ved at hæve eller sænke håndtaget **3**.

• Spænd skruerne **12**.

På- og afmontering af batteripakken (Fig. B)

⚠ ***ADVARSEL:*** *Sørg for, at der er slukket for værktøjet, før batteripakken isættes.*

BEMÆRK: Kontrollér om batteripakken er fuldt opladet inden brug for at opnå de bedste resultater.

Sådan installeres batteripakken i værktøjet

1. Ret batteripakken **1** ind efter rillerne.
2. Skub det ind, indtil batteripakken sidder godt fast i værktøjet og sørg for at du hører, at låsen klikker på plads.

Sådan fjernes batteripakken fra værktøjet

1. Tryk på batteriudløserknappen **2** og træk batteripakken ud.
2. Isæt batteripakken i opladeren som beskrevet i batteri-/opladervejledningen.

Batteripakker til indikator (Fig. B)

Nogle DEWALT batteripakker har en indikatormåler **26**, som består af tre grønne LED-lamper, der angiver det resterende opladningsniveau i batteripakken.

Du aktiverer indikatoren ved at trykke på og holde indikatorknappen nede. En kombination af de tre grønne LED lamper vil lyse og angive niveauet for den resterende opladning. Når niveauet for opladning i batteriet ligger under den brugbare grænse, lyser indikatoren ikke, og batteriet skal genoplades.

BEMÆRK: Indikatoren indikerer blot den resterende opladning i batteripakken. Den angiver ikke værktøjets funktionalitet og varierer afhængigt af produktkomponenter, temperatur og slutbrugeranvendelse.

Dobbeltvirkende ON/OFF-kontakt (Fig. A, D)

⚠ ***ADVARSEL:*** *Når maskinen kører, skal du holde begge hænder sikkert på maskinen.*

• Tænd for maskinen ved at trykke den dobbeltvirkende ON-kontakt **4** fremad og derefter ned. Det kan tage op til fem sekunder, før maskinen starter, når den dobbeltvirkende knap bliver aktiveret.

• Sluk maskinen ved at trykke på OFF-kontakten **5**. Når maskinen slukkes, kan det tage et øjeblik, før den falder til ro. Brugeren skal vente et kort stykke tid, inden maskinen tændes igen.

Hastighedsregulering (Fig. A, D)

Maskinens hastighed kan styres med hastighedsvælgerknappen.

Ved at trykke på højhastighedsknappen (hare) **7** øges maskinens hastighed. Ved at trykke på lavhastighedsknappen (skildpadde) **6** reduceres maskinens hastighed.

Panelet til hastighedsregulering har en rød LED-advarsel for varm motor **23** i midten og en hvid LED-indikator for lav hastighed **22** i hastighedsvælgerknappen.

LED funktion	Beskrivelse
Hvid indikator for lav hastighed **22** lyser konstant	Lav hastighed aktiveret.
Hvid indikator for lav hastighed **22** blinker	Maskinen har endnu ikke nået fuld fremadgående hastighed.
Rød advarsel for varm motor **23** lyser konstant	Motoren har nået sin maksimale driftstemperatur og er automatisk blevet slukket. Giv motoren tid til at køle af.
Rød advarsel for varm motor **23** blinker	Maskinen signalerer en fejl, der kan føre til motorsvigt. Sluk maskinen og aflever den hos en autoriseret DEWALT-reparatør.

BETJENING

Brugsvejledning

⚠ ***ADVARSEL:*** *Overhold altid sikkerhedsvejledningen og de gældende regler.*

⚠ ***ADVARSEL: For at reducere risikoen for personskade, sluk og tag batteripakken af, inden der foretages justeringer eller afmontering/installation af udstyr eller tilbehør.*** *Utilsigtet start kan medføre kvæstelser.*

⚠ ***FARE: Dødsfare hvis maskinen vipper eller glider.*** *Ustabilt materiale, ustabile kanter og glatte overflader kan få maskinen til at vælte. Dette kan forårsage alvorlige personskader eller død.*

- *Naviger forsigtigt på skråninger, og før altid maskinen opad i en lige retning.*
- *Hold tilstrækkelig afstand fra grøftekanter og skråninger.*
- *Undlad enhver form for arbejde, der truer maskinens stabilitet.*
- *Sørg for, at operatøren er placeret på en måde, hvor han/hun ikke rammes, hvis maskinen skulle vælte.*
- *Undgå at køre over hård beton, hærdet bitumen, frossen jord eller underlag, der ikke har tilstrækkelig bæreevne.*

⚠ ***FORSIGTIG: Fare for ulykke.*** *Maskinen kører straks efter opstart. Hold godt fast i maskinen.*

Korrekt håndposition (Fig. E, F)

⚠ ***ADVARSEL:*** *For at reducere risikoen for alvorlige kvæstelser skal du* ***ALTID*** *anvende den rette håndposition som vist.*

⚠ ***ADVARSEL:*** *For at reducere risikoen for alvorlige kvæstelser skal du* ***ALTID*** *holde godt fast i tilfælde af en pludselig reaktion.*
Korrekt håndposition kræver begge hænder på håndtaget **3**.

Arbejde med stamperen (Fig. E, F)

⚠ ***ADVARSEL:*** *Styr kun maskinen med håndtaget, og undlad at løfte den under brug. Hold altid øje med maskinen, når motoren er i drift.*

⚠ ***ADVARSEL:***

- *Hold godt fast i håndtaget med begge hænder, når du skifter driftsindstilling/hastighed.*
- *Styr maskinen, så hænderne ikke støder mod faste objekter, da der er risiko for personskader (Fig. E, F).*
- *Styr maskinen, så operatøren ikke kan blive klemt mellem maskinen og hårde genstande.*
- *Lyt efter og hold øje med eventuelle unormale stampertilstande.*
- *Slip aldrig maskinen, og hold godt fast, når motoren kører.*
- *Hold fødderne væk fra stamperens bundplade.*

Operatørens position er fremadrettet bag maskinen. (Fig. E, F)

- Vælg høj hastighed for maksimal ydeevne.
- Indstil til lav hastighed for bedre kontrol over enheden ved manøvrering i trange områder, f.eks. omkring et rør, i et hjørne eller over et rør.
- Højden på det materiale, der skal komprimeres, må ikke være højere, end at stamperen kan køre over det.
- For at opnå en ensartet driftsydelse, afhængigt af underlagets forhold og tæthed, skal du vælge lav eller høj hastighed.

Fremføringshastighed (Fig. A, D, F)

- Fremføringshastigheden kan påvirkes på to måder:
- Ved at ændre hældningen:
  - Fremadrettet hældning = hurtigt fremad.
  - Bagudrettet hældning = langsomt fremad.
- Ved at lægge vægt på håndtaget:
  - Ingen vægt = langsomt fremad.
  - Tung vægt = hurtigt fremad.
- Skift hastigheder fra lav til høj ved hjælp af lavhastighedsknappen **6** og højhastighedsknappen **7**.

Parkering af stamperen (Fig. G, H)

- *Parker maskinen på en plan, fast overflade, hvis det er muligt.*
- *Før du forlader maskinen, skal du sikre den for at forhindre, at den vælter, eller placere den i vandret position (Fig. H).*
- *Hvis maskinen efterlades uden opsyn, skal den låses for at forhindre uautoriseret brug, ved at tage batteriet ud eller låse afbryderkontakten (Fig. G).*

Efter brug af maskinen

Gør følgende efter brug af maskinen:

1. Sluk for maskinen.
2. Anbring maskinen på en plan overflade.
3. Fjern batteriet fra maskinen. Se ***Indsættelse og udtagning af batteripakken fra værktøjet***.
4. Rengør batteriet med en ren, tør klud.
5. Rengør batteriskinnen og klemrækken med en ren, tør klud.
6. Se visuelt batteriet efter for skader.
7. Oplad batteriet. Se ***Opladning af et batteri***.
8. Beskyt den mod utilsigtet bevægelse og uautoriseret brug. Hvis maskinen efterlades uden opsyn, skal den låses for at forhindre uautoriseret brug ved at låse den dobbeltvirkende ON-kontakt **4** (Fig. G)

Transport og last (Fig. I–K)

⚠ ***ADVARSEL:*** *Maskinen er tung. Den må ikke løftes af kun én person.*

⚠ ***FARE:*** *Dødsfare fra hængende last! Maskinen er tung, 65 kg uden batteri. Forkert transport af maskinen kan få den til at falde og skade personer.*

- *Sluk altid motoren og tag batteriet ud i forbindelse med last og transport.*
- *Fastgør maskinen for at forhindre, at den vipper eller glider.*
- *Personer må ikke nærme sig hængende laster eller stå under hængende laster, når de hænger.*
- *Sørg for, at ingen personer udsættes for fare.*
- *Brug kun tilstrækkeligt stærke og sikre lastramper, når du laster.*
- *Maskinen kan svinge, når den hænges op.*
- *Kontroller kontaktpunkterne (særligt løftepunkt) for skader og slid inden brug. Udskift øjeblikkeligt beskadigede dele.*
- *Fastgør maskinen, så den ikke ruller eller glider af eller vælter.*
- *Brug altid de angivne løftepunkter, når du laster, fastgør og løfter maskinen.*

Gør følgende for at transportere maskinen eller løfte den med en kran:

1. Tag altid batteriet ud før last og transport.
2. Sørg for, at motoren er kølet af, og at batteriet er taget ud.
3. Hæng krankrogen **17** fra det angivne løftepunkt **9**.
4. Last maskinen på transportkøretøjet.
5. Fjern krankrogen fra det angivne løftepunkt.
6. Fastgør maskinen til transportøjer med stropper og last den korrekt.
7. Løsn transportøjerne ved destinationen.
8. Fastgør krankrogene på det angivne løftepunkt.
9. Løft maskinen med en kran og aflæs den.
10. Placer maskinen på en jævn gulv og gør den klar til brug.

Transport over korte afstande (Fig. I)

Over korte afstande skal stamperen transporteres ved hjælp af rullen **11**, med motoren slukket.

Hold stamperen i bærehåndtaget 8, når du bruger rullen til at transportere den over korte afstande.

Last (Fig. J)

For at laste stamperen skal du hænge krankrogen på det særlige løftepunkt. 9.

Fastgøring af maskinen (Fig. K)

Efter at have læsset stamperen på køretøjet skal du lægge maskinen ned på siden og fastgøre den gennem håndtaget.

Spænd ikke nogen del af maskinen fast, hvor ledninger eller plastdele kan blive belastet.

Det er transportørens ansvar at vælge tilstrækkelige metoder til at fastgøre produktet.

VEDLIGEHOLDELSE

Dit elværktøj er beregnet til langvarig brug med minimal vedligeholdelse. Værktøjets fortsatte tilfredsstillende drift afhænger af korrekt vedligeholdelse og rengøring af værktøjet.

⚠ ***ADVARSEL: For at reducere risikoen for personskade, sluk og tag batteripakken af, inden der foretages justeringer eller afmontering/installation af udstyr eller tilbehør.*** *Utilsigtet start kan medføre kvæstelser.*

Der kan ikke udføres service på opladeren eller batteripakken.

Se bagsiden af denne vejledning for kontaktoplysninger til servicecentre, eller gå ind på **www.2helpU.com**.

Generelle oplysninger om vedligeholdelse

- Overhold sikkerhedsreglerne!
- Se bagsiden af denne vejledning for kontaktoplysninger til servicecentre, eller gå ind på **www.2helpu.com.**
- Kun kvalificerede, autoriserede personer må udføre reparationer.
- I tilfælde af fejl bedes du se instruktionerne til ***Betjening*** og ***Vedligeholdelse*** for korrekt betjening og vedligeholdelse.
- Hvis fejlen ikke kan findes, skal reparationen overlades til et autoriseret DEWALT-servicecenter.
- Start altid med at kontrollere de let tilgængelige dele (sikringer, LED-lamper osv.).
- Undgå kontakt med roterende dele.
- Udfør kun vedligeholdelse, mens motoren er slukket.
- Tag batteriet ud, før du udfører vedligeholdelsesarbejde.
- Rengør motoren og maskinen, inden du udfører vedligeholdelsesarbejde.
- Parker maskinen på en plan overflade, og fastgør den for at undgå rulning, udskridning, og at den vælter, helst i en horisontal position.
- Sørg for, at smøremidler og udskiftningsdele bliver bortskaffet sikkert og miljøvenligt.
- Undgå kortslutninger i strømførende kabler.
- Blæs komponenterne tørre med trykluft efter vask for at forhindre krybestrømme.
- Hvis maskinen går i stykker, skal der hænges et advarselsskilt på håndtaget.

Tilspændingsmoment (Fig. C, N, P)

Tilspændingsmomentet kontrolleres med momentnøgler.

VIGTIGT: Udskift alle selvspændende møtrikker efter hver demontering.

Skrueforbindelser (Fig. C, N, P)

Med vibrerende enheder er det vigtigt regelmæssigt at kontrollere, at skrueforbindelserne er spændt. Vær opmærksom på tilspændingsmomentet.

Kontrol af gummibufferne (Fig. L)

Kontrollér gummibufferne 13 for revner og brud, og sørg for, at de sidder sikkert fast. Hvis de er beskadigede, skal de udskiftes med det samme.

Kontrol af bælgene (Fig. M)

- Kontrollér, bælgenes 14 tilstand, og at de sidder sikkert fast. Udskift defekte bælge med det samme.
- Kontrollér, at monteringsklemmerne 15 sidder sikkert fast.

Fårefodstromle (Fig. N)

Hvis fårefodstromlen 10 bliver slidt, kan den udskiftes.

1. Løsn de fire bolte 24 mod uret.
2. Fjern møtrikkerne 25 og boltene 24.
3. Bortskaf de gamle møtrikker.
4. Tag den slidte fårefodstromle 10 af.
5. Monter den nye fårefodstromle ved at fastgøre de fire bolte 24 med uret til det ønskede tilspændingsmoment med nye møtrikker 25.

Kontrol af oliestanden (Fig. O)

1. Placer stamperen i lodret position.

VIGTIGT: Lad stamperen stå lodret i et stykke tid, så olien kan løbe tilbage i huset.

2. Rengør olieskueglasset 16.
3. Kontrollér oliestanden.
4. Olien skal som minimum nå op til den øverste kant af skueglasset. Hvis oliestanden er lav, må maskinen ikke anvendes. Tag stamperen hen til et autoriseret DEWALT-servicecenter for at få olien udskiftet.

Opbevaring

Klargøring til opbevaring

Hvis maskinen skal være slukket i en længere periode (mere end seks uger), skal den placeres stabilt på en palle, der står på en fast, jævn overflade.

- Opbevaringsområdet skal være tørt og beskyttet.
- Omgivelsestemperaturen skal være mellem 0 °C og 45 °C.
- Før opbevaring af maskinen:
- Gør den grundigt ren.
- Kontroller for lækager og skader, og løs eventuelle problemer.
- Dæk den med en beskyttende presenning.

Når maskinen tages i brug igen

Før maskinen skal tages i brug igen, skal den efterses for:

- lækager.
- andre skader.

Kontroller, at alle skruer, møtrikker og bolte sidder godt fast, og stram dem om nødvendigt.

Rengøring

⚠ ***ADVARSEL:*** *Fare for elektrisk stød og mekanisk fare. Fjern batteriet inden rengøring.*

⚠ ***ADVARSEL:*** *For at sikre sikker og effektiv drift skal du altid holde det elektriske apparat og ventilationsåbningerne rene.*

⚠ ***ADVARSEL:*** *Brug aldrig opløsningsmidler eller andre kraftige kemikalier til at rengøre værktøjets ikke-metalliske dele. Disse*

kemikalier kan svække de materialer, der anvendes i disse dele. Brug en klud, der kun er fugtet med vand og mild sæbe. Lad aldrig væske trænge ind i værktøjet, og nedsænk aldrig nogen del af værktøjet i en væske.

⚠ ***ADVARSEL:*** *Rengør aldrig maskinen, mens motoren kører.*

⚠ ***ADVARSEL:*** *Sørg for, at der IKKE sprøjtes vand på batteriskinnen og klemrækkeområdet. Tør alle batterigrænsefladens komponenter tørre.*

⚠ ***ADVARSEL:*** *Når du bruger en vandslange, må vandet ikke rettes mod elektriske dele, og disse skal tildækkes på forhånd.*

⚠ ***ADVARSEL:*** *Risiko for brand og eksplosion forårsaget af brændbare stoffer. Brug ikke brændbare eller aggressive materialer til rengøring.*

⚠ ***BEMÆRK: Fare for materielle skader på maskinen ved brug af højtryksvand.***

Ventilationsåbninger kan rengøres med en tør, blød ikke-metallisk børste og/eller en egnet støvsuger. Brug ikke vand eller rengøringsmidler. Bær godkendt øjenværn og godkendt støvmaske.

VIGTIGT: Rengør maskinen dagligt.

1. Tag batteriet ud.
2. Monter transporthætten på batteriet.
3. Beskyt motoren godt mod vand.
4. Tør maskinen med en ren, tør klud.
5. Tør eventuelle fugtige pletter på maskinen, der kan være opstået under rengøringen.
6. Efter rengøring skal du kontrollere, at kabler og ledninger, skruer, møtrikker og bolte sidder godt fast, og om der er løse forbindelser, slidmærker og andre skader samt forurening af batteriterminalerne.

Fjern eventuelle problemer med det samme.

Valgfrit tilbehør

⚠ ***ADVARSEL:*** *Eftersom andet tilbehør, end det, der tilbydes af DEWALT, ikke er afprøvet med dette produkt, kan det være farligt at bruge sådant tilbehør med dette værktøj. For at reducere risikoen for tilskadekomst bør kun tilbehør anbefalet af DEWALT bruges sammen med dette produkt.*

Ret henvendelse til din forhandler vedr. yderligere oplysninger mhp. det passende tilbehør.

Montering og afmontering af hjulsættet (Fig. A, P)

⚠ ***ADVARSEL:*** *Betjen ikke stamperen, mens hjul og aksel er monteret. Hjulene bør kun bruges til at transportere stamperen på plane overflader.*

Sådan monteres hjulsættet

1. Løsn møtrikkerne **21** på fårefodstromlen **10**.
2. Justér beslagene **19** som vist i Fig. P.
3. Brug en nøgle til at stramme møtrikkerne **28** (leveres med hjulsættet) med uret på boltene på **20** håndtaget **3** til det ønskede moment.
4. Monter de aftagelige hjul og akslen **18**.

Sådan afmonteres hjulsættet

1. Brug en nøgle til at løsne møtrikkerne på beslagene mod uret, og fjern dem fra boltene.
2. Når de er fjernet, skal du løfte beslaget og hjulsættet væk fra maskinen.

Vedligeholdelsesskema

Vedligeholdelse	Hver dag	Efter 20 timers brug	Efter 100 timers brug
Rengør maskinen.	X		
Kontrollér ledningsnettet visuelt.	X		
Kontrollér batteriskinnesystemet og klemrækken visuelt.	X		
Kontrollér alle gummielementer visuelt.	X		
Kontrollér oliestanden.	X		
Kontrollér, at alle skruesamlinger sidder fast.		X	X

Miljøbeskyttelse



Produkter/batterier kan genbruges, men hvis de er markeret med den overstregede skraldespand, må de ikke bortskaffes sammen med almindeligt husholdningsaffald. Lad batterierne aflade helt og adskil dem, og adskil eventuelle lyskilder fra produktet, hvis det er muligt. Det er brugerens ansvar at slette personlige oplysninger fra produktet. Aflever derefter affaldet på et officielt affaldsindsamlingsanlæg eller hos en deltagende forhandler, som ofte tager imod det gratis. Emballagen skal bortskaffes baseret på den markerede materialekode. Brugs- og sikkerhedsinstruktioner bør kun bortskaffes, når det relevante produkt ikke længere er i brug.

Kontakt din kommune for at få vejledning i affaldshåndtering. Få yderligere oplysninger på **www.2helpU.com** og ved at scanne ovenstående QR-kode.

DEWALT POWERSHIFT™-RAMME DCPS660

WARNUNG: Beachten Sie alle Sicherheitshinweise, Anleitungen und Spezifikationen in diesem Handbuch. Das umfasst auch die Angaben in den Kapiteln zu Akkus und Ladegeräten, die im Handbuch eines Originalwerkzeugs oder in einem separaten Handbuch für Akkus und Ladegeräte enthalten sind.

Handbücher sind über den Kundendienst erhältlich. (Kontaktdaten finden Sie auf der Rückseite dieses Handbuchs.)

Technische Daten

		DCPS660
Typ		1
Schlagzahl	bpm	600–670
Hubhöhe	mm	65
Arbeitsgeschwindigkeit	m/min	14
Stoßkraft	kN	11,6
Bluetooth-Sender		
Frequenzband Max. Leistung (EIRP)	MHz mW	2400 0,28
Gewicht (ohne Batterie)	kg	65

Lärmwerte bzw. Vibrationswerte (Triax-Vektorsumme) gemäß EN500-4:		
L_{PA} (Schalldruckpegel am Einsatzort)	dB(A)	94
L_{WA} (gemessene Schallleistung)	dB(A)	105
Messungenauigkeit K =	dB(A)	3
Vibrationsemissionswert a_h =	m/s^2	8,2
Messungenauigkeit K =	m/s^2	1,5

Der in diesem Informationsblatt angegebene Vibrations/oder Lärmwert wurde gemäß einem standardisierten Test laut EN 500-4 gemessen und kann für einen Vergleich zwischen zwei Geräten verwendet werden. Er kann zu einer vorläufigen Einschätzung der Exposition verwendet werden.

⚠ ***WARNUNG:*** *Der angegebene Vibrations- und/oder Lärmwert bezieht sich auf die Hauptanwendung des Gerätes. Wenn das Gerät jedoch für andere Anwendungen, mit anderem Zubehör oder schlecht gewartet eingesetzt wird, kann der Vibrations- und/oder Lärmwert verschieden sein. Dies kann den Expositionsgrad über die Gesamtbetriebszeit erheblich erhöhen.*

Eine Schätzung der Vibrations- und/oder Lärmbelastung sollte auch berücksichtigen, wie oft das Gerät ausgeschaltet wird oder über welche Zeit es zwar läuft, aber nicht wirklich in Betrieb ist. Dies kann die Exposition über die Gesamtbetriebszeit erheblich mindern.

Identifizieren Sie zusätzliche Sicherheitsmaßnahmen, um den Bediener vor den Vibrations- und/oder Lärmauswirkungen zu schützen, wie: Pflege des Werkzeugs und Zubehörs, Hände warm halten (wichtig in Bezug auf Vibrationsauswirkungen), Organisation von Arbeitsmustern.

EG-Konformitätserklärung
Maschinenrichtlinie und Funkgeräterichtlinie

CE

Vibrationsramme
DCPS660

DEWALT erklärt, dass diese unter ***Technische Daten*** beschriebenen Produkte den Normen 2006/42/EG und EN62841-1:2015+A11:2022, EN 500-1:2006 + A1:2009, EN 500-4:2011 entsprechen.

Diese Produkte entsprechen auch den Richtlinien 2014/53/EU, 2011/65/EU und 2000/14/EG Anhang VIII laut:
TÜV Rheinland LGA Products GmbH, Tillystraße 2,
90431 Nürnberg, Deutschland, Nummer der benannten Stelle: 0197
Kategorie Anhang I: Punkt 8

L_{WA} (gemessene Schallleistung) 105 dB
L_{WA} (garantierte Schallleistung) 108 dB

Der vollständige Text der EU-Konformitätserklärung kann bei DEWALT unter der nachstehenden Anschrift angefordert bzw. unter folgender Internetadresse abgerufen werden: **www.2helpu.com**. Suchen Sie nach dem Produkt und geben Sie die auf dem Typenschild angegebene Nummer ein.

Für weitere Informationen wenden Sie sich bitte an DEWALT unter der folgenden Adresse oder schauen Sie auf der Rückseite dieser Betriebsanleitung nach.

Der Unterzeichnete ist verantwortlich für die Zusammenstellung des technischen Dossiers und gibt diese Erklärung im Namen von DEWALT ab.



Markus Rompel
Vice-President Engineering, PTE-Europe
DEWALT, Richard-Klinger-Straße 11,
65510 Idstein, Deutschland
12.31.2024

WARNUNG: *Zur Reduzierung der Verletzungsgefahr bitte die Bedienungsanleitung lesen.*

Definitionen: Sicherheitsrichtlinien

Im Folgenden wird die Relevanz der einzelnen Warnhinweise erklärt. Bitte lesen Sie das Handbuch und achten Sie auf diese Symbole.

⚠ ***GEFAHR:*** *Weist auf eine unmittelbar drohende gefährliche Situation hin, die, sofern nicht vermieden, **zu** tödlichen **oder schweren Verletzungen führt**.*

⚠ ***WARNUNG:*** *Weist auf eine möglicherweise gefährliche Situation hin, die, sofern nicht vermieden, **zu** tödlichen oder **schweren Verletzungen führen kann**.*

⚠ ***VORSICHT:*** *Weist auf eine möglicherweise gefährliche Situation hin, die, sofern nicht vermieden, **u. U. zu** leichten oder **mittelschweren Verletzungen führen kann.***

HINWEIS: *Weist auf ein Verhalten hin, das* ***nichts mit Verletzungen zu tun hat****, aber, wenn es* ***nicht vermieden wird****, zu* ***Sachschäden führen kann****.*

⚠ *Weist auf ein Stromschlagrisiko hin.*

⚠ *Weist auf eine Brandgefahr hin.*

ALLGEMEINE SICHERHEITSWARNHINWEISE FÜR ELEKTROWERKZEUGE

⚠ ***WARNUNG: Beachten Sie alle Sicherheitshinweise, Anweisungen, Darstellungen und Daten, die Sie mit dem Gerät erhalten.*** *Wenn Sie die folgenden Anweisungen nicht beachten, kann es zu elektrischem Schlag, Feuer und/oder schweren Verletzungen kommen.*

BEWAHREN SIE ALLE WARNHINWEISE UND ANWEISUNGEN ZUM SPÄTEREN NACHSCHLAGEN AUF

Der Begriff „Elektrowerkzeug" in den Warnhinweisen bezieht sich auf Ihr netzbetriebenes Elektrowerkzeug (mit Kabel) oder auf Ihr akkubetriebenes (kabelloses) Elektrowerkzeug.

1) Sicherheit im Arbeitsbereich

a) ***Halten Sie den Arbeitsbereich sauber und gut ausgeleuchtet.*** *Unaufgeräumte oder dunkle Bereiche begünstigen Unfälle.*

b) ***Betreiben Sie das Elektrowerkzeug nicht in explosionsgefährdeten Umgebungen, in denen sich z. B. brennbare Flüssigkeiten, Gase oder Staub befinden.*** *Elektrowerkzeuge erzeugen Funken, die den Staub oder die Dämpfe entzünden können.*

c) ***Halten Sie Kinder und Zuschauer fern, während Sie ein Elektrogerät betreiben.*** *Ablenkung kann dazu führen, dass Sie die Kontrolle über das Gerät verlieren.*

2) Elektrische Sicherheit

a) ***Der Stecker des Elektrogerätes muss in die Steckdose passen. Ändern Sie niemals den Stecker in irgendeiner Form. Verwenden Sie keinerlei Adapterstecker an geerdeten Elektrogeräten.*** *Unveränderte Stecker und passende Steckdosen mindern die Gefahr eines elektrischen Schlages.*

b) ***Vermeiden Sie Körperkontakt mit geerdeten Flächen, wie Rohre, Radiatoren, Herde und Kühlgeräte.*** *Es besteht eine erhöhte Gefahr für einen elektrischen Schlag, wenn Ihr Körper geerdet ist.*

c) ***Setzen Sie Elektrogeräte keinem Regen oder feuchter Umgebung aus.*** *Wenn Wasser in das Elektrogerät eindringt, erhöht sich die Gefahr eines elektrischen Schlages.*

d) ***Überlasten Sie das Kabel nicht. Verwenden Sie niemals das Kabel, um das Elektrogerät zu tragen oder durch Ziehen vom Netz zu trennen. Halten Sie das Kabel fern von Hitze, Öl, scharfen Kanten oder beweglichen Teilen.*** *Beschädigte oder verhedderte Kabel erhöhen die Gefahr eines elektrischen Schlages.*

e) ***Wenn Sie ein Elektrogerät im Freien betreiben, verwenden Sie ein für den Außeneinsatz geeignetes Verlängerungskabel.*** *Die Verwendung von für den Außeneinsatz geeigneten Kabeln mindert die Gefahr eines elektrischen Schlages.*

f) ***Wenn der Betrieb eines Elektrogerätes in feuchter Umgebung unumgänglich ist, verwenden Sie eine durch einen Fehlerstromschutzschalter (FI-Schalter oder Rcd) geschützte Stromversorgung.*** *Der Einsatz eines Fehlerstromschutzschalters mindert die Gefahr eines elektrischen Schlages.*

3) Sicherheit von Personen

a) ***Seien Sie aufmerksam, achten Sie darauf, was Sie tun, und gehen Sie mit Vernunft an die Arbeit mit einem Elektrowerkzeug. Benutzen Sie kein Elektrowerkzeug, wenn Sie müde sind oder unter dem Einfluss von Drogen, Alkohol oder Medikamenten stehen.*** *Ein Moment der Unachtsamkeit beim Betrieb eines Elektrogerätes kann zu schweren Verletzungen führen.*

b) ***Tragen Sie persönliche Schutzausrüstung und immer eine Schutzbrille.*** *Das Tragen persönlicher Schutzausrüstung, wie Staubmaske, rutschfeste Sicherheitsschuhe, Schutzhelm oder Gehörschutz, je nach Art und Einsatz des Elektrowerkzeuges, verringert das Risiko von Verletzungen.*

c) ***Vermeiden Sie unbeabsichtigtes Starten. Vergewissern Sie sich, dass der Schalter in der AUS-Position ist, bevor Sie das Gerät an die Stromversorgung und/oder an den Akku anschließen oder wenn Sie das Gerät aufnehmen oder tragen.*** *Wenn Sie beim Tragen des Elektrowerkzeuges den Finger am Schalter haben oder das Gerät eingeschaltet an die Stromversorgung anschließen, kann dies zu Unfällen führen.*

d) ***Entfernen Sie alle Einstellschlüssel oder Werkzeuge, bevor Sie das Elektrogerät einschalten.*** *Werkzeuge oder Schlüssel, die an rotierenden Teilen des Elektrogerätes angebracht sind, können zu Verletzungen führen.*

e) ***Vermeiden Sie eine abnormale Körperhaltung. Sorgen Sie für einen sicheren Stand und halten Sie jederzeit das Gleichgewicht.*** *Dadurch können Sie das Elektrowerkzeug in unerwarteten Situationen besser kontrollieren.*

f) ***Tragen Sie geeignete Kleidung. Tragen Sie keine weite Kleidung und keinen Schmuck. Halten Sie Ihre Haare und Kleidung von beweglichen Teilen fern.*** *Lose sitzende Kleidung, Schmuck oder lange Haare können sich in den beweglichen Teilen verfangen.*

g) ***Wenn Geräte für den Anschluss an eine Staubabsaugung und Staubsammlung vorgesehen sind, vergewissern Sie sich, dass diese richtig angeschlossen sind und verwendet werden.*** *Der Einsatz von Staubsammlern kann staubbedingte Gefahren mindern.*

h) ***Vermeiden Sie, durch die häufige Nutzung des Werkzeugs in einen Trott zu verfallen und Prinzipien für die Werkzeugsicherheit zu ignorieren.*** *Eine unachtsame Aktion kann im Bruchteil einer Sekunde zu schweren Verletzungen führen.*

4) Verwendung und Pflege des Elektrogerätes

a) ***Überlasten Sie das Elektrogerät nicht. Verwenden Sie das für Ihre Arbeit passende Elektrogerät.*** *Das richtige Gerät wird die Aufgabe besser und sicherer erledigen, wenn es bestimmungsgemäß verwendet wird.*

b) ***Benutzen Sie kein Elektrowerkzeug, dessen Schalter defekt ist.*** *Ein Elektrowerkzeug, das sich nicht mehr ein- oder ausschalten lässt, ist gefährlich und muss repariert werden.*

c) ***Trennen Sie den Stecker vom Netz und/ oder den Akku (sofern abnehmbar) vom Elektrowerkzeug, bevor Sie Einstellungen am Gerät vornehmen, Zubehör wechseln oder es aufbewahren.*** *Diese Vorbeugemaßnahmen mindern die Gefahr, dass das Elektrogerät unbeabsichtigt startet.*

d) ***Bewahren Sie nicht verwendete Elektrogeräte für Kinder unerreichbar auf und lassen Sie nicht zu, dass Personen ohne Erfahrung mit dem Elektrogerät oder mit diesen Anweisungen das Elektrogerät bedienen.*** *Elektrogeräte sind in den Händen nicht geschulter Personen gefährlich.*

e) ***Warten Sie die Elektrogeräte. Prüfen Sie, ob bewegliche Teile verzogen oder ausgeschlagen, ob Teile gebrochen oder in einem Zustand sind, der den Betrieb des Elektrogerätes beeinträchtigen kann. Bei Beschädigungen lassen Sie das Elektrogerät reparieren, bevor Sie es verwenden.*** *Viele Unfälle entstehen wegen mangelnder Wartung der Elektrogeräte.*

f) ***Halten Sie Schneidwerkzeuge scharf und sauber.*** *Richtig gewartete Schneidwerkzeuge mit scharfen Klingen blockieren seltener und sind leichter unter Kontrolle zu halten.*

g) ***Verwenden Sie Elektrogeräte, Zubehör und Einsätze (Bits) usw. gemäß diesen Anweisungen und unter Berücksichtigung der Arbeitsbedingungen und der Aufgabe.*** *Wenn Sie das Elektrogerät für Aufgaben verwenden, die nicht bestimmungsgemäß sind, kann dies zu gefährlichen Situationen führen.*

h) ***Halten Sie die Griffe trocken, sauber und frei von Öl und Fett.*** *Rutschige Griffe und Oberflächen unterbinden die sichere Bedienbarkeit und Kontrolle über das Werkzeug in unerwarteten Situationen.*

5) Verwendung und Pflege von Akkugeräten

a) ***Laden Sie die Akkus nur in Ladegeräten auf, die vom Hersteller empfohlen werden.*** *Ein Ladegerät, das für einen bestimmten Akkutyp geeignet ist, kann zu Brandgefahr führen, wenn es mit einem anderen Akku verwendet wird.*

b) ***Verwenden Sie Elektrogeräte nur mit den speziell vorgesehenen Akkus.*** *Der Einsatz anderer Akkus kann zu Verletzungs- und Brandgefahr führen.*

c) ***Wenn Akkus nicht verwendet werden, halten Sie sie von anderen Metallteilen, z. B. Büroklammern, Münzen, Schlüsseln, Nägeln, Schrauben oder anderen kleinen Metallteilen fern, die eine Verbindung zwischen den Polen verursachen können.*** *Wenn die Akkupole kurzgeschlossen werden, kann dies zu Verbrennungen oder einem Brand führen.*

d) ***Bei falscher Anwendung kann Flüssigkeit aus dem Akku austreten. Vermeiden Sie den Kontakt damit. Bei zufälligem Kontakt mit Wasser abspülen. Wenn die Flüssigkeit in die Augen kommt, nehmen Sie zusätzlich ärztliche Hilfe in Anspruch.*** *Austretende Akkuflüssigkeit kann zu Hautreizungen oder Verbrennungen führen.*

e) ***Verwenden Sie kein Akkupack oder Werkzeug, das beschädigt ist oder modifiziert wurde.*** *Beschädigte oder modifizierte Akkus können unvorhersehbare Reaktionen auslösen und zu Bränden, Explosionen oder Verletzungen führen.*

f) ***Setzen Sie das Akkupack oder Werkzeug keinem Feuer oder übermäßig hohen Temperaturen aus.*** *Die Belastung durch Feuer oder Temperaturen über 130 °C kann zur Explosion führen.*

g) ***Befolgen Sie alle Ladeanweisungen und laden Sie das Akkupack oder Werkzeug nicht außerhalb des in den Anweisungen festgelegten Temperaturbereichs auf.*** *Ein unsachgemäßer Ladevorgang oder Temperaturen außerhalb des festgelegten Bereichs können den Akku schädigen und die Brandgefahr erhöhen.*

6) Service

a) ***Lassen Sie Ihr Elektrowerkzeug nur von qualifiziertem Fachpersonal und nur mit Original- Ersatzteilen reparieren.*** *Damit wird sichergestellt, dass die Sicherheit des Gerätes erhalten bleibt.*

b) ***Führen Sie niemals Wartungsarbeiten an beschädigten Akkus durch.*** *Die Wartung von Akkupacks darf nur vom Hersteller selbst oder autorisierten Dienstleistern durchgeführt werden.*

Sicherheitsanweisungen für Rammen

- *Die Maschine darf nur in Betrieb genommen werden, wenn sie für die Situation auf der Baustelle geeignet ist, insbesondere in Bezug auf Stabilität, Beschaffenheit des Untergrunds oder auf Böden, die einbrechen könnten (z. B. auf einer Brücke).*
- *Verwenden Sie die Maschine nicht in Bereichen, in denen verdeckt liegende Gas-/Wasserleitungen oder Stromkabel beschädigt werden können.*
- *Vorsicht an abschüssigen Böschungen! Rutschgefahr durch rollendes Material und glatte Oberflächen.*
- *Achten Sie besonders darauf, dass die Seitenwände von Gräben und Gruben stabil sind und nicht aufgrund der Vibrationen der Maschine einstürzen können. Gefahr des Auslaufens!*
- *Wird die Maschine unbeaufsichtigt gelassen, so ist sie durch Entfernen des Akkus oder Verriegeln des Netzschalters vor unbefugter Benutzung zu schützen (Abb. G). Außerdem muss die Maschine in einer stabilen, gegen Kippen gesicherten Position stehen.*
- *Sperren Sie den Arbeitsbereich ab und halten Sie Unbefugte fern. Es besteht Verletzungsgefahr!*
- *Die Bediener dieser Maschine müssen sicherstellen, dass Personen im Arbeitsbereich während des Betriebs der Maschine einen Mindestabstand von zwei Metern zu ihr einhalten.*
- *Die Maschine darf aufgrund ihres Gewichts nicht von einer Person allein getragen werden.*

⚠ ***WARNUNG:*** *Der freiliegende Motor der Ramme kann während des Betriebs sehr heiß werden. Berühren Sie heiße Oberflächen nicht mit ungeschützter Haut.*

- *Die Maschine enthält Öl. Wenn Öl austritt, stellen Sie die Arbeit ein und bringen Sie die Maschine zur Reparatur in eine Kundendienststelle.*
- *Öle dürfen nicht in den Boden gelangen und mit Öl verunreinigte Gegenstände müssen umweltgerecht entsorgt werden.*

Umrüstungen und Veränderungen an der Maschine

Eigenmächtige Veränderungen an der Maschine sind aus Sicherheitsgründen nicht zulässig.

Die Originalteile und das Zubehör wurden speziell für diese Maschine entwickelt. Teile und Spezialausrüstungen, die nicht von DEWALT geliefert werden, sind nicht von DEWALT zugelassen. Der Einbau und/oder die Verwendung solcher Produkte kann auch die aktive und/oder passive Sicherheit beeinträchtigen.

Der Hersteller lehnt jede Haftung für Schäden ab, die durch die Verwendung von Nicht-Originalteilen oder Spezialausrüstungen entstehen.

Bildzeichen am Werkzeug

Die folgenden Bildzeichen sind am Gerät sichtbar angebracht:


Vor der Verwendung die Betriebsanleitung lesen.


Tragen Sie Gehörschutz.


Tragen Sie Augenschutz.


Tragen Sie Sicherheitsschuhwerk.


Hand von diesem Bereich fernhalten


Hebepunkt.


Einklemmgefahr.


Nicht mit unter Hochdruck stehendem Wasser besprühen.


Heiße Oberflächen.


DEWALT POWERSHIFT™-Akku

Restrisiken

Diese DEWALT-Maschine wurde nach dem aktuellen Stand der Technik und den anerkannten Regeln der Technik gebaut. Dennoch kann diese Maschine unter folgenden Umständen Menschen und Geräte gefährden:

- *Sie wird nicht bestimmungsgemäß verwendet.*
- *Sie wird nicht von entsprechend geschultem Personal verwendet.*
- *Sie wurde unsachgemäß verändert oder umgewandelt.*
- *Die Sicherheitsvorschriften wurden ignoriert.*

Daher müssen alle Personen, die mit der Bedienung, Wartung oder Reparatur der Maschine zu tun haben, die Betriebsanleitung und insbesondere die Sicherheitsvorschriften lesen und befolgen. Dies muss von der Betreiberfirma gegebenenfalls durch Unterschriften bestätigt werden.

Warnhinweise zur Knopfzelle

⚠ *WARNUNG*	
• **GEFAHR DES VERSCHLUCKENS:** Dieses Produkt enthält eine Knopfzelle oder eine Knopfbatterie. • **BEI VERSCHLUCKEN DROHEN TÖDLICHE** oder schwere Verletzungen. • Eine verschluckte Knopfzelle oder Knopfbatterie kann innerhalb von nur **2 Stunden innere Verätzungen** verursachen. • **BEWAHREN SIE** neue und gebrauchte Batterien **AUSSERHALB DER REICHWEITE von KINDERN AUF.** • **Suchen Sie sofort einen Arzt auf,** wenn der Verdacht besteht, dass eine Batterie verschluckt oder in einen Teil des Körpers eingeführt wurde.	

Entfernen Sie verbrauchte Batterien und führen Sie sie sofort gemäß den örtlichen Vorschriften dem Recycling oder der Entsorgung zu und halten Sie sie von Kindern fern. Batterien NICHT im Hausmüll entsorgen oder ins Feuer werfen. Auch gebrauchte Batterien können zu schweren oder tödlichen Verletzungen führen. Suchen Sie einen Arzt auf, um Informationen bezüglich einer Behandlung zu erhalten. Das Gerät verwendet eine Batterie vom Typ CR2450 mit einer Nennspannung von 3 V. Nicht wiederaufladbare Batterien dürfen nicht aufgeladen werden. Nicht gewaltsam entladen, aufladen, zerlegen, über 60 °C erhitzen oder verbrennen. Andernfalls besteht Verletzungsgefahr durch austretende Gase oder Flüssigkeiten oder durch Explosion, die zu chemischen Verbrennungen führen kann. Achten Sie darauf, dass die Batterien entsprechend der Polarität (+ und –) eingesetzt werden. Verwenden Sie nicht gleichzeitig alte und neue Batterien, verschiedene Marken oder Batterietypen, wie Alkali-, Zink-Kohle- oder wiederaufladbare Batterien. Entfernen Sie die Batterien aus Geräten, die längere Zeit nicht benutzt werden, und führen Sie sie sofort dem Recycling oder der Entsorgung entsprechend den örtlichen Vorschriften zu. Verschließen Sie das Batteriefach immer vollständig. Wenn das Batteriefach nicht ordnungsgemäß schließt, stellen Sie die Nutzung des Geräts ein, entfernen Sie die Batterien und halten Sie sie von Kindern fern.

Akkutyp

Diese Akkus können verwendet werden:

Akku	(kg)
DCBPS0554	5,3

Der DCAFVPS DEWALT FLEXVOLT®-zu-DEWALT POWERSHIFT™-Adapter** kann auch mit folgenden Akkus verwendet werden:

Akku	(kg) Akku und Adapter
DCB546	2,78
DCB547/G	3,16
DCB548	3,16
DCB549	3,90

**Der DCAFVPS DEWALT FLEXVOLT®-zu-DEWALT POWERSHIFT™-Adapter ist nicht zum Verkauf oder zur Verwendung in Deutschland bestimmt.

Packungsinhalt

Die Packung enthält:

1 Ramme

1 Betriebsanleitung

- *Prüfen Sie das Gerät, die Teile oder Zubehörteile auf Beschädigungen, die beim Transport entstanden sein könnten.*

Lage des Datumscodes (Abb. [Fig.] A)

Der Code für das Herstellungsdatum **27** besteht aus einer 4-stelligen Jahresangabe, gefolgt von einer 2-stelligen Wochenangabe und einem 2-stelligen Werkscode.

Beschreibung (Abb. A)

⚠ ***WARNUNG:*** *Nehmen Sie niemals Änderungen am Elektrowerkzeug oder dessen Teilen vor. Dies könnte zu Schäden oder Verletzungen führen.*

1 Akku
2 Akku-Löseknopf
3 Griff
4 Doppeltwirkender EIN-Schalter
5 AUS-Schalter
6 Niedrige Geschwindigkeit (Schildkröte)
7 Hohe Geschwindigkeit (Hase)
8 Transportgriff

9 Spezieller Hebepunkt
10 Stampffuß
11 Walze

Verwendungszweck

Die DCPS660 DEWALT POWERSHIFT™-Ramme ist dank ihrer stabilen und robusten Bauweise ein zuverlässiges professionelles Verdichtungsgerät.

Die Maschine darf nur für folgende Zwecke verwendet werden:

- Bodenverdichtung.
- Bodenreparaturen.
- Pflastern von Wegen.
- Arbeiten in Gräben oder Schächten.
- Unterfüllung und Verdichtung von Fahrbahnrändern.

Die Ramme darf nur von eingewiesenen Personen bedient werden, die mit dem bestimmungsgemäßen Gebrauch dieser Maschine vertraut sind.

NICHT auf Beton oder gehärteten Oberflächen arbeiten.

NICHT in nasser Umgebung oder in der Nähe von entflammbaren Flüssigkeiten oder Gasen verwenden.

LASSEN SIE NICHT ZU, dass Kinder in Kontakt mit dem Werkzeug kommen. Wenn unerfahrene Personen dieses Gerät verwenden, sind diese zu beaufsichtigen.

- **Kleine Kinder und behinderte Personen.** Diese Maschine ist nicht zur Verwendung durch kleine Kinder oder behinderte Personen ohne Aufsicht gedacht.
- Dieses Gerät darf nicht von Personen (einschließlich Kindern) mit eingeschränkten physischen, sensorischen oder mentalen Fähigkeiten oder ohne ausreichende Erfahrung oder Kenntnisse verwendet werden, außer wenn diese Personen von einer Person, die für ihre Sicherheit verantwortlich ist, bei der Verwendung des Geräts beaufsichtigt werden. Der Bediener sollte in der Lage sein, die Ramme auch auf unebenem oder geneigtem Boden in ihrer Position zu halten und zu steuern. Lassen Sie nicht zu, dass Kinder mit diesem Produkt allein gelassen werden.

ZUSAMMENBAUEN UND EINSTELLEN

⚠ ***WARNUNG: Zur Reduzierung der Gefahr schwerer Verletzungen das Gerät ausschalten und den Akku herausnehmen, bevor Sie Einstellungen vornehmen oder Anbauteile oder Zubehör montieren/demontieren.*** *Ungewolltes Anlaufen kann Verletzungen verursachen.*

⚠ ***WARNUNG:*** *Verwenden Sie ausschließlich DEWALT-Akkus und -Ladegeräte.*

⚠ ***GEFAHR:*** *Die Nichtbeachtung dieses Handbuchs und aller darin enthaltenen Sicherheitshinweise kann zum Tod, zu Verletzungen oder zu Sachschäden führen. Lesen und befolgen Sie dieses Handbuch sorgfältig, insbesondere die Sicherheitshinweise.*

⚠ ***GEFAHR:*** *Die Nichteinhaltung der folgenden Anweisungen kann schwere oder tödliche Verletzungen oder Sachschäden verursachen. Die Nichtbeachtung der folgenden Anweisungen kann zu Überhitzung, Brand, Bersten, Explosion oder Stromschlag führen.*

⚠ ***WARNUNG:*** *Die Nichtverwendung von persönlicher Schutzausrüstung (PSA) oder die Verwendung ungeeigneter Ausrüstung kann zu Gesundheitsschäden oder Verletzungen führen. Persönliche Schutzausrüstung umfasst: Augenschutz, Gehörschutz, Sicherheitsschuhe, Arbeitshandschuhe und Atemschutz.*

Bestimmen und Vorbereiten der richtigen persönlichen Schutzausrüstung für die Arbeit. Verwenden Sie nur persönliche Schutzausrüstung, die sich in einwandfreiem Zustand befindet und wirksamen Schutz bietet. Passen Sie die persönliche Schutzausrüstung an die Person an, z. B. an ihre Körpergröße.

Machen Sie sich vor Inbetriebnahme der Maschine mit den Bedienungs- und Kontrollelementen sowie der Funktionsweise der Maschine und mit dem Arbeitsbereich vertraut.

Stellen Sie die Maschine auf eine ebene Fläche.

- Prüfen Sie Folgendes:
- Ölstand im Schauglas. Anweisungen siehe ***Prüfen des Ölstands***.
- Maschine auf erkennbare Mängel.
- Faltenbalg auf Schäden und Undichtigkeiten.
- Schraubverbindungen auf festen Sitz.
- Sichere Anbringung aller Schutzvorrichtungen.
- Ordnungsgemäße Funktion der Bedienelemente.
- Zustand von Motor und Maschine.
- Dass die Maschine frei von öligen und brennbaren Materialien ist.
- Dass alle Griffe frei von Fett, Ölen, Kraftstoffen, Schmutz, Schnee und Eis sind.

Verwenden Sie nur Maschinen, die regelmäßig gewartet werden und frei von Mängeln sind.

Einstellen der Arbeitshöhe (Abb. A, C)

Die Einstellung des Griffs außerhalb der optimalen Position kann die Übertragung von Vibrationen auf Hände und Arme erhöhen. Das muss dann bei der Bestimmung des Expositionszeitraums berücksichtigt werden.

- Lösen Sie die Schrauben **12** so weit, dass sich die Halterung nach oben und unten bewegen lässt. Entfernen Sie die Schrauben nicht vollständig.
- Einstellung der Arbeitshöhe durch Anheben oder Absenken des Griffs **3**.
- Ziehen Sie die Schrauben **12** an.

Anbringen und Entfernen des Akkus (Abb. B)

⚠ ***WARNUNG:*** *Achten Sie darauf, dass sich das Werkzeug in der Position „Aus" befindet, bevor Sie den Akku einsetzen.*

HINWEIS: Um beste Ergebnisse zu erzielen, sollte der Akku vollständig aufgeladen werden.

Einsetzen des Akkus in das Werkzeug

1. Richten Sie den Akku **1** an den Schienen aus.
2. Schieben Sie den Akku herein, bis er fest im Werkzeug sitzt, und stellen Sie sicher, dass Sie das Einrasten der Sicherung hören.

Entfernen des Akkus aus dem Werkzeuggriff

1. Drücken Sie Löseknopf **2** und ziehen Sie den Akku kräftig heraus.
2. Legen Sie den Akku wie im Handbuch des Akkus/Ladegeräts beschrieben in das Ladegerät.

Akku-Ladestandsanzeige (Abb. B)

Einige Akkus DEWALT besitzen eine Ladestandsanzeige **26** mit drei grünen LEDs, die den verbleibenden Ladestand des Akkus anzeigen.

Zum Betätigen der Ladestandsanzeige halten Sie die Taste für die Ladestandsanzeige gedrückt. Eine Kombination der drei grünen LEDs leuchtet auf und zeigt den verbleibenden Ladestand an. Wenn der verbleibende Ladestand im Akku

nicht mehr ausreicht, um das Werkzeug zu verwenden, leuchtet die Ladestandsanzeige nicht auf und der Akku muss aufgeladen werden.

HINWEIS: Die Ladestandsanzeige ist nur eine Schätzung des verbleibenden Akku-Ladestands. Sie zeigt nicht die Funktionsfähigkeit des Werkzeugs an und unterliegt Unterschieden, die auf Bauteilen, Temperatur und Anwendungsart des Endbenutzers basieren.

Einsetzen und Entfernen des Akkus aus dem Werkzeug (Abb. B)

HINWEIS: Vergewissern Sie sich, dass Ihr Akku (1) vollständig geladen ist.

Einsetzen des Akkus in den Werkzeuggriff

1. Richten Sie den Akku an der Aussparung im Inneren des Werkzeuggriffs (Abb. B) aus.
2. Schieben Sie den Akku in den Griff, bis er fest im Werkzeug sitzt, und stellen Sie sicher, dass Sie das Einrasten der Sicherung hören.

Entfernen des Akkus aus dem Werkzeuggriff

1. Drücken Sie Akkulöseknopf (2) und ziehen Sie den Akku kräftig aus dem Werkzeuggriff.
2. Legen Sie den Akku.

Akku-Ladestandsanzeige (Abb. B)

Einige Akkus DEWALT besitzen eine Ladestandsanzeige (26) mit drei grünen LEDs, die den verbleibenden Ladestand des Akkus anzeigen.

Zum Betätigen der Ladestandsanzeige halten Sie die Taste für die Ladestandsanzeige gedrückt. Eine Kombination der drei grünen LEDs leuchtet auf und zeigt den verbleibenden Ladestand an. Wenn der verbleibende Ladestand im Akku nicht mehr ausreicht, um das Werkzeug zu verwenden, leuchtet die Ladestandsanzeige nicht auf und der Akku muss aufgeladen werden.

HINWEIS: Die Ladestandsanzeige ist nur eine Schätzung des verbleibenden Akku-Ladestands. Sie zeigt nicht die Funktionsfähigkeit des Werkzeugs an und unterliegt Unterschieden, die auf Bauteilen, Temperatur und Anwendungsart des Endbenutzers basieren.

Doppeltwirkender Ein/Aus-Schalter (Abb. A, D)

⚠ ***WARNUNG:*** *Halten Sie die Maschine während des Betriebs mit beiden Händen gut fest.*

- Zum Einschalten der Maschine drücken Sie den doppeltwirkenden EIN-Schalter (4) nach vorne und dann nach unten. Es kann bis zu fünf Sekunden dauern, bis die Maschine nach dem Einschalten des doppeltwirkenden EIN-Schalters startet.
- Drücken Sie zum Ausschalten der Maschine den AUS-Schalter (5). Nach dem Abschalten kann es einen Moment dauern, bis die Maschine völlig stillsteht. Der Benutzer sollte dann kurz warten, bevor er sie erneut einschaltet.

Geschwindigkeitsregler (Abb. A, D)

Die Geschwindigkeit der Maschine kann über die Drehzahlauswahltaste gesteuert werden.

Das Drücken der Taste für hohe Geschwindigkeit (Hase) (7) erhöht die Geschwindigkeit der Maschine. Das Drücken der Taste für niedrige Geschwindigkeit (Schildkröte) (6) verringert die Geschwindigkeit der Maschine.

Das Bedienfeld verfügt über eine rote LED-Warnung bei heißem Motor (23) in der Mitte sowie über eine weiße LED als Anzeige für niedrige Drehzahl (22) in der Drehzahlauswahltaste.

LED-Funktion	Beschreibung
Weiß Anzeige für niedrige Drehzahl (22) leuchtet dauerhaft	Niedrige Drehzahl aktiviert.
Weiß Anzeige für niedrige Drehzahl (22) blinkt	Die Maschine hat noch nicht die volle Drehzahl erreicht.
Rot Warnung vor heißem Motor (23) leuchtet dauerhaft	Der Motor hat seine maximale Betriebstemperatur erreicht und schaltet sich automatisch ab. Lassen Sie den Motor ausreichend lange abkühlen.
Rot Warnung vor heißem Motor (23) blinkt	Die Maschine meldet einen Fehler, der zu einem Motorausfall führen könnte. Schalten Sie die Maschine aus und bringen Sie sie zu einer autorisierten DEWALT-Reparaturwerkstatt.

BETRIEB

Betriebsanweisungen

⚠ ***WARNUNG:*** *Beachten Sie immer die Sicherheitsanweisungen und die geltenden Vorschriften.*

⚠ ***WARNUNG: Um die Gefahr ernsthafter Verletzungen zu reduzieren, muss vor jeder Einstellung und jedem Abnehmen/Installieren von Zubehör das Werkzeug ausgeschaltet und der Akku entfernt werden.*** *Ein unbeabsichtigtes Starten kann zu Verletzungen führen.*

⚠ ***GEFAHR: Lebensgefahr durch Kippen oder Rutschen der Maschine.*** *Instabile Materialien oder Kanten sowie rutschige Oberflächen können zum Umkippen der Maschine führen. Es drohen schwere oder tödliche Verletzungen.*

- *Fahren Sie an Hängen vorsichtig und führen Sie die Maschine immer in gerader Richtung nach oben.*
- *Halten Sie ausreichenden Abstand zu Grabenrändern und Böschungen.*
- *Jede Arbeitsweise, welche die Stabilität der Maschine gefährdet, ist unzulässig.*
- *Der Bediener muss sich während des Einsatzes in einer Position befinden, in der er sich beim Umkippen der Maschine in Sicherheit bringen kann.*
- *Fahren Sie nicht auf hartem Beton, gehärtetem Bitumen, gefrorenem Boden oder Böden ohne ausreichende Tragfähigkeit.*

⚠ ***VORSICHT: Unfallgefahr.*** *Die Maschine fährt sofort nach dem Einschalten los. Halten Sie die Maschine daher gut fest.*

Richtige Haltung der Hände (Abb. E, F)

⚠ ***WARNUNG:*** *Zur Reduzierung des Risikos schwerer Verletzungen muss **IMMER** die richtige Handstellung eingehalten werden, wie in der Abbildung gezeigt.*

⚠ ***WARNUNG:*** *Zur Reduzierung des Risikos schwerer Verletzungen muss das Gerät **IMMER** fest in den Händen gehalten werden, damit jederzeit richtig reagiert werden kann.*

Bei der korrekten Handposition liegen beide Hände auf dem Griff (3).

Arbeiten mit der Ramme (Abb. E, F)

⚠ ***WARNUNG:*** *Führen Sie die Maschine nur am Griff und heben Sie sie während des Betriebs nicht an. Behalten Sie die Maschine immer im Auge, wenn der Motor läuft.*

⚠ ***WARNUNG:***

- *Halten Sie den Griff mit beiden Händen fest, wenn Sie die Betriebsart oder Geschwindigkeit ändern.*
- *Führen Sie die Maschine so, dass die Hände nicht gegen feste Gegenstände stoßen können; sonst besteht Verletzungsgefahr (Abb. E, F).*
- *Führen Sie die Maschine so, dass der Bediener nicht zwischen der Maschine und harten Gegenständen eingequetscht werden kann.*
- *Achten Sie auf Anzeichen für einen ungewöhnlichen Zustand der Ramme.*
- *Lassen Sie die Maschine niemals los, sondern halten Sie sie stets fest, wenn der Motor läuft.*
- *Halten Sie die Füße von der Grundplatte der Ramme fern.*

Der Bedieners muss sich in Fahrtrichtung hinter der Maschine befinden. (Abb. E, F)

- Wählen Sie für maximale Leistung eine hohe Geschwindigkeit.
- Wählen Sie eine niedrige Geschwindigkeit, um beim Manövrieren in engen Bereichen die Kontrolle über das Gerät zu verbessern, z. B. um Rohre herum oder darüber oder in Ecken.
- Die Höhe des zu verdichtenden Materials sollte nicht höher sein, als die Ramme überfahren kann.
- Für eine gleichmäßige Arbeitsleistung wählen Sie je nach Bodenbeschaffenheit und Dichte eine niedrige oder hohe Geschwindigkeit.

Vorschubgeschwindigkeit (Abb. A, D, F)

- Die Vorschubgeschwindigkeit kann auf zwei Arten beeinflusst werden:
- Veränderung der Neigung:
- Vorwärtsneigung = schnell vorwärts.
- Rückwärtsneigung = langsam vorwärts.
- Belastung des Griffs:
- Kein Gewicht = langsam vorwärts.
- Hohes Gewicht = schnell vorwärts.
- Umschalten von niedriger auf hohe Geschwindigkeit mit den Tasten für niedrige **6** bzw. hohe Geschwindigkeit **7**.

Parken der Ramme (Abb. G, H)

- *Stellen Sie die Maschine nach Möglichkeit auf einer ebenen, festen Fläche ab.*
- *Sichern Sie die Maschine gegen Umkippen, bevor Sie sie verlassen, oder stellen Sie sie waagerecht hin (Abb. H).*
- *Wird die Maschine unbeaufsichtigt gelassen, so ist sie durch Entfernen des Akkus oder Verriegeln des Netzschalters vor unbefugter Benutzung zu schützen (Abb. G).*

Nach der Benutzung der Maschine

Gehen Sie nach der Benutzung der Maschine wie folgt vor:

1. Schalten Sie die Maschine aus.
2. Stellen Sie die Maschine auf einer ebenen Fläche ab.
3. Entfernen Sie den Akku aus der Maschine. Siehe ***Einsetzen und Entfernen des Akkus***.
4. Reinigen Sie den Akku mit einem sauberen, trockenen Tuch.
5. Reinigen Sie die Akkuschiene und den Klemmenblock mit einem sauberen, trockenen Tuch.
6. Führen Sie eine Sichtprüfung des Akkus durch.
7. Laden Sie den Akku auf. Siehe ***Aufladen des Akkus***.
8. Sichern Sie sie gegen unbeabsichtigte Bewegung und unbefugte Benutzung. Wird die Maschine unbeaufsichtigt gelassen, so ist sie durch Verriegeln des doppeltwirkenden Ein-/Ausschalters **4** gegen unbefugte Benutzung zu sichern (Abb. G).

Transportieren und Verladen (Abb. I–K)

⚠ ***WARNUNG:*** *Die Maschine ist schwer. Heben Sie sie nicht mit nur einer Person.*

⚠ ***GEFAHR:*** *Lebensgefahr durch schwebende Last! Die Maschine ist schwer: 65 kg ohne Akku. Unsachgemäßer Transport der Maschine kann zum Herunterfallen führen und Personen verletzen.*

- *Schalten Sie beim Verladen und Transportieren immer den Motor der Maschine aus und nehmen Sie den Akku heraus.*
- *Sichern Sie die Maschine, damit sie nicht kippen oder verrutschen kann.*
- *Personen dürfen sich nicht in die Nähe von hängenden Lasten begeben, sich darunter aufhalten oder auf ihr mitfahren.*
- *Stellen Sie sicher, dass keine Personen gefährdet werden.*
- *Benutzen Sie beim Verladen nur ausreichend starke und sichere Laderampen.*
- *Die Maschine kann im aufgehängten Zustand ins Schwingen geraten.*
- *Prüfen Sie die Kontaktstelle (vorgesehener Hebepunkt) vor der Benutzung auf Beschädigung und Verschleiß. Ersetzen Sie beschädigte Teile sofort.*
- *Sichern Sie die Maschine gegen Wegrollen oder Abrutschen und gegen Umkippen.*
- *Verwenden Sie beim Verladen, Verzurren und Anheben der Maschine immer die dafür vorgesehenen Hebepunkte.*

Um die Maschine zu transportieren oder mit einem Kran anzuheben, gehen Sie wie folgt vor:

1. Nehmen Sie den Akku vor dem Verladen und Transportieren immer heraus.
2. Vergewissern Sie sich, dass der Motor abgekühlt ist und der Akku entfernt wurde.
3. Bringen Sie den Kranhaken **17** vom vorgesehenen Hebepunkt **9** aus an.
4. Laden Sie die Maschine auf das Transportfahrzeug.
5. Entfernen Sie die Kranhaken von dem vorgesehenen Hebepunkt.
6. Sichern Sie die Maschine mit Gurten an den Transportösen, so dass sie richtig verladen ist.
7. Lösen Sie die Transportösen erst am Zielort.
8. Bringen Sie die Kranhaken an dem vorgesehenen Hebepunkt an.
9. Heben Sie die Maschine mit einem Kran an und entladen Sie sie.
10. Stellen Sie die Maschine auf eine ebene Fläche und bereiten Sie sie für den Betrieb vor.

Transport über kurze Entfernungen (Abb. I)

Transportieren Sie die Ramme mit Hilfe der Rolle **11** über kurze Strecken, wobei der Motor ausgeschaltet sein muss.

Halten Sie die Ramme am Tragegriff **8** fest, wenn zum Transport über kurze Strecken die Rolle verwendet wird.

Verladen (Abb. J)

Zum Verladen der Ramme hängen Sie den Kranhaken an den speziellen Hebepunkt **9**.

Festbinden der Maschine (Abb. K)

Nachdem Sie die Ramme auf das Fahrzeug geladen haben, legen Sie sie auf die Seite und binden Sie sie am Griff fest.

Binden Sie die Maschine nicht an Stellen fest, an denen Kabel oder Kunststoffteile belastet werden könnten.

Es liegt in der Verantwortung des Spediteurs, geeignete Methoden zur Sicherung der Maschine zu wählen.

WARTUNG

Ihr Elektrowerkzeug wurde für langfristigen Betrieb mit minimalem Wartungsaufwand konstruiert. Ein kontinuierlicher, zufriedenstellender Betrieb hängt von der geeigneten Pflege des Elektrowerkzeugs und seiner regelmäßiger Reinigung ab.

⚠ ***WARNUNG: Um die Gefahr ernsthafter Verletzungen zu reduzieren, muss vor jeder Einstellung und jedem Abnehmen/Installieren von Zubehör das Werkzeug ausgeschaltet und der Akku entfernt werden.*** *Ein unbeabsichtigtes Starten kann zu Verletzungen führen.*

Das Ladegerät und der Akku können nicht gewartet werden.

Die Kontaktdaten der Kundendienststelle finden Sie auf der Rückseite dieses Handbuchs oder auf **www.2helpU.com**.

Allgemeine Wartungsinformationen

- Beachten Sie die Sicherheitsvorschriften!
- Die Kontaktdaten der Kundendienststelle finden Sie auf der Rückseite dieses Handbuchs oder auf **www.2helpu.com.**
- Reparaturen dürfen nur von qualifizierten und autorisierten Personen durchgeführt werden.
- Im Falle von Störungen lesen Sie die ***Betriebs-*** und ***Wartungsanleitung***, um den korrekten Betrieb und die richtige Wartung zu gewährleisten.
- Wenn die Störung nicht lokalisiert werden kann, wenden Sie sich bitte an eine autorisierte DEWALT-Kundendienststelle.
- Überprüfen Sie immer zuerst die leicht zugänglichen Teile (Sicherungen, LEDs usw.).
- Vermeiden Sie den Kontakt mit rotierenden Teilen.
- Führen Sie Wartungsarbeiten nur bei ausgeschaltetem Motor durch.
- Entfernen Sie vor der Durchführung von Wartungsarbeiten den Akku.
- Reinigen Sie vor der Durchführung von Wartungsarbeiten den Motor und die Maschine.
- Stellen Sie die Maschine vorzugsweise in waagerechter Position auf einer ebenen Fläche ab und sichern Sie sie gegen Wegrollen, Verrutschen und Kippen.
- Sorgen Sie dafür, dass Schmierstoffe und Ersatzteile auf sichere und umweltverträgliche Weise entsorgt werden.
- Vermeiden Sie Kurzschlüsse an stromführenden Leitungen.
- Blasen Sie die Bauteile nach dem Abwaschen mit Druckluft trocken, um Kriechströme zu vermeiden.
- Sollte die Maschine einmal ausfallen, hängen Sie ein Warnschild an den Griff.

Anzugsdrehmoment (Abb. C, N, P)

Das Anzugsdrehmoment wird mithilfe von Drehmomentschlüsseln kontrolliert.

WICHTIG: Verwenden Sie nach jeder Demontage neue selbstsichernde Muttern.

Schraubverbindungen (Abb. C, N, P)

Bei vibrierenden Maschinen ist es wichtig, die Schraubverbindungen regelmäßig auf festen Sitz zu überprüfen. Achten Sie auf das richtige Anzugsdrehmoment.

Prüfen der Gummipuffer (Abb. L)

Prüfen Sie die Gummipuffer **13** auf Risse und Brüche sowie auf festen Sitz. Bei Beschädigung müssen sie sofort ausgetauscht werden.

Prüfen des Faltenbalgs (Abb. M)

- Prüfen Sie den Zustand und den sicheren Sitz des Faltenbalgs **14**. Tauschen Sie einen defekten Faltenbalg sofort aus.
- Prüfen Sie die Befestigungsklammern **15** auf festen Sitz.

Stampffuß (Abb. N)

Wenn der Stampffuß **10** abgenutzt ist, kann er ausgetauscht werden.

1. Lösen Sie die vier Schrauben **24** gegen den Uhrzeigersinn.
2. Entfernen Sie die Muttern **25** und Bolzen **24**.
3. Werfen Sie die alten Muttern weg.
4. Entfernen Sie den abgenutzten Stampffuß **10**.
5. Befestigen Sie den neuen Stampffuß, indem Sie die vier Bolzen **24** mit neuen Muttern **25** mit dem gewünschten im Uhrzeigersinn Drehmoment anziehen.

Prüfen des Ölstands (Abb. O)

1. Stellen Sie die Ramme aufrecht hin.

WICHTIG: Lassen Sie die Ramme eine Weile aufrecht stehen, damit das Öl in das Gehäuse zurücklaufen kann.

2. Reinigen Sie das Ölschauglas **16**.
3. Prüfen Sie den Ölstand.
4. Das Öl muss mindestens bis zur Oberkante des Schauglases reichen. Wenn der Ölstand zu niedrig ist, nehmen Sie die Ramme nicht in Betrieb, sondern bringen Sie sie zu einer autorisierten DEWALT-Kundendienststelle, um das Öl austauschen zu lassen.

Aufbewahrung

Vorbereitung auf die Aufbewahrung

Wenn die Maschine für längere Zeit (länger als sechs Wochen) stillgelegt werden soll, muss sie stabil auf einer Palette abgestellt werden, die auf einer festen, ebenen Fläche steht.

- Der Aufbewahrungsort muss trocken und geschützt sein.
- Die Umgebungstemperatur sollte zwischen 0 °C und 45 °C liegen.
- Vor der Aufbewahrung der Maschine:

- Gründlich reinigen.
- Auf undichte Stellen und Schäden prüfen und eventuelle Probleme beheben.
- Mit einer Schutzplane abdecken.

Wiederinbetriebnahme der Maschine

Überprüfen Sie die Maschine vor der Inbetriebnahme auf Folgendes:

- undichte Stellen.
- jegliche anderen Schäden.

Prüfen Sie alle Schrauben, Muttern und Bolzen auf festen Sitz und ziehen Sie sie bei Bedarf nach.

Reinigung

⚠ ***WARNUNG:*** *Stromschlag und mechanische Gefahren. Nehmen Sie vor der Reinigung den Akku heraus.*

⚠ ***WARNUNG:*** *Zur Gewährleistung eines sicheren und effizienten Betriebs sind das Elektrogerät und die Lüftungsschlitze stets sauber zu halten.*

⚠ ***WARNUNG:*** *Verwenden Sie niemals Lösungsmittel oder andere scharfe Chemikalien für die Reinigung der nichtmetallischen Teile des Geräts. Diese Chemikalien können das in diesen Teilen verwendete Material aufweichen. Verwenden Sie ein nur mit Wasser und einer milden Seife befeuchtetes Tuch. Achten Sie darauf, dass niemals Flüssigkeiten in das Gerät eindringen. Tauchen Sie niemals irgendein Teil des Gerätes in eine Flüssigkeit.*

⚠ ***WARNUNG:*** *Reinigen Sie die Maschine niemals bei laufendem Motor.*

⚠ ***WARNUNG:*** *Lassen Sie KEIN Wasser auf die Akkuschiene und den Klemmenblockbereich spritzen. Wischen Sie alle Komponenten der Akkuschnittstelle trocken.*

⚠ ***WARNUNG:*** *Wenn Sie einen Wasserschlauch verwenden, richten Sie das Wasser nicht auf elektrische Teile und decken Sie diese vorher ab.*

⚠ ***WARNUNG:*** *Brand- und Explosionsgefahr durch brennbare Stoffe. Verwenden Sie zur Reinigung keine brennbaren oder aggressiven Materialien.*

⚠ ***HINWEIS: Beschädigungsgefahr für die Maschine durch Hochdruckwasser.***

Die Lüftungsschlitze können mit einer trockenen, weichen, nicht-metallischen Bürste und/oder einem geeigneten Staubsauger gereinigt werden. Keinesfalls Wasser oder irgendwelche Reinigungslösungen verwenden. Tragen Sie einen zugelassenen Augenschutz und eine zugelassene Staubmaske.

WICHTIG: Reinigen Sie die Maschine täglich.

1. Entfernen Sie den Akku.
2. Bringen Sie die Transportkappe auf dem Akku an.
3. Schützen Sie den Motor gut vor Wasser.
4. Trocknen Sie die Maschine mit einem sauberen, trockenen Tuch ab.
5. Trocknen Sie alle feuchten Stellen an der Maschine, die bei der Reinigung entstanden sind.
6. Überprüfen Sie nach der Reinigung die Kabel und Drähte, Schrauben, Muttern und Bolzen auf festen Sitz, lockere Verbindungen, Scheuerstellen und andere Schäden sowie auf Verunreinigungen der Batterieklemmen.

Beseitigen Sie alle Probleme sofort.

Optionales Zubehör

⚠ ***WARNUNG:*** *Da Zubehör, das nicht von DEWALT angeboten wird, nicht mit diesem Produkt geprüft worden ist, kann die Verwendung von solchem Zubehör an diesem Gerät gefährlich sein. Zum Verringern des Verletzungsrisikos dürfen nur von DEWALT empfohlene Zubehörteile für dieses Produkt verwendet werden.*

Fragen Sie Ihren Händler nach weiteren Informationen zu geeignetem Zubehör.

Anbringen und Entfernen des Radsatzes (Abb. A, P)

⚠ ***WARNUNG:*** *Betreiben Sie die Ramme nicht, wenn Räder und Achsen noch angebaut sind. Die Räder dürfen nur für den Transport der Ramme auf ebenen Flächen verwendet werden.*

Anbringen des Radsatzes

1. Lösen Sie die Muttern **21** am Stampffuß **10**.
2. Entfernen Sie die Halterungen **19**, siehe Abb. P.
3. Befestigen Sie die Muttern **28** (im Lieferumfang des Radsatzes enthalten) mit einem Schraubenschlüssel mit dem gewünschten Drehmoment im Uhrzeigersinn an den Bolzen **20** des Griffs **3**.
4. Befestigen Sie die abnehmbaren Räder und die Achse **18**.

Abnehmen des Radsatzes

1. Lösen Sie die Muttern der Halterungen mit einem Schraubenschlüssel gegen den Uhrzeigersinn und entfernen Sie sie von den Bolzen.
2. Heben Sie dann die Halterung und den Radsatz von der Maschine ab.

Wartungsdiagramm

Wartung	Täglich	Nach 20 Betriebsstunden	Nach 100 Betriebsstunden
Maschine reinigen.	X		
Sichtprüfung des Kabelbaums.	X		
Sichtprüfung von Akkuschienensystem und Klemmenblock.	X		
Sichtprüfung aller Gummielemente.	X		
Ölstand prüfen.	X		
Prüfen Sie alle Schraubverbindungen auf festen Sitz.		X	X

Umweltschutz



Die Produkte/Akkus können recycelt werden. Wenn sie jedoch mit einem durchgestrichenen Mülleimer gekennzeichnet sind, dürfen sie nicht als normaler Hausmüll entsorgt werden. Entladen Sie die Batterien vollständig und trennen Sie sie. Trennen Sie zudem nach Möglichkeit alle Lichtquellen vom Produkt. Es liegt in der Verantwortung des Benutzers, personenbezogene Daten vom Produkt zu entfernen. Bringen Sie den Abfall dann zu einer offiziellen Abfallsammelstelle oder zu einer Entsorgungsstelle, wo die Entsorgung häufig kostenfrei ist. Die Entsorgung der Verpackung muss entsprechend dem Materialcode erfolgen. Betriebs- und Sicherheitshinweise sollten erst entsorgt werden, wenn das entsprechende Produkt endgültig nicht mehr verwendet wird.

Bitte informieren Sie sich bei Ihrer Gemeinde/Stadt über die Verfahren zur richtigen Abfallentsorgung. Besuchen Sie für weitere Informationen **www.2helpU.com** und scannen Sie den obigen QR-Code.

DEWALT POWERSHIFT™ RAMMER DCPS660

WARNING: Read all safety warnings, instructions, illustrations, and specifications in this manual, including the battery and charger sections provided in an original tool manual or the separate Batteries and Chargers manual. *Manuals can be obtained by contacting Customer Service (refer to the back page of this manual).*

Technical Data

		DCPS660
Type		1
Number of impacts	bpm	600–670
Stroke height	mm	65
Working speed	m/min	14
Impact force	kN	11.6
Bluetooth® Transmitter		
Frequency Band Max. Power (EIRP)	MHz mW	2400 0.28
Weight (without battery)	kg	65

Noise values and/or vibration values (triax vector sum) according to EN500-4:		
L_{PA} (Sound pressure level at the workplace)	dB(A)	94
L_{WA} (Measured sound power level)	dB(A)	105
Uncertainty K =	dB(A)	3
Vibration emission value a_h =	m/s²	8.2
Uncertainty K =	m/s²	1.5

The vibration and/or noise emission level given in this information sheet has been measured in accordance with a standardised test given in EN 500-4 and may be used to compare one tool with another. It may be used for a preliminary assessment of exposure.

⚠ ***WARNING:*** *The declared vibration and/or noise emission level represents the main applications of the tool. However, if the tool is used for different applications, with different accessories or is poorly maintained, the vibration and/or noise emission may differ. This may significantly increase the exposure level over the total working period.*

An estimation of the level of exposure to vibration and/or noise should also take into account the times when the tool is switched off or when it is running but not actually doing the job. This may significantly reduce the exposure level over the total working period.

Identify additional safety measures to protect the operator from the effects of vibration and/or noise such as: maintain the tool and the accessories, keep the hands warm (relevant for vibration), organisation of work patterns.

EC-Declaration of Conformity

Machinery Directive and Radio Equipment Directive

CE

Vibratory Rammer
DCPS660

DEWALT declares that these products described under ***Technical Data*** are in compliance with 2006/42/EC and EN62841-1:2015+A11:2022, EN 500-1:2006 + A1:2009, EN 500-4:2011.

These products also comply with Directive 2014/53/EU, 2011/65/EU and 2000/14/EC Annex VIII with TÜV Rheinland LGA Products GmbH, Tillystraße 2, 90431 Nürnberg, Germany, Notified Body number: 0197 Category Annex I: item 8

L_{WA} (measured sound power level)	105 dB
L_{WA} (guaranteed sound power level)	108 dB

The full text of the EU declaration of conformity can be requested at below address or is available at the following internet address: **www.2helpu.com** (search by the Product and Type Number indicated on the nameplate).

For more information, please contact DEWALT at the following address or refer to the back of the manual.

The undersigned is responsible for compilation of the technical file and makes this declaration on behalf of DEWALT.



Markus Rompel
Vice-President Engineering, PTE-Europe
DEWALT, Richard-Klinger-Straße 11,
65510, Idstein, Germany
12.31.2024

WARNING: *To reduce the risk of injury, read the instruction manual.*

Definitions: Safety Guidelines

The definitions below describe the level of severity for each signal word. Please read the manual and pay attention to these symbols.

⚠ ***DANGER:*** *Indicates an imminently hazardous situation which, if not avoided,* ***will*** *result in* ***death or serious injury****.*

⚠ ***WARNING:*** *Indicates a potentially hazardous situation which, if not avoided,* ***could*** *result in* ***death or serious injury****.*

⚠ ***CAUTION:*** *Indicates a potentially hazardous situation which, if not avoided,* ***may*** *result in* ***minor or moderate injury****.*

NOTICE: *Indicates a practice* ***not related to personal injury*** *which, if not avoided,* ***may*** *result in* ***property damage****.*

⚠ *Denotes risk of electric shock.*

⚠ *Denotes risk of fire.*

GENERAL POWER TOOL SAFETY WARNINGS

⚠ ***WARNING: Read all safety warnings, instructions, illustrations and specifications provided with this power tool.*** *Failure to follow all instructions listed below may result in electric shock, fire and/or serious injury.*

SAVE ALL WARNINGS AND INSTRUCTIONS FOR FUTURE REFERENCE

The term "power tool" in the warnings refers to your mains-operated (corded) power tool or battery-operated (cordless) power tool.

1) Work Area Safety

a) ***Keep work area clean and well lit.*** *Cluttered or dark areas invite accidents.*

b) ***Do not operate power tools in explosive atmospheres, such as in the presence of flammable liquids, gases or dust.*** *Power tools create sparks which may ignite the dust or fumes.*

c) ***Keep children and bystanders away while operating a power tool.*** *Distractions can cause you to lose control.*

2) Electrical Safety

a) ***Power tool plugs must match the outlet. Never modify the plug in any way. Do not use any adapter plugs with earthed (grounded) power tools.*** *Unmodified plugs and matching outlets will reduce risk of electric shock.*

b) ***Avoid body contact with earthed or grounded surfaces, such as pipes, radiators, ranges and refrigerators.*** *There is an increased risk of electric shock if your body is earthed or grounded.*

c) ***Do not expose power tools to rain or wet conditions.*** *Water entering a power tool will increase the risk of electric shock.*

d) ***Do not abuse the cord. Never use the cord for carrying, pulling or unplugging the power tool. Keep cord away from heat, oil, sharp edges or moving parts.*** *Damaged or entangled cords increase the risk of electric shock.*

e) ***When operating a power tool outdoors, use an extension cord suitable for outdoor use.*** *Use of a cord suitable for outdoor use reduces the risk of electric shock.*

f) ***If operating a power tool in a damp location is unavoidable, use a residual current device (RCD) protected supply.*** *Use of an RCD reduces the risk of electric shock.*

3) Personal Safety

a) ***Stay alert, watch what you are doing and use common sense when operating a power tool. Do not use a power tool while you are tired or under the influence of drugs, alcohol or medication.*** *A moment of inattention while operating power tools may result in serious personal injury.*

b) ***Use personal protective equipment. Always wear eye protection.*** *Protective equipment such as a dust mask, non-skid safety shoes, hard hat or hearing protection used for appropriate conditions will reduce personal injuries.*

c) ***Prevent unintentional starting. Ensure the switch is in the off position before connecting to power source and/or battery pack, picking up or carrying the tool.*** *Carrying power tools with your finger on the switch or energising power tools that have the switch on invites accidents.*

d) ***Remove any adjusting key or wrench before turning the power tool on.*** *A wrench or a key left attached to a rotating part of the power tool may result in personal injury.*

e) ***Do not overreach. Keep proper footing and balance at all times.*** *This enables better control of the power tool in unexpected situations.*

f) ***Dress properly. Do not wear loose clothing or jewellery. Keep your hair and clothing away from moving parts.*** *Loose clothes, jewellery or long hair can be caught in moving parts.*

g) ***If devices are provided for the connection of dust extraction and collection facilities, ensure these are connected and properly used.*** *Use of dust collection can reduce dust-related hazards.*

h) ***Do not let familiarity gained from frequent use of tools allow you to become complacent and ignore tool safety principles.*** *A careless action can cause severe injury within a fraction of a second.*

4) Power Tool Use and Care

a) ***Do not force the power tool. Use the correct power tool for your application.*** *The correct power tool will do the job better and safer at the rate for which it was designed.*

b) ***Do not use the power tool if the switch does not turn it on and off.*** *Any power tool that cannot be controlled with the switch is dangerous and must be repaired.*

c) ***Disconnect the plug from the power source and/or remove the battery pack, if detachable, from the power tool before making any adjustments, changing accessories, or storing power tools.*** *Such preventive safety measures reduce the risk of starting the power tool accidentally.*

d) ***Store idle power tools out of the reach of children and do not allow persons unfamiliar with the power tool or these instructions to operate the power tool.*** *Power tools are dangerous in the hands of untrained users.*

e) ***Maintain power tools and accessories. Check for misalignment or binding of moving parts, breakage of parts and any other condition that may affect the power tool's operation. If damaged, have the power tool repaired before use.*** *Many accidents are caused by poorly maintained power tools.*

f) ***Keep cutting tools sharp and clean.*** *Properly maintained cutting tools with sharp cutting edges are less likely to bind and are easier to control.*

g) ***Use the power tool, accessories and tool bits, etc. in accordance with these instructions, taking into account the working conditions and the work to be performed.*** *Use of the power tool for operations different from those intended could result in a hazardous situation.*

h) ***Keep handles and grasping surfaces dry, clean and free from oil and grease.*** *Slippery handles and grasping surfaces do not allow for safe handling and control of the tool in unexpected situations.*

5) Battery Tool Use and Care

a) ***Recharge only with the charger specified by the manufacturer.*** *A charger that is suitable for one type of battery pack may create a risk of fire when used with another battery pack.*

b) ***Use power tools only with specifically designated battery packs.*** *Use of any other battery packs may create a risk of injury and fire.*

c) ***When battery pack is not in use, keep it away from other metal objects, like paper clips, coins, keys, nails, screws or other small metal objects, that can make a connection from one terminal to another.*** *Shorting the battery terminals together may cause burns or a fire.*

d) ***Under abusive conditions, liquid may be ejected from the battery; avoid contact. If contact accidentally occurs, flush with water. If liquid contacts eyes, additionally seek***

medical help. *Liquid ejected from the battery may cause irritation or burns.*

e) ***Do not use a battery pack or tool that is damaged or modified.*** *Damaged or modified batteries may exhibit unpredictable behaviour resulting in fire, explosion or risk of injury.*

f) ***Do not expose a battery pack or tool to fire or excessive temperature.*** *Exposure to fire or temperature above 130 °C may cause explosion.*

g) ***Follow all charging instructions and do not charge the battery pack or tool outside the temperature range specified in the instructions.*** *Charging improperly or at temperatures outside the specified range may damage the battery and increase the risk of fire.*

6) Service

a) ***Have your power tool serviced by a qualified repair person using only identical replacement parts.*** *This will ensure that the safety of the power tool is maintained.*

b) ***Never service damaged battery packs.*** *Service of battery packs should only be performed by the manufacturer or authorised service providers.*

Safety Instructions for Rammers

- *The machine shall be only brought into service where the machine is applicable to the situation on the construction site, especially the stability, condition of the surface, or any ground which could break down (e.g. on a bridge).*
- *Do not use the machine in areas where hidden gas/water pipe or electrical cable can be damaged.*
- *Use caution on sloping embankments! Slipping hazard from rolling material and slick surfaces.*
- *Pay particular attention to the side walls of trenches and pits to ensure that they are stable and do not collapse due to vibrations. Danger of spillage!*
- *If the machine is left unattended, the machine shall be locked against unauthorised use by removing the battery or locking the power switch (Fig. G). Additionally the machine shall be placed in a stable position secured against tilting.*
- *Cordon off the work area and keep unauthorised persons away. There is a risk of injury!*
- *The operators of this machine must ensure that persons in the working area maintain a minimum distance of two metres from the machine whilst it is in operation*
- *Do not carry the weight of the machine by one person only.*

⚠ ***WARNING:*** *The exposed motor of the rammer may become very hot during use. Do not touch hot surfaces with unprotected skin.*

- *The machine contains oil. If a leakage of oil is discovered, stop working and bring the machine to a service centre for repair.*
- *Oils must not be allowed to enter the soil; objects contaminated with oil must be disposed of in an environmentally friendly manner.*

Conversions and Changes to the Machine

Unauthorised changes to the machine are not permitted for safety reasons.

Original parts and accessories have been specially designed for the machine. It should be noted that parts and special equipment not supplied by DEWALT are not approved by DEWALT. The installation and/or the use of such products can also affect the active and/or passive safety.

The manufacturer disclaims all liability for any damage caused by using non-original parts or special equipment.

Markings on Tool

The following pictograms are shown on the tool:


Read instruction manual before use.


Wear ear protection.


Wear eye protection


Wear safety shoes


Do not place hand in this area


Lifting point.


Pinch hazard.


Do not spray with high pressure water.


Hot surfaces


DEWALT POWERSHIFT™ Battery

Residual Risks

This DEWALT machine has been designed according to current state-of-the-art technology and the applicable technology regulations. Nevertheless, this machine can still endanger people and equipment if it is:

- *not used as intended.*
- *not used by suitably trained personnel.*
- *is improperly modified or converted.*
- *the safety regulations were ignored.*

Therefore, everyone involved in operating, maintaining or repairing the machine must read and abide by the instruction manual and especially the safety regulations. This must be confirmed by the operating company through signatures as necessary.

Coin Cell Warnings

⚠ *WARNING*	
• **INGESTION HAZARD:** This product contains a button cell or coin battery. • **DEATH** or serious injury can occur if ingested. • A swallowed button cell or coin battery can cause **Internal Chemical Burns** in as little as **2 hours**. • **KEEP** new and used batteries **OUT OF REACH of CHILDREN.** • **Seek immediate medical attention** if a battery is suspected to be swallowed or inserted inside any part of the body.	

Remove and immediately recycle or dispose of used batteries according to local regulations and keep away from children.

Do NOT dispose of batteries in household waste or incinerate. Even used batteries may cause severe injury or death. Seek professional medical attention for treatment information. The tool uses a CR2450 type battery of nominal 3V voltage. Non-rechargeable batteries are not to be recharged. Do not force discharge, recharge, disassemble, heat above 60 ° C, or incinerate. Doing so may result in injury due to venting, leakage or explosion resulting in chemical burns. Ensure the batteries are installed correctly according to polarity (+ and -). Do not mix old and new batteries, different brands or types of batteries, such as alkaline, carbon-zinc, or rechargeable batteries. Remove and immediately recycle or dispose of batteries from equipment not used for an extended period of time according to local regulations. Always completely secure the battery compartment. If the battery compartment does not close securely, stop using the product, remove the batteries, and keep them away from children.

Battery Type

These battery packs may be used:

Battery	(kg)
DCBPS0554	5.3

The DCAFVPS DEWALT FLEXVOLT® to DEWALT POWERSHIFT™ adapter** can also be used with the following battery packs:

Battery	(kg) Battery and adapter
DCB546	2.78
DCB547/G	3.16
DCB548	3.16
DCB549	3.90

**DCAFVPS DEWALT FLEXVOLT® to DEWALT POWERSHIFT™ adapter is not for sale or use in Germany.

Package Contents

The package contains:

1 Rammer

1 Instruction manual

• *Check for damage to the tool, parts or accessories which may have occurred during transport.*

Date Code Position (Fig. A)

The production date code **27** consists of a 4-digit year followed by a 2-digit week and is extended by a 2-digit factory code.

Description (Fig. A)

⚠ ***WARNING:*** *Never modify the power tool or any part of it. Damage or personal injury could result.*

1 Battery
2 Battery release
3 Handle
4 Dual action ON switch
5 OFF switch
6 Low speed (tortoise)
7 High speed (hare)
8 Transportation handle
9 Dedicated lifting point
10 Padfoot
11 Roller

Intended Use

The DCPS660 DEWALT POWERSHIFT™ Rammer is a reliable professional compacting device thanks to its stable, robust design.

The machine is to be used only for:

- Compacting the ground.
- Ground repair work
- Paving pathways.
- Work in ditches or trenches.
- Underfilling and compression of highway shoulders.

The rammer may only be operated by instructed persons who are familiar with the intended use of this machine.

DO NOT work on concrete or hardened surfaces.

DO NOT use under wet conditions or in the presence of flammable liquids or gases.

DO NOT let children come into contact with the tool. Supervision is required when inexperienced operators use this tool.

• **Young children and the infirm.** This machine is not intended for use by young children or infirm persons without supervision.

• This product is not intended for use by persons (including children) suffering from diminished physical, sensory or mental abilities; lack of experience, knowledge or skills unless they are supervised by a person responsible for their safety. The operator should have the capability to hold and control the rammer in position also on unleveled or inclined ground. Children should never be left alone with this product.

ASSEMBLY AND ADJUSTMENTS

⚠ ***WARNING: To reduce the risk of serious personal injury, turn tool off and disconnect battery pack before making any adjustments or removing/installing attachments or accessories.*** *An accidental start-up can cause injury.*

⚠ ***WARNING:*** *Use only DEWALT batteries and chargers.*

⚠ ***DANGER:*** *Failure to follow this manual and all the safety instructions it contains can result in death, injury or property damage. Carefully read and follow this manual, especially the safety instructions.*

⚠ ***DANGER:*** *Failure to observe the following instructions can result in death, injury or property damage. Failure to observe the following instructions can result in overheating, fire, bursting, explosion or electric shock.*

⚠ ***WARNING:*** *Failure to use personal protective equipment (PPE) or using unsuitable equipment may harm health or cause injury. Personal protective equipment includes: eye protection, hearing protection, safety shoes, work gloves, and respiratory protection.*

Determine and prepare the right personal protective equipment for the job. Use only personal protective equipment that is in proper condition and offers effective protection. Adjust the personal protective equipment to the person, such as to body size.

Before starting the machine, familiarise yourself with the operating and control elements and mode of operation of the machine and the working area.

Set the machine on an even surface.

• Check:

- oil level through sight glass. Refer to ***Checking the Oil Level*** for instructions.

- the machine for any noticeable defects.
- bellows for damage and leaks.
- screw connections for tightness.
- all protective devices are securely in place.
- the control elements function properly.
- conditions of the motor and the machine.
- that the machine is free from oily and ignitable material.
- all handles to make sure they are free from grease, oils, fuels, dirt, snow and ice.

Only use machines that have been regularly maintained and are free from defects.

Setting the Working Height (Fig. A, C)

Setting the handle out of the optimal position can increase hand/arm vibration. This must be considered when determining the exposure period.

• Loosen the screws 12 enough so that the bracket moves up and down. Do not take them completely out.

• Set the working height by raising or lowering the handle 3.

• Tighten the screws 12.

Installing and Removing the Battery Pack (Fig. B)

⚠ ***WARNING:*** *Ensure the tool is in the off position before inserting the battery pack.*

NOTE: For best results, make sure your battery pack 1 is fully charged.

To Install the Battery Pack into the Tool

1. Align the battery pack with the rails.
2. Slide it in until the battery pack is firmly seated in the tool and ensure that you hear the lock snap into place.

To Remove the Battery Pack from the Tool

1. Press the battery release button 2 and firmly pull the battery pack.
2. Insert battery pack into the charger as described in the battery/charger manual.

Fuel Gauge Battery Packs (Fig. B)

Some DEWALT battery packs include a fuel gauge 26, which consists of three green LED lights that indicate the level of charge remaining in the battery pack.

To actuate the fuel gauge, press and hold the fuel gauge button. A combination of the three green LED lights will illuminate, designating the level of charge left. When the level of charge in the battery is below the usable limit, the fuel gauge will not illuminate and the battery will need to be recharged.

NOTE: The fuel gauge is only an indication of the charge left on the battery pack. It does not indicate tool functionality and is subject to variation based on product components, temperature and end-user application.

Dual Action ON Switch/OFF Switch (Fig. A, D)

⚠ ***WARNING:*** *Whenever the machine is running, keep both hands securely on the machine.*

• To switch the machine on, press the dual action ON switch 4 forward then down. It can take up to five seconds before the machine starts once the dual action switch is engaged.

• To switch the machine off, press the OFF switch 5. Once the machine shuts off, it may take a moment to settle. The user should wait a short period of time before switching the machine on again.

Speed Controls (Fig. A, D)

The speed of the machine can be controlled by the speed selection button.

Pressing the high speed (hare) button 7 increases the speed of the machine. Pressing the low speed (tortoise) button 6 decreases the speed of the machine.

The speed control panel has a red LED hot motor warning 23 in the centre and a white LED low speed indicator 22 in the speed selection button.

LED Function	Description
White Low speed indicator 22 constantly illuminated	Low speed activated.
White Low speed indicator 22 blinking	The machine has not reached full forward speed yet.
Red Hot motor warning 23 constantly illuminated	The motor has reached its maximum operational temperature and automatically turned off. Allow the motor time to cool down.
Red Hot motor warning 23 blinking	The machine is signalling a fault that could result in motor failure. Turn the machine off and take it to an authorised DEWALT repair agent.

OPERATION

Instructions for Use

⚠ ***WARNING:*** *Always observe the safety instructions and applicable regulations.*

⚠ ***WARNING: To reduce the risk of serious personal injury, turn tool off and disconnect battery pack before making any adjustments or removing/installing attachments or accessories.*** *An accidental start-up can cause injury.*

⚠ ***DANGER: Death hazard from tilting or sliding the machine.*** *Unstable material, unstable edges and slippery surfaces can cause the machine to tip over. This can cause severe injury or death.*

• *Navigate slopes carefully, and always guide the machine upward in a straight direction.*

• *Keep adequate distance from trench edges and embankments.*

• *Refrain from any manner of working that threatens the machine's stability.*

• *Make sure to position operator in a location during use so that if the machine were to tip over, the operator would be clear.*

• *Do not move over hard concrete, hardened bitumen surfaces, frozen ground or ground that does not have an adequate load capacity.*

⚠ ***CAUTION: Accident hazard.*** *The machine drives off immediately after start-up. Keep a strong hold on the machine.*

Proper Hand Position (Fig. E, F)

⚠ ***WARNING:*** *To reduce the risk of serious personal injury,* ***ALWAYS*** *use proper hand position as shown.*

⚠ ***WARNING:*** *To reduce the risk of serious personal injury,* ***ALWAYS*** *hold securely in anticipation of a sudden reaction.*

Proper hand position requires both hands on the handle 3.

Working with the Rammer (Fig. E, F)

⚠ ***WARNING:*** *Guide the machine only with the handle, and don't lift it during operation. Always keep an eye on the machine when its motor is running.*

⚠ ***WARNING:***

- *Hold the handle firmly with both hands when changing the operating mode/speed.*
- *Guide the machine so that hands do not come against fixed objects; risk of injury (Fig. E, F).*
- *Guide the machine so that the operator cannot be crushed between the machine and hard objects.*
- *Listen and watch for any abnormal condition of the rammer.*
- *Never release the machine and keep firm grip when the motor is running.*
- *Keep feet away from the rammer base plate.*

The operator's position is in the forward facing direction behind the machine (Fig. E, F).

- Select high speed for maximum performance.
- Select low speed to increase control over the unit when maneuvering around tight areas, e.g., around a pipe, in a corner, over a pipe.
- The height of the material to be compressed should not be higher than the rammer can drive over.
- To get uniform operating performance, depending on the ground condition and density, select low or high speed.

Rate of Advance (Fig. A, D, F)

- The rate of advance can be influenced in two ways:
- By changing the tilt:
- Forward tilt = forward quickly.
- Rearward tilt = forward slowly.
- By putting weight on the handle:
- No weight = forward slowly.
- Heavy weight = forward quickly.
- Switch speeds from low to high using the low speed **6** and high speed **7** buttons.

Parking the Rammer (Fig. G, H)

- *If possible, park the machine on a level, firm surface.*
- *Before leaving the machine, secure the machine to prevent it tilting, or place it in the horizontal position (Fig H).*
- *If the machine is left unattended, the machine shall be locked against unauthorised use by removing the battery or locking the power switch (Fig. G).*

After Using the Machine

After using the machine, do as follows:

1. Turn off the machine.
2. Place the machine on a level floor.
3. Remove the battery from the machine. Refer to ***Installing and Removing the Battery Pack.***
4. Clean the battery with a clean, dry cloth.
5. Clean the battery rail and terminal block with a clean, dry cloth.
6. Visually check the battery for damage.
7. Charge the battery.
8. Secure it against unintentional movement and unauthorised use. If the machine is left unattended, the machine shall be locked against unauthorised use by locking the dual action ON switch **4** (Fig. G).

Transporting and Loading (Fig. I–K)

⚠ ***WARNING:*** *The machine is heavy. Do not lift with only one person.*

⚠ ***DANGER:*** *Death hazard from suspended load! The machine is heavy, 65 kg without battery. Improperly transporting the machine can cause it to fall and injure people.*

- *Always shut off the motor and remove the battery when loading and transporting.*
- *Secure the machine to prevent it from tilting or slipping.*
- *Persons may not go near hanging loads or stand under hanging loads riding on a hanging load.*
- *Ensure that no persons will be endangered.*
- *Only use sufficiently strong and secure loading ramps when loading.*
- *The machine may swing when suspended.*
- *Check the contact points (dedicated lifting point) before use for damage and wear. Immediately replace damaged parts.*
- *Secure the machine against rolling or slipping off and against tipping over.*
- *When loading, lashing down and lifting the machine always use the provided lifting points.*

To transport the machine or lift it with a crane, do as follows:

1. Always remove the battery before loading and transporting.
2. Make sure that the motor has cooled and the battery has been removed.
3. Hang the crane hook **17** from the dedicated lifting point **9**.
4. Load the machine onto the transport vehicle.
5. Remove the crane hook from the dedicated lifting point.
6. Secure the machine to the transport lugs with straps and load it correctly.
7. At the destination, loosen the transport lugs.
8. Attach the crane hooks to the dedicated lifting point.
9. Lift the machine with a crane and unload it.
10. Place the machine on a level floor and prepare it for operation.

Transport over Short Distances (Fig. I)

Over short distances, transport the rammer using the roller **11**, with the motor shut off.

Hold the rammer by the transportation handle **8** when using the roller to transport over short distances.

Loading (Fig. J)

To load the rammer, hang the crane hook on the dedicated lifting point **9**.

Tying the Machine Down (Fig. K)

After loading the rammer on the vehicle, lay the machine down on its side, and tie it down through the handle.

Do not strap any part of the machine where wiring or plastic parts could become stressed.

It is the responsibility of the transporter to choose sufficient methods for securing the product.

MAINTENANCE

Your power tool has been designed to operate over a long period of time with a minimum of maintenance. Continuous satisfactory operation depends upon proper tool care and regular cleaning.

⚠ ***WARNING: To reduce the risk of serious personal injury, turn tool off and disconnect battery pack before making***

any adjustments or removing/installing attachments or accessories. *An accidental start-up can cause injury.*
The charger and battery pack are not serviceable.

Please refer to the back page of this manual for service centre contact information, or visit **www.2helpU.com**.

General Maintenance Information

- Observe the safety regulations!
- Please refer to the back page of this manual for service centre contact information, or visit **www.2helpu.com.**
- Only qualified, authorised persons may carry out repairs.
- In the event of faults, refer to the ***Operation*** and ***Maintenance*** instructions for correct operation and maintenance.
- If the fault cannot be located, refer repairs to an authorised DEWALT service centre.
- Always first check items that are easily accessible (fuses, LEDs, etc.).
- Avoid contact with rotating parts.
- Only carry out maintenance with the motor switched off.
- Before carrying out maintenance work, remove the battery.
- Clean the motor and machine prior to carrying out maintenance work.
- Park the machine on a level surface and secure to prevent rolling and slipping and secure against tilting, preferably in a horizontal position.
- Ensure that lubricants and replacement parts are disposed of in a safe and environmentally acceptable manner.
- Avoid short-circuits on current-carrying cables.
- After washing, blow components dry with compressed air to prevent creepage currents.
- If the machine should break down, hang a warning sign on the handle.

Tightening Torque (Fig. C, N, P)

Tightening torque is controlled with torque wrenches.

IMPORTANT: Replace all self-locking nuts after each disassembly.

Screw Connections (Fig. C, N, P)

With vibrating devices, it is important to intermittently check the screw connections for tightness. Pay attention to the tightening torque.

Checking the Rubber Buffers (Fig. L)

Check the rubber buffers **13** for tears and breaks, as well as for secure fit. If they are damaged, replace them immediately.

Checking the Bellows (Fig. M)

- Check the bellows **14** for condition and secure fit. Replace defective bellows immediately.
- Check mounting clips **15** for secure fit.

Padfoot (Fig. N)

If the padfoot **10** becomes worn, it can be replaced.

1. Loosen the four bolts **24** anticlockwise.
2. Remove the nuts **25** and bolts **24**.
3. Discard the old nuts.
4. Detach the worn padfoot **10**.
5. Attach the new padfoot by fixing the four bolts **24** clockwise to desired torque with new nuts **25**.

Checking the Oil Level (Fig. O)

1. Set the rammer upright.

IMPORTANT: Let the rammer stand upright for a little while so that the oil can run back into the housing.

2. Clean the oil sight glass **16**.
3. Check the oil level.
4. The oil must be at least up to the upper edge of the sight glass. If the oil level is low, do not operate and take the rammer to an authorised DEWALT service centre to have the oil replaced.

Storage

Preparation for Storage

If the machine is to be shut down for an extended time (longer than six weeks), it should be placed stably on a pallet on a firm, even surface.

- The storage area should be dry and protected.
- The ambient temperature should be between 0 °C and 45 °C.
- Before storing the machine:
  - Clean it thoroughly.
  - Check for leaks and damage, and fix any problems.
  - Cover it with a protective tarpaulin.

Returning the Machine to Service

Before returning the machine to service, check the machine for:

- leaks.
- any other damage.

Check all screws, nuts, and bolts for firm seating and tighten them if needed.

Cleaning

⚠ ***WARNING:*** *Electrical shock and mechanical hazard. Remove the battery before cleaning.*

⚠ ***WARNING:*** *To ensure safe and efficient operation, always keep the electrical appliance and the ventilation slots clean.*

⚠ ***WARNING:*** *Never use solvents or other harsh chemicals for cleaning the non-metallic parts of the tool. These chemicals may weaken the materials used in these parts. Use a cloth dampened only with water and mild soap. Never let any liquid get inside the tool; never immerse any part of the tool into a liquid.*

⚠ ***WARNING:*** *Never clean the machine with the motor running.*

⚠ ***WARNING:*** *DO NOT allow water to splash onto the battery rail and terminal block area. Wipe all battery interface components dry.*

⚠ ***WARNING:*** *When using a water hose, do not aim the water towards electrical parts and cover these in advance.*

⚠ ***WARNING:*** *Risk of fire and explosion caused by inflammable substances. For cleaning, do not use any flammable or aggressive materials.*

⚠ ***NOTICE: Property damage hazard to the machine from high pressure water.***

Ventilation slots can be cleaned using a dry, soft non-metallic brush and/or a suitable vacuum cleaner. Do not use water or any cleaning solutions. Wear approved eye protection and an approved dust mask.

IMPORTANT: Clean the machine daily.

1. Remove the battery.
2. Install the transport cap on the battery.
3. Protect the motor well from water.
4. Wipe the machine dry with a clean, dry cloth.

5. Dry any damp spots on the machine that may have occurred during cleaning.

6. After cleaning, check the cables and wires, screws, nuts, and bolts for firm seating, loose connections, chafe marks and other damage and for contamination of the batteryterminals.

Eliminate any problems immediately.

Optional Accessories

⚠ ***WARNING:*** *Since accessories, other than those offered by DEWALT, have not been tested with this product, use of such accessories with this tool could be hazardous. To reduce the risk of injury, only DEWALT-recommended accessories should be used with this product.*

Consult your dealer for further information on the appropriate accessories.

Installing and Removing the Wheel Kit (Fig. A, P)

⚠ ***WARNING:*** *Do not operate the rammer with the wheels and axle attached. The wheels should only be used to transport the rammer on level surfaces.*

To Install the Wheel Kit

1. Loosen the nuts **21** on the padfoot **10**.
2. Align the brackets **19** as shown in Fig. P.
3. Use a wrench to secure the nuts **28** (provided with the wheel kit) clockwise to the bolts **20** on the handle **3** to the desired torque.
4. Attach the detachable wheels and axle **18**.

To Remove the Wheel Kit

1. Use a wrench to loosen the nuts of the brackets counterclockwise and remove them from the bolts.
2. Once removed, lift the bracket and the wheel kit from the machine.

Maintenance Chart

Maintenance	Every day	After 20 hours of use	After 100 hours of use
Clean the machine.	X		
Visually check the wire harness.	X		
Visually check the battery rail system and terminal block.	X		
Visually check all rubber elements.	X		
Check the oil level.	X		
Check all screw joints for firm seating.		X	X

Protecting the Environment



Products/batteries are recyclable, but if marked with the crossed-out bin, they must not be disposed of with normal household waste.

Run the batteries down completely and separate them, and separate any light sources from the product if possible. It is the user's responsibility to delete personal data from the product. Then take the waste to an official waste collection center or a participating retailer who will often accept it free of charge. Packaging should be discarded based on the marked material code. Operating and safety instructions should only be discarded once the applicable product is no longer in use.

Please check with your local community/municipality for waste management guidance. For further information, visit **www.2helpU.com** and scan the above QR code.

PISÓN DEWALT POWERSHIFT™ DCPS660

ADVERTENCIA: Lea todas las advertencias de seguridad, instrucciones, ilustraciones y especificaciones contenidas en este manual, incluidos los apartados sobre la batería y el cargador del manual original de la herramientas o de los manuales separados de las baterías y los cargadores. *Puede obtener los manuales contactando con el Servicio al Cliente (consulte la página trasera de este manual).*

Datos técnicos

		DCPS660
Tipo		1
Número de impactos	bpm	600–670
Altura del golpe	mm	65
Velocidad de trabajo	m/min	14
Fuerza de impacto	kN	11,6
Transmisor Bluetooth		
Banda de frecuencia	MHz	2400
Potencia máx. (EIRP)	mW	0,28
Peso (sin batería)	kg	65

Valores de ruido y/o vibración (suma de vectores de tres direcciones) conforme a la norma EN500-4:		
L_{PA} (nivel de presión sonora en el lugar de trabajo)	dB(A)	94
L_{WA} (nivel de potencia sonora medida)	dB(A)	105
Incertidumbre K =	dB(A)	3
Valor de emisión de vibraciones a_h =	m/s²	8,2
Incertidumbre K =	m/s²	1,5

El nivel de emisión de vibraciones y/o ruido que figura en esta hoja de información ha sido medido de conformidad con una prueba normalizada proporcionada en la norma EN 500-4 y puede utilizarse para comparar herramientas entre sí. Puede usarse para una evaluación preliminar de la exposición.

⚠ ***ADVERTENCIA:*** *El nivel de emisión de vibraciones y/o ruido declarado se refiere a las principales aplicaciones de la herramienta. Sin embargo, si se utiliza la herramienta para otras aplicaciones, con accesorios diferentes o mantenidos de forma incorrecta, la emisión de ruido o vibraciones puede variar. Esto puede aumentar considerablemente el nivel de exposición durante el período total de trabajo.*

Para valorar el nivel de exposición al ruido o a las vibraciones, también deberían tenerse en cuenta las veces que la herramienta está apagada o en funcionamiento pero sin realizar ningún trabajo. Esto puede reducir considerablemente el nivel de exposición durante el periodo total de trabajo.

Identifique medidas de seguridad adicionales para proteger al operador de los efectos del ruido y las vibraciones, como, por ejemplo, realizar el mantenimiento de la herramienta y de los accesorios, mantener las manos calientes (relevante para las vibraciones) u organizar patrones de trabajo.

Declaración de conformidad CE

Directiva de máquinas y directiva de equipos radioeléctricos

CE

Pisón vibratorio DCPS660

DEWALT declara que los productos descritos en ***Datos técnicos*** cumplen las siguientes normas: 2006/42/CE y EN62841-1:2015+A11:2022, EN 500-1:2006 + A1:2009, EN 500-4:2011.

Estos productos también cumplen la Directiva 2014/53/UE, 2011/65/UE y 2000/14/CE Anexo VIII con
TÜV Rheinland LGA Products GmbH, Tillystraße 2,
90431 Nürnberg, Alemania, Número de organismo notificado: 0197

Categoría Anexo I: elemento 8

L_{WA} (nivel de potencia acústica medida) 105 dB

L_{WA} (nivel potencia acústica garantizada) 108 dB

El texto completo de la declaración de conformidad UE se puede solicitar a la dirección indicada abajo y también está disponible en la siguiente dirección web: **www.2helpu.com** (búsqueda por número de producto y tipo indicados en la placa de identificación).

Si desea más información, póngase en contacto con DEWALT en la dirección indicada a continuación o consulte la parte posterior del manual.

El abajo firmante es el responsable de la elaboración de la documentación técnica y expide la presente declaración en nombre y representación de DEWALT.



Markus Rompel
Vicepresidente de ingeniería, PTE-Europe
DEWALT, Richard-Klinger-Straße 11,
65510, Idstein, Alemania
12.31.2024

ADVERTENCIA: *Para reducir el riesgo de lesiones, lea el manual de instrucciones.*

Definiciones: normas de seguridad

Las siguientes definiciones describen el nivel de gravedad de las señales. Lea el manual y preste atención a estos símbolos.

⚠ ***PELIGRO:*** *Indica una situación de peligro inminente, que si no se evita,* ***provocará*** *la* ***muerte o lesiones graves****.*

⚠ ***ADVERTENCIA:*** *Indica una situación de posible peligro que, si no se evita,* ***podría provocar la muerte o lesiones graves****.*

⚠ ***ATENCIÓN:*** *Indica una situación de posible peligro que, si no se evita,* ***puede provocar lesiones leves o moderadas****.*

AVISO: *Indica una práctica* ***no relacionada con las lesiones personales*** *que, de no evitarse,* ***puede*** *ocasionar* ***daños materiales****.*

⚠ *Indica riesgo de descarga eléctrica.*
⚠ *Indica riesgo de incendio.*

ADVERTENCIAS DE SEGURIDAD GENERALES PARA HERRAMIENTAS ELÉCTRICAS

⚠ ***ADVERTENCIA: Lea todas las advertencias de seguridad, instrucciones, ilustraciones y especificaciones suministradas con esta herramienta eléctrica.*** *El incumplimiento de las instrucciones que se indican a continuación puede causar descargas eléctricas, incendios y/o lesiones graves.*

CONSERVE TODAS LAS ADVERTENCIAS E INSTRUCCIONES PARA FUTURAS CONSULTAS

El término "herramienta eléctrica" que aparece en las advertencias se refiere a la herramienta eléctrica que funciona a través de la red eléctrica (con cable) o a la herramienta eléctrica que funciona con batería (sin cable).

1) Seguridad en el Área de Trabajo

a) ***Mantenga el área de trabajo limpia y bien iluminada.*** *Las áreas en desorden u oscuras pueden provocar accidentes.*

b) ***No utilice herramientas eléctricas en atmósferas explosivas, como ambientes donde haya polvo, gases o líquidos inflamables.*** *Las herramientas eléctricas originan chispas que pueden inflamar el polvo o los gases.*

c) ***Mantenga alejados a los niños y a las personas que estén cerca mientras utiliza una herramienta eléctrica.*** *Las distracciones pueden ocasionar que pierda el control.*

2) Seguridad Eléctrica

a) ***Los enchufes de las herramientas eléctricas deben corresponderse con la toma de corriente. No modifique nunca el enchufe de ninguna forma. No utilice ningún enchufe adaptador con herramientas eléctricas conectadas a tierra.*** *Los enchufes no modificados y las tomas de corriente correspondientes reducirán el riesgo de descarga eléctrica.*

b) ***Evite el contacto del cuerpo con superficies conectadas a tierra como tuberías, radiadores, cocinas económicas y frigoríficos.*** *Existe un mayor riesgo de descarga eléctrica si tiene el cuerpo conectado a tierra.*

c) ***No exponga las herramientas eléctricas a la lluvia ni a condiciones húmedas.*** *Si entra agua a una herramienta eléctrica aumentará el riesgo de descarga eléctrica.*

d) ***No someta el cable de alimentación a presión innecesaria. No use nunca el cable para transportar, tirar de la herramienta eléctrica o desenchufarla. Mantenga el cable alejado del calor, aceite, bordes afilados y piezas en movimiento.*** *Los cables dañados o enredados aumentan el riesgo de descarga eléctrica.*

e) ***Cuando esté utilizando una herramienta eléctrica al aire libre, use un cable alargador adecuado para uso en exteriores.*** *La utilización de un cable adecuado para el uso en exteriores reduce el riesgo de descarga eléctrica.*

f) ***Si no puede evitar utilizar una herramienta eléctrica en un lugar húmedo, use un suministro protegido con un dispositivo de corriente residual.*** *El uso de un dispositivo de corriente residual reduce el riesgo de descarga eléctrica.*

3) Seguridad Personal

a) ***Manténgase alerta, esté atento a lo que hace y use el sentido común cuando utilice una herramienta eléctrica. No maneje una herramienta eléctrica cuando esté cansado o bajo los efectos de drogas, medicamentos o alcohol.*** *Un momento de falta de atención cuando se manejan las herramientas eléctricas puede ocasionar lesiones personales graves.*

b) ***Use un equipo protector personal. Utilice siempre protección ocular.*** *El uso del equipo protector como mascarillas antipolvo, calzado antideslizante, casco o protección auditiva para condiciones apropiadas reducirá las lesiones personales.*

c) ***Evite la puesta en funcionamiento involuntaria. Asegúrese de que el interruptor esté en posición de apagado antes de conectar con la fuente de alimentación y/o la batería, de levantar o transportar la herramienta.*** *El transportar herramientas eléctricas con el dedo puesto en el interruptor o herramientas eléctricas activadoras que tengan el interruptor encendido puede provocar accidentes.*

d) ***Saque toda llave de ajuste o llave inglesa antes de encender la herramienta eléctrica.*** *Una llave inglesa u otra llave que se deje puesta en una pieza en movimiento de la herramienta eléctrica pueden ocasionar lesiones personales.*

e) ***No intente extender las manos demasiado. Mantenga un apoyo firme sobre el suelo y conserve el equilibrio en todo momento.*** *Esto permite un mejor control de la herramienta eléctrica en situaciones inesperadas.*

f) ***Vístase debidamente. No se ponga ropa suelta o joyas. Mantenga el cabello y la ropa alejados de las piezas móviles.*** *La ropa suelta, las joyas y el pelo largo pueden quedar atrapados en las piezas en movimiento.*

g) ***Si se suministran dispositivos para la conexión del equipo de extracción y recogida de polvo, asegúrese de que estén conectados y de que se usen adecuadamente.*** *El uso de equipo de recogida de polvo puede reducir los riesgos relacionados con el polvo.*

h) ***No deje que la familiaridad adquirida con el uso frecuente de las herramientas le lleve a fiarse demasiado y a descuidar las principales normas de seguridad de la herramienta.*** *Los descuidos pueden causar lesiones graves en una fracción de segundo.*

4) Uso y cuidado de las herramientas Eléctricas

a) ***No fuerce la herramienta eléctrica. Use la herramienta eléctrica correcta para su trabajo.*** *La herramienta eléctrica correcta funcionará mejor y con mayor seguridad si se utiliza de acuerdo con sus características técnicas.*

b) ***No utilice la herramienta eléctrica si no puede encenderse y apagarse con el interruptor.*** *Toda herramienta eléctrica que no pueda controlarse con el interruptor es peligrosa y debe ser reparada.*

c) ***Desconecte el enchufe de la fuente de alimentación y/o extraiga la batería de la herramienta eléctrica, si es desmontable, antes de realizar cualquier ajuste, cambiar accesorios o guardar las herramientas eléctricas.*** *Dichas medidas de seguridad preventivas reducen el riesgo de poner en marcha accidentalmente la herramienta eléctrica.*

d) ***Guarde las herramientas eléctricas que no esté utilizando fuera del alcance de los niños y no permita que utilicen la herramienta eléctrica las personas que no estén familiarizadas con ella o con estas instrucciones.*** *Las herramientas eléctricas son peligrosas en manos de personas no capacitadas.*

e) ***Ocúpese del mantenimiento de las herramientas eléctricas. Compruebe si hay desalineación o bloqueo de las piezas en movimiento, rotura de piezas y otras condiciones que puedan afectar el funcionamiento de la herramienta eléctrica. Si la herramienta eléctrica está***

dañada, llévela para que sea reparada antes de utilizarla. *Se ocasionan muchos accidentes por el mal mantenimiento de las herramientas eléctricas.*

f) ***Mantenga las herramientas para cortar afiladas y limpias.*** *Hay menos probabilidad de que las herramientas para cortar con bordes afilados se bloqueen y son más fáciles de controlar.*

g) ***Use la herramienta eléctrica, los accesorios y las brocas de la herramienta etc., conforme a estas instrucciones teniendo en cuenta las condiciones de trabajo y el trabajo que vaya a realizarse.*** *El uso de la herramienta eléctrica para operaciones que no sean las previstas puede ocasionar una situación peligrosa.*

h) ***Mantenga todas las empuñaduras y superficies de agarre secas, limpias y libres de aceite y grasa.*** *Las empuñaduras y superficies de agarre resbaladizas impiden el agarre y el control seguro de la herramienta en situaciones imprevistas.*

5) Uso y cuidado de las herramientas que funcionan con batería

a) ***Recárguelas sólo con el cargador especificado por el fabricante.*** *Un cargador que sea adecuado para un tipo de batería puede ocasionar un riesgo de incendio si se utiliza con otra batería.*

b) ***Use herramientas eléctricas sólo con las baterías designadas específicamente.*** *El uso de cualquier otro tipo de batería puede crear un riesgo de lesión o de incendio.*

c) ***Cuando no se esté utilizando la batería, manténgala alejada de otros objetos de metal, como los clips, monedas, llaves, clavos, tornillos u otros objetos pequeños de metal que pueden hacer una conexión de un terminal a otro.*** *El provocar un cortacircuito en los terminales de la batería puede causar quemaduras o un incendio.*

d) ***En condiciones de abuso, el líquido puede salirse de la batería, evite el contacto. Si se produce un contacto de forma accidental, enjuague con agua. Si el líquido entra en contacto con los ojos, busque atención médica.*** *El líquido que sale de la batería puede causar irritación o quemaduras.*

e) ***No utilice paquetes de baterías o herramientas dañadas o modificadas.*** *Las baterías dañadas o modificadas pueden presentar un funcionamiento imprevisto y provocar incendios, explosiones o riesgos de lesiones.*

f) ***No exponga el paquete de baterías o la herramienta al fuego o a temperaturas excesivas.*** *La exposición al fuego o a una temperatura superior a 130 °C puede causar explosión.*

g) ***Siga todas las instrucciones de carga y no cargue la batería o la herramienta fuera del rango de temperatura indicado en las instrucciones.*** *La carga incorrecta o a temperaturas fuera del rango especificado puede dañar la batería y aumentar el riesgo de incendio.*

6) Servicio

a) ***Lleve su herramienta eléctrica para que sea reparada por una persona cualificada para realizar las reparaciones que use sólo piezas de recambio idénticas.*** *Así se asegurará que se mantenga la seguridad de la herramienta eléctrica.*

b) ***No repare nunca los paquetes de baterías dañados.*** *La reparación de paquetes de baterías debe ser realizada únicamente por el fabricante o los proveedores de servicios autorizados.*

Instrucciones de seguridad para pisones

- *La máquina deberá ponerse en servicio únicamente cuando su uso sea pertinente a la situación de la obra, especialmente la estabilidad, el estado de la superficie o cualquier terreno que pueda romperse (por ejemplo, en un puente).*
- *No utilice la máquina en zonas donde puedan dañarse tuberías de gas/agua o cables eléctricos ocultos.*
- *Tenga cuidado en taludes inclinados. Peligro de resbalones por material rodante y superficies resbaladizas.*
- *Preste especial atención a las paredes laterales de las zanjas y fosos para asegurarse de que sean estables y no se derrumben a causa de las vibraciones. ¡Peligro de derrame!*
- *Si la máquina se deja desatendida, deberá bloquearse contra el uso no autorizado quitando la batería o trabando el interruptor de encendido (Fig. G). Además, la máquina deberá colocarse en una posición estable y deberá fijarse para evitar vuelcos.*
- *Aisle con cuerdas la zona de trabajo y mantenga alejadas a las personas no autorizadas. ¡Existe el riesgo de lesiones!*
- *Los operadores de esta máquina deben asegurarse de que las personas que se encuentren en la zona de trabajo mantengan una distancia mínima de dos metros de la máquina mientras está en funcionamiento.*
- *El peso de la máquina no deberá ser cargado por una sola persona.*

⚠ ***ADVERTENCIA:*** *El motor expuesto del pisón puede calentarse excesivamente durante el uso. No toque las superficies calientes con la piel desprotegida.*

- *La máquina contiene aceite. Si detecta una fuga de aceite, deje de trabajar y lleve la máquina a un centro de servicio para que la reparen.*
- *Los aceites no deben penetrar en el suelo; los objetos contaminados con aceite deben eliminarse de forma respetuosa con el medioambiente.*

Conversiones y cambios en la máquina

Por motivos de seguridad, no está permitido aportar modificaciones no autorizadas a la máquina.

Las piezas y los accesorios originales han sido especialmente diseñados para la máquina. Cabe notar que las piezas y equipos especiales no suministrados por DEWALT no han sido aprobados por DEWALT. La instalación y/o el uso de tales productos también pueden afectar a la seguridad activa y/o pasiva.

El fabricante declina toda responsabilidad por los daños causados por el uso de piezas o equipos especiales no originales.

Marcas en la herramienta

En la herramienta se muestran los siguientes pictogramas:


Antes del uso, lea el manual de instrucciones.


Use protección auditiva.


Use protección ocular.


Use calzado de seguridad.


No coloque las manos en esta zona.


Punto de elevación.


Peligro de aplastamiento.


No rociar con agua a presión.


Superficies calientes.


Batería DEWALT POWERSHIFT™

Riesgos residuales

Esta máquina DEWALT ha sido diseñada de acuerdo con el estado actual de la técnica y las normas tecnológicas aplicables. A pesar de ello, puede representar un peligro para las personas y los equipos en los siguientes casos:

- *No se utiliza conforme a lo previsto.*
- *No es utilizada por personal debidamente formado.*
- *Ha sido modificada o transformada indebidamente.*
- *Se usa ignorando las normas de seguridad.*

Por lo tanto, todas las personas implicadas en el funcionamiento, el mantenimiento y la reparación de la máquina deben leer y respetar el manual de instrucciones y, especialmente, las normas de seguridad. Todo ello deberá ser confirmado por la empresa operadora mediante las firmas que sean necesarias.

Advertencias sobre las pilas de moneda

⚠ *ADVERTENCIA*	
• **PELIGRO DE INGESTIÓN:** Este producto contiene una pila de moneda o de botón. • En caso de ingestión pueden producirse lesiones graves o la **MUERTE**. • La ingestión de una pila de moneda o de botón puede causar **quemaduras químicas internas** en tan solo **2 horas**. • **MANTENGA** las pilas nuevas y usadas **FUERA DE ALCANCE de LOS NIÑOS.** • **Obtenga atención médica inmediata** si sospecha que ha ingerido o ha introducido una pila en cualquier parte del cuerpo.	

Retire y recicle o deseche inmediatamente las pilas usadas de acuerdo con las normas locales y manténgalas fuera del alcance de los niños. NO tire las pilas junto con los residuos domésticos ni las incinere. Hasta las pilas usadas pueden causar lesiones graves o la muerte. Solicite atención médica profesional para obtener información sobre el tratamiento. La herramienta utiliza un tipo de pila CR2450 de tensión nominal de 3 V. Las pilas no recargables no deben recargarse. No fuerce la descarga, recarga, desmontaje o calentamiento por encima de 60 ° C ni las incinere. Si lo hace, pueden producirse lesiones por quemaduras químicas derivadas de salida de gases, fugas o explosiones. Asegúrese de que las pilas estén instaladas correctamente, respetando la polaridad (+ y -). No mezcle pilas nuevas y usadas ni pilas de marcas o tipos diferentes, como pilas alcalinas, de carbono-zinc o recargables. Retire y recicle o deseche inmediatamente las pilas de los equipos que no utilice durante un periodo prolongado de tiempo de acuerdo con las normas locales. Cierre siempre completamente el compartimento de las pilas. Si el compartimento de las pilas no se cierra bien, deje de usar el producto, extraiga las pilas y manténgalo alejado del alcance de los niños.

Tipo de batería

Se pueden usar estas baterías:

Batería	(kg)
DCBPS0554	5,3

El adaptador DCAFVPS DEWALT FLEXVOLT® para DEWALT POWERSHIFT™ ** también puede utilizarse con las siguientes baterías:

Batería	(kg) batería y adaptador
DCB546	2,78
DCB547/G	3,16
DCB548	3,16
DCB549	3,90

**El adaptador DCAFVPS DEWALT FLEXVOLT® para DEWALT POWERSHIFT™ no está a la venta ni puede urse en Alemania.

Contenido del embalaje

La caja contiene:

1 Pisón

1 Manual de instrucciones

- *Compruebe que la herramienta, las piezas y los accesorios no hayan sufrido ningún daño durante el transporte.*

Posición del código de fecha (Fig. A)

El código de fecha de fabricación **27** está compuesto por los 4 dígitos del año, seguidos por los 2 dígitos de la semana, más los 2 dígitos del código de la fábrica.

Descripción (Fig. A)

⚠ ***ADVERTENCIA:*** *Nunca altere la herramienta eléctrica ni ninguna de sus piezas. Podrían producirse lesiones personales o daños.*

1 Batería
2 Liberación de batería
3 Empuñadura
4 Interruptor de encendido de doble accionamiento
5 Interruptor de apagado
6 Baja velocidad (tortuga)
7 Alta velocidad (liebre)
8 Asa de transporte
9 Punto de elevacióndedicado
10 Pie de placa
11 Rodillo

Uso previsto

El pisón DCPS660 DEWALT POWERSHIFT™ es un dispositivo de compactación profesional y fiable, gracias a su diseño estable y robusto.

La máquina deberá utilizarse solo para:

- Compactación de suelos.
- Reparación de suelos.
- Pavimentación de caminos.
- Trabajos en zanjas o fosos.

• Relleno y compresión de arcenes de carreteras.

El pisón debe ser utilizado solo por personas capacitadas y que estén familiarizadas con el uso previsto de esta máquina.

NO trabaje sobre hormigón ni superficies endurecidas.

NO debe usarse en condiciones de humedad ni en presencia de líquidos o gases inflamables.

NO permita que los niños toquen la herramienta. El uso de la herramienta por parte de usuarios inexpertos requiere supervisión.

• **Niños pequeños y personas con discapacidad.** Este aparato no está destinado al uso por parte de niños pequeños o personas diversamente hábiles sin supervisión.

• Este producto no ha sido diseñado para ser utilizado por personas (niños incluidos) con discapacidades físicas, sensoriales o mentales, o que carezcan de la experiencia, conocimiento o destrezas necesarias, a menos que estén supervisados por una persona que se haga responsable de su seguridad. El operador debe tener la capacidad de mantener y controlar el pisón en posición incluso en terrenos desnivelados o inclinados. No deje nunca a los niños solos con este producto.

MONTAJE Y AJUSTES

⚠ ***ADVERTENCIA: Para reducir el riesgo de lesiones personales graves, apague la unidad y desconecte la batería antes de hacer cualquier ajuste o de extraer o colocar complementos o accesorios.*** *El encendido accidental puede causar lesiones.*

⚠ ***ADVERTENCIA:*** *Utilice exclusivamente baterías y cargadores de DEWALT.*

⚠ ***PELIGRO:*** *Si no se respetan las indicaciones de este manual y todas las instrucciones de seguridad que este contiene pueden producirse la muerte, lesiones o daños materiales. Lea atentamente y respete este manual, especialmente las instrucciones.*

⚠ ***PELIGRO:*** *El incumplimiento de las siguientes instrucciones de seguridad puede causar la muerte, lesiones o daños materiales. El incumplimiento de las siguientes instrucciones puede provocar sobrecalentamiento, incendio, explosión o descarga eléctrica.*

⚠ ***ADVERTENCIA:*** *No usar equipos de protección individual (EPI) o usar equipos inadecuados puede perjudicar la salud o causar lesiones. El equipo de protección individual incluye: protección ocular, protección auditiva, calzado de seguridad, guantes de trabajo y protección respiratoria.*

Determine y prepare el equipo de protección individual adecuado para el trabajo. Utilice únicamente equipos de protección individual que estén en buen estado y que ofrezcan una protección eficaz. Ajuste el equipo de protección individual a la persona, por ejemplo al tamaño corporal.

Antes de arrancar la máquina, familiarícese con los elementos de mando y control y con el modo de funcionamiento de la máquina y la zona de trabajo.

Coloque la máquina sobre una superficie plana.

• Compruebe lo siguiente:

- El nivel de aceite a través de la mirilla. Consulte ***Comprobación del nivel de aceite*** para ver las instrucciones.
- La máquina, para detectar cualquier defecto perceptible.
- Los fuelles, para detectar daños y fugas.
- El apriete de las uniones roscadas.
- Que todos los dispositivos de protección estén bien colocados.
- Que los elementos de control funcionen correctamente.
- Condiciones del motor y de la máquina.
- Que la máquina esté libre de material aceitoso e inflamable.
- Todas las asas, para asegurarse de que estén libres de grasa, aceites, combustibles, suciedad, nieve y hielo.

Utilice solo máquinas que hayan sido mantenidas periódicamentey que no tengan defectos.

Ajuste de profundidad de trabajo (Fig. A, C)

Si se coloca la empuñadura fuera de la posición óptima, puede aumentar la vibración mano-brazo. Esto debe tenerse en cuenta para determinar el periodo de exposición.

• Afloje los tornillos **12** lo suficiente para que el soporte se mueva hacia arriba y hacia abajo. No los saque completamente.

• Ajuste la altura de trabajo subiendo o bajando la empuñadura **3**.

• Apriete los tornillos **12**.

Colocación y extracción de la batería (Fig. B)

⚠ ***ADVERTENCIA:*** *Compruebe que la herramienta esté apagada antes de colocar la batería.*

NOTA: Para obtener los mejores resultados, compruebe que la batería esté completamente cargada.

Instalar la batería en la herramienta

1. Alinee la batería **1** con los rieles.
2. Deslice la batería hasta que quede bien colocada en la herramienta y asegúrese de que haga un chasquido cuando encaje.

Retirar la batería de la herramienta

1. Pulse el botón de liberación **2** y tire firmemente de la batería.
2. Introduzca la batería en el cargador como se describe en el manual de la batería/cargador.

Baterías con indicador de carga (Fig. B)

Algunas baterías DEWALT tienen un indicador de carga **26** que consiste en tres luces de LED verdes que indican el nivel de carga restante de la batería.

Para activar el indicador de carga, mantenga pulsado el botón del indicador de carga. Un grupo de tres luces LED verdes se iluminará, indicando el nivel de carga restante. Cuando el nivel de carga de la batería esté por debajo del límite necesario para el uso, el indicador de carga no se iluminará y deberá recargar la batería.

NOTA: El indicador de carga da solo una indicación de la carga que queda en la batería. No indica ninguna funcionalidad de la herramienta y está sujeto a variaciones en función de los componentes del producto, la temperatura y la aplicación del usuario final.

Interruptor de encendido/apagado de doble accionamiento (Fig. A, D)

⚠ ***ADVERTENCIA:*** *Cuando la máquina esté en funcionamiento, mantenga ambas manos firmemente sujetas a la máquina.*

• Para encender la máquina, pulse el interruptor de encendido de doble accionamiento **4** hacia delante y después hacia abajo. Una vez accionado el interruptor de doble accionamiento, la máquina puede tardar hasta cinco segundos en arrancar.

• Para apagar la máquina, pulse el interruptor de apagado **5**. Una vez que la máquina se apaga, puede tardar un momento en asentarse. El usuario debe esperar un breve periodo de tiempo antes de volver a encender la máquina.

Controles de velocidad (Fig. A, D)

La velocidad de la máquina puede controlarse con el botón de control de velocidad.

Si se pulsa el botón de alta velocidad (liebre) **7** aumenta la velocidad de la máquina. Si se pulsa el botón de baja velocidad (tortuga) **6** disminuye la velocidad de la máquina.

El panel de control de velocidad tiene un LED rojo de advertencia de motor caliente **23** en el centro y un LED blanco indicador de baja velocidad **22** en el botón de selección de velocidad.

Función de los LEDS	Descripción
Blanco Indicador de baja velocidad **22** iluminado constantemente	Baja velocidad activada.
Blanco Indicador de baja velocidad **22** intermitente	La máquina aún no ha alcanzado la velocidad máxima de avance.
Rojo Aviso de motor caliente **23** iluminado constantemente	El motor ha alcanzado la temperatura máxima de funcionamiento y se ha apagado automáticamente. Deje que el motor se enfríe.
Rojo Advertencia de motor caliente **23** intermitente	La máquina está señalizando un fallo que podría causar la avería del motor. Apague la máquina y llévela a un servicio técnico autorizado DEWALT.

FUNCIONAMIENTO

Instrucciones de uso

⚠ ***ADVERTENCIA:*** *Respete siempre las instrucciones de seguridad y las normas aplicables.*

⚠ ***ADVERTENCIA: Para reducir el riesgo de lesiones personales graves, apague la herramienta y desconecte la batería antes de hacer cualquier ajuste o de extraer o instalar accesorios o complementos.*** *El encendido accidental puede causar lesiones.*

⚠ ***PELIGRO: Peligro de muerte por vuelco o deslizamiento de la máquina.*** *El material inestable, los bordes inestables y las superficies resbaladizas pueden causar el vuelco de la máquina. Esto puede causar lesiones graves o la muerte.*

- *Navegue por las pendientes con cuidado y guíe siempre la máquina hacia arriba en dirección recta.*
- *Mantenga una distancia adecuada de los bordes de las zanjas y los terraplenes.*
- *Absténgase de realizar todo tipo de trabajos que pongan en peligro la estabilidad de la máquina.*
- *Durante el uso, asegúrese de que el operador tenga una ubicación tal que, si la máquina vuelca, el operador quede libre.*
- *No se desplace sobre superficies de hormigón duro, asfalto endurecido, suelo helado o suelo que no tenga una capacidad de carga adecuada.*

⚠ ***ATENCIÓN: Peligro de accidente.*** *La máquina arranca inmediatamente después de la puesta en marcha. Sujete firmemente la máquina.*

Posición correcta de las manos (Fig. E, F)

⚠ ***ADVERTENCIA:*** *Para reducir el riesgo de lesiones personales graves, tenga **SIEMPRE** las manos en una posición adecuada como la que se muestra.*

⚠ ***ADVERTENCIA:*** *Para reducir el riesgo de lesiones personales graves, sujete **SIEMPRE** bien la herramienta para prevenir una reacción repentina.*

La posición correcta de las manos es con ambas manos apoyadas en la empuñadura **3**.

Trabajar con el pisón (Fig. E, F)

⚠ ***ADVERTENCIA:*** *Guíe la máquina solo con la empuñadura, y no la levante durante el funcionamiento. Vigile siempre la máquina cuando tenga el motor en marcha.*

⚠ ***ADVERTENCIA:***

- *Sujete firmemente la empuñadura con ambas manos cuando cambie de modo de funcionamiento/velocidad.*
- *Guíe la máquina de modo que las manos no choquen contra objetos fijos; riesgo de lesiones (Fig. E, F).*
- *Guíe la máquina de modo que el operador no pueda quedar aplastado entre la máquina y objetos duros.*
- *Oiga y vigile cualquier condición anormal del pisón.*
- *No suelte nunca la máquina y mantenga un agarre firme cuando el motor esté en marcha.*
- *Mantenga los pies alejados de la placa base del pisón.*

La posición del operador es hacia delante, mirando desde la parte trasera de la máquina. (Fig. E, F)

- Seleccione la velocidad alta para obtener el máximo rendimiento.
- Seleccione la velocidad baja para aumentar el control sobre la unidad cuando maniobre en áreas estrechas, por ejemplo, alrededor de un tubo, en una esquina o sobre un tubo.
- La altura del material que vaya a compactar no debe ser superior a la que pueda compactar el pisón.
- Para obtener un rendimiento uniforme, seleccione la velocidad baja o alta de acuerdo con las condiciones del terreno y la densidad.

Velocidad de avance (Fig. A, D, F)

- La velocidad de avance puede modificarse de dos modos:
- Cambiando la inclinación:
  - Inclinación hacia delante = avance rápido.
  - Inclinación hacia atrás = avance lento.
- Poniendo un peso en la empuñadura:
  - Sin peso = avance lento.
  - Peso elevado = avance veloz.
- Cambie las velocidades de baja a alta utilizando los botones de velocidad baja **6** y alta **7**.

Estacionamiento del pisón (Fig. G, H)

- *Si es posible, estacione la máquina en una superficie nivelada y firme.*
- *Antes de abandonar la máquina, asegúrela para evitar que se incline o colóquela en posición horizontal (Fig. H).*
- *Si la máquina se deja desatendida, deberá bloquearse contra el uso no autorizado quitando la batería o trabando el interruptor de encendido (Fig. G).*

Después de usar la máquina

Después de usar la máquina, haga lo siguiente:

1. Apague la máquina.
2. Coloque la máquina sobre una superficie nivelada.
3. Extraiga la batería de la máquina. Consulte ***Colocación y extracción de la batería de la herramienta***.
4. Limpie la batería con un paño limpio y seco.
5. Limpie el carril de la batería y el bloque de terminales con un paño limpio y seco.
6. Compruebe visualmente si la batería está dañada.
7. Cargue la batería. Consulte ***Carga de la batería***.
8. Asegúrela contra movimientos involuntarios y usos no autorizados. Si la máquina se deja desatendida, deberá bloquearse contra el uso no autorizado trabando el interruptor de encendido de doble accionamiento **4** (Fig. G)

Transporte y carga (Fig. I–K)

⚠ ***ADVERTENCIA:*** *La máquina es pesada. No debe levantarla una sola persona.*

⚠ ***PELIGRO:*** *¡Peligro de muerte por carga suspendida! La máquina es pesada, pesa 65 kg sin batería. El transporte incorrecto de la máquina puede provocar la caída de la misma y lesiones personales.*

- *Apague siempre el motor y retire la batería antes de cargar y transportar la máquina.*
- *Fije la máquina para evitar que se incline o se deslice.*
- *Las personas no deben acercarse a las cargas suspendidas ni situarse debajo de tales cargas suspendidas cuando las desplacen.*
- *Asegúrese de que no haya personas en peligro.*
- *Para la carga, utilice solo rampas de carga suficientemente fuertes y seguras.*
- *La máquina puede balancearse cuando está suspendida.*
- *Antes del uso, compruebe que los puntos de contacto (punto de elevación dedicado) no estén dañados ni desgastados. Sustituya inmediatamente las piezas dañadas.*
- *Fije la máquina para que no ruede, resbale ni vuelque.*
- *Para cargar, amarrar y elevar la máquina, utilice siempre los puntos de elevación previstos.*

Para transportar la máquina o elevarla con una grúa, haga lo siguiente:

1. Retire siempre la batería antes de la carga y el transporte.
2. Compruebe que el motor se haya enfriado y haber retirado la batería.
3. Cuelgue los ganchos de la grúa **17** del punto de elevación dedicado **9**.
4. Cargue la máquina en el vehículo de transporte.
5. Retire el gancho de la grúa del punto de elevación dedicado.
6. Fije la máquina a las orejetas de transporte con correas y cárguela correctamente.
7. En el lugar de destino, afloje las orejetas de transporte.
8. Coloque los ganchos de la grúa en el punto de elevación dedicado.
9. Levante la máquina con una grúa y descárguela.
10. Coloque la máquina sobre un suelo nivelado y prepárela para el uso.

Transporte en distancias cortas (Fig. I)

En distancias cortas, transporte el pisón utilizando el rodillo **11**, con el motor apagado.

Sujete el pisón por el asa de transporte **8** cuando utilice el rodillo para el transporte en distancias cortas.

Carga (Fig. J)

Para cargar el pisón, cuelgue el gancho de la grúa en el punto de elevación dedicado **9**.

Amarre de la máquina (Fig. K)

Después de cargar el pisón en el vehículo, coloque la máquina de lado y átela por la empuñadura.

No amarre ninguna parte de la máquina de modo que el cableado o las piezas de plástico puedan sufrir tensiones.

Es responsabilidad del transportista elegir métodos suficientes para asegurar el producto.

MANTENIMIENTO

Su herramienta eléctrica ha sido diseñada para funcionar mucho tiempo con un mínimo de mantenimiento. Que siga funcionando satisfactoriamente depende del buen cuidado de la herramienta y de su limpieza periódica.

⚠ ***ADVERTENCIA: Para disminuir el riesgo de lesiones personales graves, apague la herramienta y desconecte la batería antes de realizar ajuste alguno o de quitar o instalar acoplamientos o accesorios.*** *La puesta en marcha accidental puede causar lesiones.*

El cargador y el paquete de pilas no pueden ser reparados.

Consulte en la parte trasera de este manual la información de contacto del centro de servicio o visite el sitio **www.2helpU.com**.

Información general de mantenimiento

- ¡Respete las normas de seguridad!
- Consulte en la parte trasera de este manual la información de contacto del centro de servicio o visite el sitio **www.2helpu.com.**
- Las reparaciones pueden ser realizadas solo por personal cualificado y autorizado.
- En caso de avería, consulte las instrucciones de ***Uso*** y ***mantenimiento*** para el correcto uso y mantenimiento.
- Si no puede localizar la avería, diríjase a un centro de servicio autorizado DEWALT para que efectúen la reparación.
- Siempre compruebe primero los elementos fácilmente accesibles (fusibles, LED, etc.).
- Evite el contacto con las piezas giratorias.
- Realice el mantenimiento únicamente con el motor apagado.
- Antes de realizar cualquier trabajo de mantenimiento, retire la batería.
- Limpie el motor y la máquina antes de realizar los trabajos de mantenimiento.
- Estacione la máquina sobre una superficie nivelada y fíjela para evitar que ruede y resbale, y asegúrela contra vuelcos, preferiblemente en posición horizontal.
- Asegúrese de que los lubricantes y las piezas de repuesto se eliminen de forma segura y aceptable para el medioambiente.
- Evite los cortocircuitos en los cables conductores de corriente.
- Después del lavado, seque los componentes con aire comprimido para evitar corrientes de fuga.
- En caso de avería de la máquina, cuelgue un cartel de advertencia en la empuñadura.

Par de apriete (Fig. C, N, P)

El par de apriete se controla con llaves dinamométricas.

IMPORTANTE: Sustituya todas las tuercas autoblocantes después de cada desmontaje.

Uniones roscadas (Fig. C, N, P)

Cuando se trata de dispositivos vibratorios, es importante comprobar a intervalos el apriete de las uniones roscadas. Tenga cuidado con el par de apriete.

Comprobación de los topes de goma (Fig. L)

Comprobar que los topes de goma **13** no tengan roturas ni desgarros y que estén bien ajustados. Si están dañados, sustitúyalos inmediatamente.

Comprobación de los fuelles (Fig. M)

- Compruebe el estado de los fuelles **14** y el ajuste. Sustituya inmediatamente los fuelles defectuosos.
- Compruebe que los clips de montaje **15** estén bien ajustados.

Pie de placa (Fig. N)

Si el pie de placa **10** se desgasta, puede sustituirse.

1. Afloje los cuatro tornillos **24** en sentido antihorario.
2. Quite las tuercas **25** y los pernos **24**.
3. Deseche las tuercas viejas.
4. Desmonte el pie de placa desgastado **10**.
5. Coloque el nuevo pie de placa fijando los cuatro tornillos **24** en sentido horario y aplique el par de apriete deseado, con tuercas nuevas **25**.

Comprobación del nivel del aceite (Fig. O)

1. Coloque el pisón en posición vertical.

IMPORTANTE: Deje el pisón en posición vertical durante un rato para que el aceite vuelva a la carcasa.

2. Limpie la mirilla de aceite **16**.
3. Compruebe el nivel de aceite.
4. El aceite debe llegar, como mínimo, hasta el borde superior de la mirilla. Si el nivel de aceite está bajo, no utilice el pisón y llévelo a un centro de servicio autorizado DEWALT para que le cambien el aceite.

Almacenamiento

Preparación para el almacenamiento

Si la máquina va a estar apagada durante un periodo prolongado (más de seis semanas), debe colocarla de forma estable sobre un palé, en una superficie firme y nivelada.

- El lugar de almacenamiento debe estar seco y protegido.
- La temperatura ambiente debe estar comprendida entre 0 °C y 45 °C.
- Antes de guardar la máquina:
- Límpiela a fondo.
- Comprueba que no haya fugas ni daños, y solucione cualquier problema que pudiese tener.
- Cúbrala con una lona protectora.

Devolución de la máquina al servicio técnico

Antes de devolver la máquina al servicio técnico, compruebe que no tenga:

- fugas.
- ningún otro daño.

Compruebe que todos los tornillos, tuercas y pernos estén bien colocados y apriételos si es necesario.

Limpieza

⚠ ***ADVERTENCIA:*** *Descarga eléctrica y peligro mecánico. Extraiga la batería antes de la limpieza.*

⚠ ***ADVERTENCIA:*** *Para garantizar un funcionamiento seguro y eficiente, mantenga siempre limpios el aparato eléctrico y las ranuras de ventilación.*

⚠ ***ADVERTENCIA:*** *Nunca utilice disolventes ni otros productos químicos agresivos para limpiar las piezas no metálicas de la herramienta. Estos productos químicos pueden debilitar los materiales usados en estas piezas. Use únicamente un paño humedecido con agua y jabón suave. Nunca deje que entre ningún líquido en la herramienta ni sumerja ninguna parte de la misma en líquidos.*

⚠ ***ADVERTENCIA:*** *Nunca limpie la máquina con el motor en marcha.*

⚠ ***ADVERTENCIA:*** *NO permita que el agua salpique el carril de la batería y el área del bloque de terminales. Seque todos los componentes de la interfaz de la batería.*

⚠ ***ADVERTENCIA:*** *Cuando utilice una manguera de agua, no dirija el chorro hacia las piezas eléctricas y cúbralas previamente.*

⚠ ***ADVERTENCIA:*** *Riesgo de incendio y explosión causado por sustancias inflamables. No utilice materiales inflamables o agresivos para la limpieza.*

⚠ ***AVISO: Peligro de daños materiales en la máquina por agua a alta presión.***

Las ranuras de ventilación pueden limpiarse con un cepillo no metálico suave y seco y/o una aspiradora adecuada. No use agua ni otros líquidos limpiadores. Use protección ocular y una mascarilla antipolvo aprobadas.

IMPORTANTE: Limpie la máquina diariamente.

1. Extraiga la batería.
2. Instale la tapa de transporte en la batería.
3. Proteja bien el motor contra el agua.
4. Limpie la máquina con un paño limpio y seco.
5. Seque las manchas de humedad de la máquina que puedan haberse producido durante la limpieza.
6. Después de la limpieza, compruebe que los cables, alambres, tornillos, tuercas y pernos estén colocados firmemente, que las conexiones no estén flojas, que no haya marcas de desgaste y que los terminales de la batería estén limpios.

Elimine inmediatamente cualquier problema.

Accesorios opcionales

⚠ ***ADVERTENCIA:*** *Puesto que los accesorios que no sean los suministrados por DEWALT no han sido probados con este producto, el uso de tales accesorios con esta herramienta puede resultar peligroso. Para reducir el riesgo de lesiones, use solo los accesorios recomendados por DEWALT con este producto.*

Consulte a su distribuidor para obtener más información acerca de los accesorios adecuados.

Colocación y extracción del kit de ruedas (Fig. A, P)

⚠ ***ADVERTENCIA:*** *No utilice el pisón si tiene las ruedas y el eje montados. Las ruedas deben utilizarse solo para transportar el pisón sobre superficies niveladas.*

Cómo instalar las ruedas

1. Afloje las tuercas **21** del pie de placa **10**.
2. Extraiga los soportes **19** como se muestra en la Fig. P.

3. Utilice una llave para apretar las tuercas **28** (suministradas con el kit de ruedas) en sentido horario a la **20** empuñadura **3** aplicando el par de apriete deseado.
4. Coloque las ruedas desmontables y el eje **18**.

Cómo quitar el kit de ruedas

1. Utilice una llave para aflojar las tuercas de los soportes en sentido antihorario y retírelas de los pernos.
2. Después de sacarlas, levante el soporte y el kit de ruedas de la máquina.

Cuadro de mantenimiento

Mantenimiento	Diario	Después de 20 horas de uso	Después de 100 horas de uso
Limpie la máquina.	**X**		
Compruebe visualmente el mazo de cables.	**X**		
Compruebe visualmente el sistema de carriles de la batería y el bloque de terminales.	**X**		
Compruebe visualmente todos los elementos de goma.	**X**		
Compruebe el nivel de aceite.	**X**		
Compruebe que las uniones atornilladas estén bien fijadas.		**X**	**X**

Protección del medioambiente



Los productos y las baterías son reciclables, pero si están marcadas con el símbolo del cubo de basura tachado, no deben tirarse junto con los residuos domésticos normales. Haga agotar totalmente las baterías y sáquelas, y separe toda fuente de luz del producto si es posible. Es responsabilidad del usuario eliminar los datos personales del producto. Después, lleve el residuo a un centro oficial de recogida de residuos o a un minorista que participe en el programa de recogida, que, por lo general, lo aceptará gratis. El embalaje debe desecharse según el código de material indicado. Las instrucciones de uso y seguridad deberían eliminarse solo después de dejar de usar el producto al que se refieren.

Consulte a su comunidad/municipio local para obtener información sobre la gestión de residuos. Para más información, visite **www.2helpU.com** y escanee el código QR anterior.

PILONNEUSE DEWALT POWERSHIFT™ DCPS660

AVERTISSEMENT : veillez à lire tous les avertissements sur la sécurité, les instructions, les illustrations et les spécifications de la présente notice, dont les sections concernant la batterie et le chargeur qui figurent dans la notice d'origine du produit ou qui sont fournies dans la notice séparée "Batteries et chargeurs". *Il est possible de se procurer les notices en contactant le service client (consultez le dos de la présente notice).*

Caractéristiques techniques

		DCPS660
Type		1
Nombre d'impacts	bpm	600–670
Hauteur de course	mm	65
Vitesse de travail	m/min	14
Force d'impact	kN	11,6
Émetteur Bluetooth		
Bande de fréquences	MHz	2400
Puissance maxi (EIRP)	mW	0,28
Poids (sans batterie)	kg	65

Valeurs sonores et/ou valeurs des vibrations (somme vectorielle triaxiale) selon la norme EN500-4:		
L_{PA} (Niveau de pression sonore au poste de travail)	dB(A)	94
L_{WA} (Niveau de puissance sonore mesuré)	dB(A)	105
Incertitude K =	dB(A)	3
Valeur des vibrations émises a_h =	m/s²	8,2
Incertitude K =	m/s²	1,5

Le niveau sonore et/ou de vibrations émis indiqué dans ce feuillet d'informations a été mesuré conformément à une méthode de test normalisée établie par la norme EN 500-4 et il peut être utilisé pour comparer un outil à un autre. Il peut également être utilisé pour effectuer une évaluation préliminaire de l'exposition.

⚠ ***AVERTISSEMENT :*** *le niveau sonore et/ou de vibrations émis déclaré correspond aux applications principales de l'outil. Cependant, si l'outil est utilisé pour des applications différentes, avec des accessoires différents ou qu'il est mal entretenu, le niveau sonore et/ou de vibrations émis peut varier. Ces éléments peuvent augmenter considérablement le niveau d'exposition sur la durée totale de travail.*

Toute estimation du degré d'exposition aux vibrations et/ou au bruit doit également prendre en compte les heures où l'outil est éteint ou lorsqu'il est en marche sans effectuer aucune tâche. Ces éléments peuvent sensiblement réduire le niveau d'exposition sur la durée totale de travail.

Identifiez et déterminez les mesures de sécurité supplémentaires pouvant protéger l'utilisateur des effets des vibrations et/ou du bruit, comme par exemple l'entretien de l'outil et des accessoires, le fait de conserver les mains au chaud (pertinent pour les vibrations) et d'organiser les méthodes de travail.

Déclaration de conformité CE
Directives Machines et Directive sur les Équipements radio

CE

Pilonneuse vibrante DCPS660

DEWALT certifie que les produits décrits dans la section ***Caractéristiques techniques*** sont en conformité avec les normes 2006/42/CE et EN62841-1:2015+A11:2022, EN 500-1:2006 + A1:2009, EN 500-4:2011.

Ces produits sont également conformes aux Directives 2014/53/UE, 2011/65/UE et 2000/14/CE, annexe VIII
TÜV Rheinland LGA Products GmbH, Tillystraße 2,
90431 Nürnberg, Allemagne, numéro de l'organisme mandaté : 0197
Catégorie annexe I : point 8

L_{WA} (niveau de puissance sonore mesuré) 105 dB
L_{WA} (niveau de puissance sonore garanti) 108 dB

L'intégralité de la déclaration de conformité européenne peut être demandée à l'adresse postale ci-dessous ou encore à l'adresse Internet suivante : **www.2helpu.com** (recherche par produit et par numéro de type indiqué sur la plaque signalétique).

Pour obtenir plus de précisions, prenez contact avec DEWALT à l'adresse qui suit ou consultez la dernière page de la notice.

Le soussigné est responsable de la compilation du dossier technique et il fait cette déclaration au nom de DEWALT.



Markus Rompel
Vice-Président Engineering, PTE-Europe
DEWALT, Richard-Klinger-Straße 11,
65510, Idstein, Allemagne
12.31.2024

AVERTISSEMENT : *afin de réduire le risque de blessure, lisez le manuel d'instruction.*

Définitions : consignes de sécurité

Les définitions ci-dessous décrivent le niveau de gravité de chaque mot signalétique. Lisez le manuel de l'utilisateur et soyez attentif à ces symboles.

⚠ ***DANGER :*** *indique une situation de risque imminent qui, si elle n'est pas évitée,* ***entraînera*** *des* ***blessures graves ou mortelles****.*

⚠ ***AVERTISSEMENT :*** *indique une situation potentiellement dangereuse qui, si elle n'est pas évitée,* ***pourrait*** *entraîner des* ***blessures graves ou mortelles****.*

⚠ ***ATTENTION :*** *indique une situation potentiellement dangereuse qui, si elle n'est pas évitée,* ***pourrait*** *entraîner des* ***blessures légères ou modérées****.*

AVIS : *indique une pratique ne* ***posant aucun risque de blessures****, mais qui par contre, si rien n'est fait pour l'éviter,* ***pourrait*** *poser des risques de* ***dommages matériels****.*

⚠ *Indique un risque de choc électrique.*

⚠ *Indique un risque d'incendie.*

CONSIGNES DE SÉCURITÉ GÉNÉRALES PROPRES AUX OUTILS ÉLECTRIQUES

⚠ ***AVERTISSEMENT : veuillez lire tous les avertissements de sécurité, toutes les instructions, illustrations et spécifications fournies avec cet outil électrique.*** *Le non respect des instructions listées ci-dessous peut conduire à des chocs électriques, des incendies et/ou de graves blessures.*

CONSERVER TOUTES CES DIRECTIVES ET CONSIGNES À TITRE DE RÉFÉRENCE

Le terme « outil électrique » mentionné dans les avertissements ci-après se rapporte aux outils alimentés sur secteur (avec fil) ou par piles (sans fil).

1) Sécurité – Aire de Travail

a) ***Maintenir l'aire de travail propre et bien éclairée.*** *Les lieux sombres ou encombrés sont propices aux accidents.*

b) ***Ne pas utiliser un outil électrique dans un milieu déflagrant, comme en présence de liquides, gaz ou poussières inflammables.*** *Les outils électriques peuvent produire des étincelles qui pourraient enflammer toute émanation ou poussière ambiante.*

c) ***Maintenir à l'écart les enfants, ou toute autre personne, lors de l'utilisation d'un outil électrique.*** *Toute distraction pourrait faire perdre la maîtrise de l'appareil.*

2) Sécurité – Électricité

a) ***La fiche électrique de l'outil doit correspondre à la prise murale. Ne modifier la fiche en aucune façon. Ne pas utiliser de fiche d'adaptation avec un outil électrique mis à la terre (masse).*** *L'utilisation de fiches d'origine et de prises appropriées réduira tout risque de décharges électriques.*

b) ***Éviter tout contact corporel avec des éléments mis à la terre comme : tuyaux, radiateurs, cuisinières ou réfrigérateurs.*** *Les risques de décharges électriques augmentent lorsque le corps est mis à la terre.*

c) ***Ne pas exposer les outils électriques à la pluie ou à l'humidité.*** *Tout contact d'un outil électrique avec un liquide augmente les risques de décharges électriques.*

d) ***Ne pas utiliser le cordon de façon abusive. Ne jamais utiliser le cordon pour transporter, tirer ou débrancher un outil électrique. Protéger le cordon de toute source de chaleur, de l'huile, et de tout bord tranchant ou pièce mobile.*** *Les cordons endommagés ou emmêlés augmentent les risques de décharges électriques.*

e) ***En cas d'utilisation d'un outil électrique à l'extérieur, utiliser systématiquement une rallonge conçue à cet effet.*** *Cela diminuera tout risque de décharges électriques.*

f) ***Si on ne peut éviter d'utiliser un outil électrique en milieu humide, utiliser un circuit protégé par un dispositif de courant résiduel (RCD).*** *Cela réduira tout risque de décharges électriques.*

3) Sécurité Individuelle

a) ***Rester systématiquement vigilant et faire preuve de jugement lorsqu'on utilise un outil électrique. Ne pas utiliser d'outil électrique en cas de fatigue ou sous l'influence de drogues, d'alcool ou de médicaments.*** *Tout moment d'inattention pendant l'utilisation d'un outil électrique comporte des risques de dommages corporels graves.*

b) ***Porter un équipement de protection individuel. Porter systématiquement un dispositif de protection oculaire.*** *Le fait de porter un masque anti-poussières, des chaussures antidérapantes, un casque de sécurité ou un dispositif de protection auditive, lorsque la situation le requiert, réduira les risques de dommages corporels.*

c) ***Prévenir tout démarrage accidentel. S'assurer que l'interrupteur est en position d'arrêt avant de brancher l'outil sur le secteur et/ou à la batterie, ou de le ramasser ou le transporter.*** *Transporter un outil le doigt sur l'interrupteur ou brancher un outil électrique alors que l'interrupteur est en position de marche invite les accidents.*

d) ***Retirer toute clé de réglage avant de démarrer l'outil.*** *Une clé laissée sur une pièce rotative d'un outil électrique comporte des risques de dommages corporels.*

e) ***Ne pas se précipiter. Garder une position et un équilibre adaptés à tout moment.*** *Cela permet un meilleur contrôle de l'outil électrique dans des situations inattendues.*

f) ***Porter des vêtements appropriés. Ne porter aucun vêtement ample ou bijou. Gardez vos cheveux et vos vêtements à l'écart des pièces mobiles.*** *Les vêtements amples, les bijoux ou les cheveux longs peuvent être happés par les pièces mobiles.*

g) ***Lorsqu'un dispositif de connexion à un système de dépoussiérage ou d'élimination est fourni, s'assurer qu'il est branché et utilisé correctement.*** *L'utilisation de ces dispositifs peut réduire les risques engendrés par les poussières.*

h) ***Ne pensez pas être à ce point familiarisé avec l'outil après l'avoir utilisé à de nombreuses reprises, au point de ne plus rester vigilant et d'en oublier les consignes de sécurité.*** *Toute action imprudente peut engendrer de graves blessures en une fraction de seconde.*

4) Utilisation et Entretien des Outils Électriques

a) ***Ne pas forcer un outil électrique. Utiliser l'outil approprié au travail en cours.*** *L'outil approprié effectuera un meilleur travail, de façon plus sûre et à la vitesse pour laquelle il a été conçu.*

b) ***Ne pas utiliser l'outil électrique si l'interrupteur ne permet pas de passer de l'état de marche à arrêt et inversement.*** *Tout outil électrique qui ne peut pas être commandé par l'interrupteur est dangereux et il faut le réparer.*

c) ***Débranchez la prise du secteur et/ou retirez le bloc-batterie, s'il est amovible, de l'outil électrique avant d'effectuer tout réglage, de changer un accessoire ou de ranger l'outil électrique.*** *Ces mesures de sécurité préventives réduisent le risque de démarrage accidentel de l'outil électrique.*

d) ***Après utilisation, ranger les outils électriques hors de portée des enfants et ne permettre à aucune personne non familière avec son fonctionnement (ou sa notice d'instructions) de l'utiliser.*** *Les outils peuvent être dangereux entre des mains inexpérimentées.*

e) ***Entretenir les outils électriques. Vérifier les pièces mobiles pour s'assurer qu'elles sont bien alignées et***

tournent librement, qu'elles sont en bon état et ne sont affectées d'aucune condition susceptible de nuire au bon fonctionnement de l'outil. En cas de dommage, faire réparer l'outil électrique avant toute nouvelle utilisation. *De nombreux accidents sont causés par des outils mal entretenus.*

f) ***Maintenir tout organe de coupe propre et bien affûté.*** *Les outils de coupe bien entretenus et affûtés sont moins susceptibles de se coincer et sont plus faciles à contrôler.*

g) ***Utiliser un outil électrique, ses accessoires, mèches, etc., conformément aux présentes directives et suivant la manière prévue pour ce type particulier d'outil électrique, en tenant compte des conditions de travail et de la tâche à effectuer.*** *L'utilisation d'un outil électrique à des fins autres que celles prévues est potentiellement dangereuse.*

h) ***Maintenez toutes les poignées et surfaces de préhension sèches, propres et exemptes d'huile et de graisse.*** *Des poignées et des surfaces de préhension glissantes ne permettent pas de manipuler et de contrôler l'outil correctement en cas de situations inattendues.*

5) Utilisation et entretien de la batterie

a) ***Recharger la batterie uniquement avec le chargeur spécifié par le fabricant.*** *Un chargeur propre à un certain type de batterie peut créer des risques d'incendie lorsqu'utilisé avec d'autres batteries.*

b) ***Utiliser les outils électriques uniquement avec leur batterie spécifique.*** *L'utilisation d'autres batteries comporte des risques de dommages corporels ou d'incendie.*

c) ***Après utilisation, ranger la batterie à l'écart d'objets métalliques, tels que trombones, pièces de monnaie, clés, clous, vis ou autres petits objets métalliques susceptibles de conduire l'électricité entre les bornes,*** *car cela pose des risques de brûlures ou d'incendie.*

d) ***Si utilisée de façon abusive, la batterie pourra perdre du liquide. Éviter alors tout contact. En cas de contact accidentel, rincer abondamment à l'eau claire. En cas de contact oculaire, rincer puis consulter immédiatement un médecin.*** *Le liquide de la batterie peut engendrer irritation ou brûlures.*

e) ***N'utilisez jamais un bloc-batterie ou un outil qui est endommagé ou qui a été modifié.*** *Une batterie endommagée ou altérée peut avoir un comportement imprévisible qui peut conduire à un incendie, une explosion ou un risque de blessure.*

f) ***N'exposez pas le bloc-batterie ou l'outil au feu ou à des températures excessives.*** *L'exposition au feu ou à des températures dépassant 130 °C peut provoquer une explosion.*

g) ***Respectez toutes les consignes de mise en charge et ne rechargez pas le bloc-batterie ou l'outil en dehors de la plage de températures spécifiée dans les instructions.*** *Une mise en charge inappropriée ou à des températures hors de la plage spécifiée peut endommager la batterie et augmente le risque d'incendie.*

6) Réparation

a) ***Faire entretenir les outils électriques par un réparateur qualifié en n'utilisant que des pièces de rechange identiques.*** *Cela permettra de préserver l'intégrité de l'outil électrique et la sécurité de l'utilisateur.*

b) ***Ne réparez jamais un bloc-batterie endommagé.*** *Les réparations sur les blocs-batteries ne doivent être effectuées que le fabricant ou l'un de ses prestataires de services agréés.*

Consignes de sécurité propres aux pilonneuses

- *La machine ne peut être mise en service que si elle adaptée à la situation sur le chantier, concernant notamment la stabilité et l'état de la surface ou le fait que le sol puisse s'effondrer (ex : sur un pont).*
- *N'utilisez pas la machine dans des zones où des canalisations de gaz/eau ou des câbles électriques cachés pourraient être endommagés.*
- *Faites attention aux remblais en pente ! Risque de glissement sur des matériaux roulants ou des surfaces trop lisses.*
- *Soyez particulièrement attentif aux parois latérales des tranchées et des fosses et assurez-vous qu'elles sont stables et qu'elles ne s'effondrent pas à cause des vibrations. Risque de déversement !*
- *Si la machine est laissée sans surveillance, elle doit être verrouillée contre toute utilisation non autorisée en retirant la batterie ou verrouillant l'interrupteur d'alimentation (Fig. G). La machine doit de plus être placée en position stable et sécurisée pour ne pas qu'elle bascule.*
- *Balisez la zone de travail et empêchez l'accès à toute personne non autorisée. Il existe sinon un risque de blessures !*
- *Les opérateurs de cette machine doivent s'assurer que les personnes qui travaillent dans la même zone gardent une distance minimum de deux mètres avec la machine quand elle est en marche*
- *Le poids de la machine ne doit pas être porté par une personne seule.*

⚠ ***AVERTISSEMENT :*** *le moteur à nu de la pilonneuse peut devenir très chaud pendant l'utilisation. Ne touchez pas les surfaces chaudes à mains nues.*

- *La machine contient de l'huile. En cas de fuite d'huile, stoppez le travail et apportez la machine dans un centre d'assistance pour la faire réparer.*
- *L'huile ne doit pas pénétrer dans le sol. Les objets contaminés doivent être jetés de façon écologique.*

Conversions et changements sur la machine

Pour quelque raison que ce soit, les modifications de la machine non autorisées sont interdites.

Des pièces et des accessoires d'origine ont été spécifiquement conçus pour la machine. Sachez que les pièces et les équipements spéciaux non fournis par DEWALT ne sont pas autorisés par DEWALT. L'installation et/ou l'utilisation de tels produits peut également nuire à la sécurité active et/ou passive.

Le fabricant décline toute responsabilité en cas de dommage provoqué par l'utilisation de pièces ou d'équipements spéciaux non d'origines.

Marquages apposés sur l'outil

Les pictogrammes suivants sont présents sur l'outil :


lisez la notice avant l'utilisation.


Portez des protections auditives.


Portez une protection oculaire


Portez des chaussures de sécurité


Éloignez les mains de cette zone


Point de levage.


Risque de pincement.


N'aspergez pas la machine avec de l'eau sous haute pression.


Surfaces chaudes

Batterie DEWALT POWERSHIFT™

Risques résiduels

Cette machine DEWALT a été conçue selon une technologie de pointe actuelle et la réglementation technique en vigueur. Cette machine peut cependant toujours nuire aux personnes et aux équipements si :

- *elle n'est pas utilisée comme prévu.*
- *elle n'est pas utilisée par du personnel correctement formé.*
- *elle a été modifiée ou convertie de façon inappropriée.*
- *la réglementation sur la sécurité n'est pas respectée.*

C'est la raison pour laquelle toutes les personnes impliquées dans l'utilisation, la maintenance ou les réparations de la machine doivent lire et respecter la notice d'utilisation et notamment les consignes de sécurité. Cela doit être confirmé par la société exploitant la machine, par des signatures si nécessaire.

Avertissement pour les piles boutons

⚠ *AVERTISSEMENT*	
• **RISQUE D'INGESTION :** ce produit contient une pile bouton. • **SON INGESTION PEUT ENTRAÎNER LA MORT** ou de graves blessures. • L'ingestion d'une pile bouton peut provoquer des **brûlures chimiques internes** en **2 heures**. • **CONSERVEZ** les piles neuves et usagées **HORS DE PORTÉE des ENFANTS.** • **Consultez un médecin immédiatement** si vous suspectez qu'une pile a été avalée ou insérée dans une quelconque partie du corps.	

Retirez et recyclez ou jetez immédiatement les piles usagées conformément à la réglementation locale et tenez-les à l'écart des enfants. NE jetez PAS les piles/batteries avec les déchets ménagers et les incinérez pas. Même usagées les piles/batterie peuvent provoquer de graves blessures ou la mort. Consultez un professionnel de la santé pour obtenir des informations sur le traitement. L'outil utilise un CR2450 type de batterie d'une tension nominale de 3V.Les piles non rechargeables ne doivent pas être rechargées. Ne forcez pas la décharge, la recharge, ne l'ouvrez pas, évitez les sources de chaleur supérieures à 60 ° C et ne l'incinérer pas. Le résultat pourrait sinon entraîner des blessures de type brûlures chimiques dues au dégazage, à une fuite ou une explosion. Veillez à ce que les piles/batteries soient installées correctement, en respectant la polarité (+ et -). Ne mélangez pas des pile/batteries usagées avec des piles/batteries neuves, des piles/batteries de différentes marques ou des types de piles/batteries différents, comme alcalines avec zinc-carbone ou piles/batteries rechargeables. Retirez et recyclez immédiatement ou jetez les piles/batteries de l'équipement non utilisées pendant une longue période et conformément à la réglementation. Veillez à toujours parfaitement refermer le compartiment à pile/batterie. Si le compartiment à pile/batterie ne peut plus être correctement fermé, n'utilisez plus le produit, retirez les piles/batteries et conservez-les loin des enfants.

Type de batterie

Il est possible d'utiliser les blocs-batteries suivants :

Batterie	(kg)
DCBPS0554	5,3

L'adaptateur DCAFVPS DEWALT FLEXVOLT® vers DEWALT POWERSHIFT™ ** peut également servir avec les blocs-batteries suivants :

Batterie	(kg) Batterie et adaptateur
DCB546	2,78
DCB547/G	3,16
DCB548	3,16
DCB549	3,90

**L'adaptateur DCAFVPS DEWALT FLEXVOLT® vers DEWALT POWERSHIFT™ n'est destiné ni à la vente, ni à l'utilisation en Allemagne.

Contenu de l'emballage

L'emballage contient :

1 Pilonneuse
1 Notice d'utilisation

• *Vérifiez que l'outil et ses pièces ou accessoires n'ont pas été endommagés pendant le transport.*

Emplacement du code date (Fig. A)

Le code de la date de fabrication **27** est composé de l'année en 4 chiffres, suivie de la semaine en 2 chiffres, suivie de 2 chiffres représentant le code de l'usine.

Présentation (Fig. A)

⚠ ***AVERTISSEMENT :*** *ne modifiez jamais l'outil électrique ni aucune de ses pièces. Il existe sinon un risque de blessures ou de dommages.*

1 Batterie
2 Bouton de libération de batterie
3 Poignée
4 Interrupteur de mise en marche à double action
5 Interrupteur de mise à l'arrêt
6 Vitesse lente (tortue)
7 Vitesse rapide (lièvre)
8 Poignée de transport
9 Point de levage exclusif
10 Semelle
11 Rouleau

Utilisation prévue

La pilonneuse DCPS660 DEWALT POWERSHIFT™ est un équipement de compactage professionnel fiable du fait de sa stabilité et de sa robustesse.

La machine ne peut servir que pour :
- le compactage du sol.
- Les travaux de réparation du sol
- Le pavage d'allées.
- Les travaux dans les fossés et les tranchées.
- Sous-couche et compactage des accotements.

La pilonneuse ne peut être utilisée que par des personnes formées et familiarisées avec l'utilisation prévue de cette machine.

NE TRAVAILLEZ PAS sur le béton et les surfaces dures.

N'UTILISEZ PAS l'équipement dans un environnement humide ou en présence de liquides ou de gaz inflammables.

NE LAISSEZ PAS les enfants entrer en contact avec cet outil. Les utilisateurs inexpérimentés doivent être surveillés quand ils utilisent cet outil.

- **Jeunes enfants et personnes infirmes.** Cette machine n'est pas prévue pour être utilisée par de jeunes enfants ou des personnes handicapées sans surveillance.
- Ce produit n'est pas destiné à être utilisé par des personnes (y compris les enfants) aux capacités physiques, sensorielles ou intellectuelles réduites ou qui manquent d'expérience, de connaissances ou d'aptitudes, à moins qu'elles ne soient surveillées par une personne responsable de leur sécurité. L'opérateur doit être capable de tenir et de maîtriser la pilonneuse en position, même sur des sols irréguliers ou inclinés. Ne laissez jamais les enfants seuls avec ce produit.

MONTAGE ET RÉGLAGES

⚠ ***AVERTISSEMENT : pour réduire tout risque de dommages corporels graves, arrêter et déconnecter la batterie avant tout réglage ou avant de retirer ou installer toute pièce ou tout accessoire.*** *Tout démarrage accidentel pourrait causer des dommages corporels.*

⚠ ***AVERTISSEMENT :*** *utiliser exclusivement des batteries et chargeurs DEWALT.*

⚠ ***DANGER :*** *le non-respect de cette notice et de toutes les consignes de sécurité qu'elle contient peut entraîner des blessures graves et mortelles ou des dégâts matériels. Veillez à lire et à respecter cette notice et notamment les consignes de sécurité.*

⚠ ***DANGER :*** *le non-respect des consignes qui suivent peut entraîner des blessures graves et mortelles ou des dégâts matériels. Le non-respect des consignes qui suivent peut entraîner une surchauffe, un incendie, un éclatement, une explosion ou un choc électrique.*

⚠ ***AVERTISSEMENT :*** *le non-respect du port des équipements de protection individuelle (EPI) ou l'utilisation d'équipements inadaptés, peut nuire à la santé et entraîner des blessures. Les équipements de protection personnelle incluent : les protections oculaires, les protections auditives, les chaussures de sécurité, les gants de travail et les aides respiratoires.*

Choisissez et préparez les bons EPI pour la tâche à réaliser. N'utilisez que des EPI en bon état et offrant une réelle protection. Réglez les EPI en fonction de la taille de la personne qui les utilise.

Avant de démarrer la machine, familiarisez-vous avec les éléments de manœuvre et de commande et au mode de fonctionnement de la machine ainsi qu'avec la zone de travail.

Posez la machine sur une surface uniforme.

- Contrôlez :

- le niveau d'huile par le regard. Consultez la section ***Contrôler le niveau d'huile*** pour lire les consignes.
- Tout défaut notable sur la machine.
- Les dommages et les fuites sur les soufflets.
- Le bon serrage des raccords vissés.
- La présence et la bonne fixation de tous les dispositifs de sécurité.
- Le bon fonctionnement des éléments de commande.
- L'état du moteur et de la machine.
- Que la machine est exempte de toute substance huileuse ou inflammable.
- Toutes les poignées, pour vous assurer qu'elles sont exemptes de graisse, d'huile, de carburant, de saleté, de neige ou de givre.

N'utilisez que des machines ayant été régulièrement entretenues et exemptes de défauts.

Régler la hauteur de travail (Fig. A, C)

Ne pas régler la poignée à la position optimale peut augmenter les vibrations dans les bras/mains. Cela doit être pris en compte pour la durée de l'exposition à ces éléments.

- Desserrez suffisamment les vis **12** pour que le support puisse être déplacé vers le haut et le bas. Ne les retirez pas.
- Réglez la hauteur de travail en remontant ou en descendant la poignée **3**.
- Serrez les vis **12**.

Installer et retirer le bloc-batterie (Fig. B)

⚠ ***AVERTISSEMENT :*** *assurez-vous que l'outil est bien éteint avant d'insérer le bloc-batterie.*

REMARQUE : pour un résultat optimal, contrôlez que votre bloc-batterie est complètement rechargé.

Pour installer le bloc-batterie dans l'outil

1. Alignez le bloc batterie **1** avec les rails.
2. Faites-le glisser jusqu'à ce qu'il soit bien fixé en place dans l'outil et assurez-vous de bien entendre le clic de verrouillage.

Pour retirer le bloc-batterie de l'outil

1. Enfoncez le bouton de libération de la batterie **2** et tirez fermement le bloc-batterie hors de l'outil.
2. Insérez le bloc-batterie dans le chargeur comme décrit dans la notice de la batterie/du chargeur.

Blocs-batteries avec jauge de puissance (Fig. B)

Certains blocs-batteries DEWALT sont équipés d'une jauge de puissance **26** composée de trois voyants verts qui indiquent le niveau de charge restant dans le bloc-batterie.

Pour activer la jauge de puissance, maintenez enfoncé le bouton de la jauge de puissance. Une combinaison de trois DEL vertes s'allument de façon à indiquer le niveau de charge restant. Lorsque le niveau de charge de la batterie est inférieur à la limite permettant l'utilisation, la jauge de puissance ne s'allume plus et la batterie doit être rechargée.

REMARQUE : la jauge de puissance ne donne qu'une indication de la charge restant dans le bloc-batterie. Elle n'indique pas la fonctionnalité de l'outil et elle peut être sujette à des variations en fonction des composants du produit, de la température et de l'intervention réalisée par l'utilisateur final.

Interrupteur de mise en marche à double action / Interrupteur de mise à l'arrêt (Fig. A, D)

⚠ ***AVERTISSEMENT :*** *quand la machine est en marche, gardez fermement vos deux mains dessus.*

• Pour mettre la machine en marche, enfoncez l'interrupteur de mise en marche à double action 4 vers l'avant puis vers le bas. La machine prend environ cinq secondes pour démarrer une fois l'interrupteur à double action enclenché.

• Pour éteindre la machine, appuyez sur l'interrupteur de mise à l'arrêt 5. Une fois la machine éteinte, elle peut mettre un instant pour s'arrêter complètement. L'utilisateur doit attendre un court moment avant de remettre la machine en marche.

Commande pour la vitesse (Fig. A, D)

La vitesse de la machine peut être contrôlée avec le bouton de sélection de la vitesse.

Enfoncez le bouton Vitesse rapide (lièvre) 7 permet d'accélérer la vitesse de la machine. Enfoncez le bouton Vitesse lente (tortue) 6 permet de diminuer la vitesse de la machine.

Le panneau de commande de la vitesse intègre au centre un voyant rouge qui avertit si le moteur chauffe 23 et un voyant blanc indiquant une vitesse faible 22 dans le bouton de sélection de la vitesse.

Fonctionnement des voyants	Désignation
Indicateur Vitesse faible **blanc** 22 allumé en permanence	La vitesse faible est activée.
Indicateur Vitesse faible **blanc** 22 clignotant	La machine n'a pas encore atteint sa pleine vitesse en marche avant.
Avertissement Moteur chaud **rouge** 23 allumé en permanence	Le moteur a atteint sa température de service maximum et il se coupe automatiquement. Laissez le moteur refroidir.
Avertissement Moteur chaud **rouge** 23 clignotant	La machine signale un défaut qui pourrait entraîner une panne moteur. Éteignez la machine et emmenez-la à un réparateur agréé DEWALT.

FONCTIONNEMENT

Instructions pour l'utilisation

⚠ ***AVERTISSEMENT :*** *respectez toujours les consignes de sécurité et la réglementation applicable.*

⚠ ***AVERTISSEMENT : afin de réduire tout risque de blessure grave, éteignez l'outil et retirez le bloc-batterie avant d'effectuer toute opération de réglage ou de retirer/installer un équipement ou un accessoire.*** *Un démarrage accidentel peut occasionner des blessures.*

⚠ ***DANGER : danger de mort si la machine bascule ou glisse.*** *Toutes les matières et les bordures instables et toutes les surfaces glissantes peuvent faire basculer la machine. Cela peut entraîner des blessures graves ou mortelles.*

• *Déplacez-vous prudemment en pente et guidez toujours la machine en ligne droite vers le haut.*

• *Gardez une distance appropriée avec les tranchées et les remblais.*

• *N'adoptez jamais aucune méthode de travail qui puisse menacer la stabilité de la machine.*

• *Pendant l'utilisation, l'opérateur doit veiller à se positionner de sorte que si la machine bascule, il ne reste pas coincé.*

• *Ne déplacez pas la machine sur du béton durci, des surfaces bitumées durcies, des sols gelés ou des sols n'ayant la capacité de charge suffisante.*

⚠ ***ATTENTION : risque d'accident.*** *La machine bouge sitôt démarrée. Tenez-la avec force.*

Position correcte des mains (Fig. E, F)

⚠ ***AVERTISSEMENT :*** *afin de réduire tout risque de graves blessures, veillez à* ***TOUJOURS*** *respecter la position des mains recommandée et illustrée.*

⚠ ***AVERTISSEMENT :*** *afin de réduire tout risque de blessures graves, maintenez* ***TOUJOURS*** *l'outil fermement afin de pouvoir anticiper toute réaction soudaine.*

La position correcte pour les mains nécessite que les deux mains soient sur la poignée 3.

Travailler avec la pilonneuse (Fig. E, F)

⚠ ***AVERTISSEMENT :*** *ne guidez la machine qu'à l'aide de la poignée et ne la soulevez pas pendant l'utilisation. Gardez toujours un œil sur la machine quand le moteur tourne.*

⚠ ***AVERTISSEMENT :***

• *tenez fermement la poignée à deux mains quand vous changez de mode de fonctionnement ou de vitesse.*

• *Guidez la machine sans que vos mains ne puissent toucher aucun objet fixe ; risque de blessures (Fig. E, F).*

• *Guidez la machine de sorte à ne pas pouvoir vous faire écraser entre la machine et d'éventuels obstacles.*

• *Soyez à l'écoute et attentif visuellement à tout comportement anormal de la pilonneuse.*

• *Ne lâchez jamais la machine et tenez-la fermement tant que le moteur est en marche.*

• *Gardez vos pieds loin de la semelle de la pilonneuse.*

L'opérateur doit se tenir derrière la machine face au sens de déplacement. (Fig. E, F)

• Choisissez la vitesse la plus rapide pour plus de performances.

• Choisissez la vitesse la plus lente pour augmenter la maîtrise de la machine quand vous manœuvrez dans des zones étroites, ex : autour et sur des canalisations, dans les coins, etc.

• La hauteur de la matière à comprimée ne doit pas dépasser la hauteur que la pilonneuse peut traverser.

• Pour des performances homogènes, choisissez la vitesse lente ou rapide en fonction de l'état et de la densité du sol.

Cadence (Fig. A, D, F)

• La cadence de la machine peut être influencée de deux façons :

• en changeant l'inclinaison :

- inclinaison vers l'avant = cadence plus rapide vers l'avant.
- Inclinaison vers l'arrière = cadence plus lente vers l'avant.

• En appuyant plus sur la poignée :

- pas de poids = cadence plus lente vers l'avant.
- Plus de poids = cadence plus rapide vers l'avant.

• En changeant la vitesse de lente à rapide ou vice-versa à l'aide des boutons Vitesse lente 6 et Vitesse rapide 7.

Garer la machine (Fig. G, H)

• *Si possible, garez la machine sur une surface de niveau et solide.*

• *Avant de laisser la machine, sécurisez-la pour ne pas qu'elle bascule ou posez-la à l'horizontale (Fig. H).*

• *Si la machine est laissée sans surveillance, elle doit être verrouillée contre toute utilisation non autorisée en retirant la batterie ou verrouillant l'interrupteur d'alimentation (Fig. G).*

Après avoir utilisé la machine

Après avoir utilisé la machine, procédez comme suit :

1. éteignez la machine.
2. Placez la machine sur un sol de niveau.
3. Retirez la batterie de la machine. Consultez la section ***Insérer et retirer le bloc-batterie de l'outil***.
4. Nettoyez la batterie la batterie avec un chiffon propre et sec.
5. Nettoyez le rail de la batterie et le bornier avec un chiffon propre et sec.
6. Contrôlez visuellement l'absence de dommages sur la batterie.
7. Rechargez la batterie. Consultez la section ***Recharger une batterie***.
8. Sécurisez-la contre tout mouvement intempestif et utilisation non autorisée. Si la machine est laissée sans surveillance, elle doit être verrouillée contre toute utilisation non autorisée en bloquant l'interrupteur de mise en marche à double action **4** (Fig. G)

Transport et chargement (Fig. I–K)

⚠ ***AVERTISSEMENT :*** *la machine est lourde. Ne soulevez pas la machine seul.*

⚠ ***DANGER :*** *danger de mort par les charges suspendues ! La machine est lourde, 65 kg sans batterie. Le transport mal adapté de la machine peut entraîner sa chute et des blessures.*

• *Veillez à toujours couper le moteur et à retirer la batterie pour charger et transporter la machine.*

• *Sécurisez la machine pour empêcher qu'elle ne bascule ou qu'elle ne glisse.*

• *Personne ne doit se tenir près ou sous des charges suspendues, ni grimper sur une charge suspendue.*

• *Veillez à ce que personne ne soit mis en danger.*

• *N'utilisez que des rampes de chargement suffisamment solides et sûres.*

• *Il est possible que la machine se balance quand elle est suspendue.*

• *Contrôlez l'absence de dommage et d'usure sur les points de contact (structure, anneaux de levage) avant l'utilisation. Remplacez immédiatement toutes les pièces endommagées.*

• *Sécurisez la machine pour qu'elle ne puisse pas rouler, glisser ou basculer.*

• *Veillez à toujours utiliser les points de levage prévus pour charger, arrimer et lever la machine.*

Pour transporter la machine ou la soulever à l'aide d'une grue, procédez comme suit :

1. veillez à toujours retirer la batterie avant de le chargement le transport.
2. Veillez à ce que le moteur ait refroidi et que la batterie ait été retirée.
3. Accrochez le crochet de la grue **17** au niveau du point de levage prévu **9**.
4. Chargez la machine sur le véhicule de transport.
5. Retirez le crochet de la grue du point de levage.
6. Sécurisez la machine au niveau des longerons de transport avec des sangles et installez-la correctement.
7. Arrivé à destination, détachez les longerons de transport.
8. Fixez le crochet de la grue au niveau de point de levage prévu.
9. Soulevez la machine avec la grue pour la décharger.
10. Placez la machine sur un sol de niveau et préparez-la pour l'utiliser.

Transport sur de courtes distances (Fig. I)

Sur les distances courtes, transportez la pilonneuse à l'aide du rouleau **11**, moteur coupé.

Tenez la pilonneuse par la poignée de transport **8** quand vous utilisez le rouleau pour transporter la machine sur de courtes distances.

Chargement (Fig. J)

Pour charger la pilonneuse, accrochez le crochet de la grue sur le point de levage prévu **9**.

Arrimer la machine (Fig. K)

Après avoir chargé la pilonneuse dans le véhicule de transport, couchez-la sur le côté et arrimez-la en passant la sangle dans la poignée.

Ne sanglez aucune partie de la machine où des fils et des pièces en plastique pourraient être comprimées.

Il est de la responsabilité du transporteur de choisir une méthode adaptée pour sécuriser le produit.

MAINTENANCE

Votre outil électrique a été conçu pour fonctionner longtemps avec un minimum de maintenance. Le fonctionnement continu et satisfaisant de l'outil dépendra d'une maintenance adéquate et d'un nettoyage régulier.

⚠ ***AVERTISSEMENT : pour réduire tout risque de dommages corporels graves, arrêter et déconnecter la batterie avant tout réglage ou avant de retirer ou installer toute pièce ou tout accessoire.*** *Tout démarrage accidentel pourrait causer des dommages corporels.*

Le chargeur et le bloc batterie ne peuvent pas être réparés.

Consultez la dernière page de cette notice pour obtenir les coordonnées des centres d'assistance ou visitez le site **www.2helpU.com**.

Informations générales concernant la maintenance

• Respectez la réglementation sur la sécurité !

• Consultez la dernière page de cette notice pour obtenir les coordonnées des centres d'assistance ou visitez le site **www.2helpu.com.**

• Il n'y a que les personnes qualifiées qui puissent effectuer les réparations.

• En cas de panne, consultez les consignes de la section ***Utilisation*** et ***Maintenance*** pour savoir comment bien utiliser et entretenir la machine.

• Si la panne ne peut pas être localisée, confiez les réparations à un centre d'assistance DEWALT agréé.

• Commencez toujours par contrôler les éléments les plus accessibles (fusibles, voyants, etc.).

• Évitez tout contact avec les pièces rotatives.

- Ne réalisez la maintenance que quand le moteur est à l'arrêt.
- Retirez la batterie, avant d'effectuer toute opération de maintenance.
- Nettoyez le moteur et la machine avant d'effectuer toute opération de maintenance.
- Garez la machine, de préférence à l'horizontale, sur une surface de niveau et sécurisez-la pour qu'elle ne puisse ni rouler, ni glisser, ni basculer.
- Veillez à vous débarrassez des lubrifiants et pièces remplacées de façon sûre et écologique.
- Évitez les courts-circuits sur les câbles sous tension.
- Après le nettoyage, séchez les composants à l'air comprimé afin d'éviter les courants de fuite.
- Si la machine tombe en panne, fixez un écriteau d'avertissement sur la poignée.

Couple de serrage (Fig. C, N, P)

Le couple de serrage est contrôlé à l'aide d'une clé dynamométrique.

IMPORTANT : remplacez tous les écrous auto-bloquants après chaque démontage.

Raccords vissés (Fig. C, N, P)

Sur les engins vibrants, il est important de contrôler régulièrement le bon serrage des raccords vissés. Faites attention au couple de serrage.

Contrôler les amortisseurs en caoutchouc (Fig. L)

Contrôlez l'usure des amortisseurs en caoutchouc **13** et leur bonne assise. Remplacez-les immédiatement s'ils sont endommagés.

Contrôler les soufflets (Fig. M)

- Contrôlez l'état et la bonne assise des soufflets **14**. Remplacez immédiatement les soufflets défectueux.
- Contrôlez la bonne fixation des clips de fixation **15**.

Semelle (Fig. N)

Si la semelle **10** est usée, elle peut être remplacée.

1. Desserrez les quatre boulons **24** dans le sens inverse des aiguilles d'une montre.
2. Retirez les écrous **25** et les boulons **24**.
3. Jetez les vieux écrous.
4. Retirez la semelle usée **10**.
5. Fixez la semelle neuve en fixant les quatre boulons **24** avec des écrous neufs **25**, dans le sens des aiguilles d'une montre au couple voulu.

Contrôler le niveau d'huile (Fig. O)

1. Posez la pilonneuse debout à la verticale.

IMPORTANT : laissez la pilonneuse reposer debout à la verticale pendant un petit moment pour que l'huile redescende.

2. Nettoyez le regard d'huile **16**.
3. Contrôlez le niveau d'huile.
4. L'huile doit au moins atteindre le bord supérieur du regard. Si le niveau d'huile est bas, ne faites pas fonctionner la machine et apportez la pilonneuse dans un centre d'assistance DEWALT agréé pour la faire vidanger.

Rangement

Préparation pour le rangement

Si la machine doit être arrêtée pour une longue période (plus de six semaines), elle doit être placée de façon sécurisée sur une palette, elle-même posée sur une surface ferme et de niveau.

- La zone de stockage doit être au sec et protégée.
- La température ambiante doit être comprise entre 0 °C et 45 °C.
- Avant de ranger la machine:
- Nettoyez-la soigneusement.
- Contrôlez l'absence de fuites et de dommages et corrigez tout éventuel problème.
- Couvrez la machine avec une bâche de protection.

Remettre la machine en service

Avant de remettre la machine en service, contrôlez :

- l'absence de fuites.
- L'absence de tout autre dommage.

Contrôlez la bonne fixation de toutes les vis, tous les écrous et tous les boulons et resserrez-les si nécessaire.

Nettoyage

⚠ ***AVERTISSEMENT :*** *risque de décharges électriques et de chocs mécaniques. Retirez la batterie avant le nettoyage.*

⚠ ***AVERTISSEMENT :*** *afin de garantir le fonctionnement sûr et efficace de l'appareil électrique, veillez à ce que l'appareil et les fentes d'aération restent propres.*

⚠ ***AVERTISSEMENT :*** *n'utilisez jamais de solvants ou d'autres produits chimiques décapants pour nettoyer les pièces non métalliques de l'outil. Ces produits chimiques pourraient attaquer la matière de ces pièces. Utilisez un chiffon humidifié avec de l'eau et un savon doux. Ne laissez jamais aucun liquide pénétrer à l'intérieur de l'outil et n'immergez jamais aucune de ses pièces dans aucun liquide.*

⚠ ***AVERTISSEMENT :*** *ne nettoyez jamais la machine quand le moteur est en marche.*

⚠ ***AVERTISSEMENT :*** *NE permettez AUCUNE éclaboussure d'eau sur le rail de la batterie et la zone du bornier. Essuyez tous les éléments servant au raccordement de la batterie.*

⚠ ***AVERTISSEMENT :*** *si vous utilisez un tuyau d'eau, couvrez au préalable les composants électriques et ne dirigez pas l'eau dessus.*

⚠ ***AVERTISSEMENT :*** *risque d'incendie et d'explosion dû à des substances inflammables. Pour le nettoyage, n'utilisez aucun produit inflammable ou agressif.*

⚠ ***REMARQUE : risque d'endommager la machine avec de l'eau à haute pression.***

Vous pouvez nettoyer les aérations à l'aide d'une brosse souple non-métallique sèche et/ou un aspirateur adapté. N'utilisez ni eau, ni solution de nettoyage. Veillez à vous protéger les yeux et à porter un masque à poussière homologué.

IMPORTANT : nettoyez la machine tous les jours.

1. Retirez la batterie.
2. Installez le cache de transport sur la batterie.
3. Protégez correctement le moteur de l'eau.
4. Essuyez la machine pour la sécher avec un chiffon propre et sec.
5. Séchez tous les endroits de la machine qui ont pu être mouillés pendant le nettoyage.

6. Après le nettoyage, contrôlez que les câbles et les fils, les vis, les écrous et les boulons sont bien fixés, qu'ils ne sont pas desserrés, l'absence de trace de frottement ou d'autres dommages et l'absence de contamination sur les bornes de la batterie.

Corrigez immédiatement tout problème détecté.

Accessoires en option

⚠ ***AVERTISSEMENT :*** *les accessoires, autres que ceux proposés par DEWALT n'ayant pas été testés avec ce produit, leur utilisation avec cet outil pourrait être dangereuse. Afin de réduire les risques de blessures, n'utilisez que les accessoires DEWALT recommandés avec ce produit.*

Contactez votre revendeur pour obtenir plus de précisions sur les accessoires compatibles.

Installer et retirer le jeu de roues (Fig. A, P)

⚠ ***AVERTISSEMENT :*** *ne faites pas fonctionner la pilonneuse si les roues et l'essieu sont en place. Les roues ne doivent être utilisées que pour transporter la pilonneuse sur des surfaces de niveau.*

Pour installer les roues

1. Desserrez les écrous **21** sur la semelle **10**.
2. Alignez les supports **19** comme illustré par la Fig. P.
3. Utilisez une clé pour fixer les écrous **28** (fournies avec les roues) sur les boulons **20** dans le sens des aiguilles d'une montre sur la poignée **3** au couple voulu.
4. Fixez les roues amovibles et l'essieu **18**.

Pour retirer les roues

1. Utilisez une clé pour desserrer les écrous des supports dans le sens inverse des aiguilles d'une montre et retirez-les des boulons.
2. Une fois les écrous retirés, retirez le support et les roues de la machine par la haut.

Tableau de maintenance

Maintenance	Tous les jours	Après 20 heures d'utilisation	Après 100 heures d'utilisation
Nettoyez la machine.	X		
Contrôlez visuellement les jeux de câbles.	X		
Contrôlez visuellement le système de rail et le bornier de la batterie.	X		
Contrôlez visuellement tous les éléments en caoutchouc.	X		
Contrôlez le niveau d'huile.	X		
Contrôlez le bon serrage de tous les raccords vissés.		X	X

Protection de l'environnement





Les produits et les piles/batteries sont recyclables mais s'ils sont marqués du symbole d'une poubelle barrée d'une croix, ils ne doivent pas être jetés avec les déchets ménagers.

Videz complètement les batteries et retirez-les et retirez, si possible, toute source d'éclairage du produit. Il est de la responsabilité de l'utilisateur de supprimer ses données personnelles du produit. Apportez ensuite le produit à jeter dans un centre de récupération des déchets ou chez un revendeur qui, le plus souvent, l'accepte gratuitement. Les emballages doivent être jetés en fonction du code matière qui figure dessus. Les notices et les consignes de sécurité ne doivent être jetées que lorsque le produit qu'elles concernent n'est plus en service.

Veillez à vérifier auprès de votre collectivité/municipalité locale, les directives en matière de gestion des déchets. Pour plus d'informations, visitez le site **www.2helpU.com** et scannez le code QR ci-dessous.

VIBROCOSTIPATORE DEWALT POWERSHIFT™ DCPS660

AVVERTENZA: leggere tutte le avvertenze di sicurezza, le istruzioni, le illustrazioni e le specifiche contenute nel presente manuale, comprese le sezioni relative alle batterie e al caricabatterie riportate nel manuale originale dell'elettroutensile o nel manuale Batterie e caricabatterie separato. *È possibile ottenere i manuali contattando il Servizio clienti (consultare l'ultima pagina di questo manuale).*

Dati tecnici

		DCPS660
Tipo		1
Numero di colpi	colpi/min	600-670
Altezza di salto	mm	65
Velocità di esercizio	m/min	14
Forza di impatto	kN	11,6
Trasmettitore Bluetooth		
Banda di frequenza Potenza massima (EIRP)	MHz mW	2400 0,28
Peso (senza batteria)	kg	65

Valori di rumore e/o vibrazione (somma vettoriale delle tre componenti sugli assi cartesiani) ai sensi della norma EN500-4:		
L_{PA} (Livello di pressione sonora delle emissioni nel luogo di lavoro)	dB(A)	94
L_{WA} (Livello di potenza sonora misurato)	dB(A)	105
Incertezza K =	dB(A)	3
Valore di emissione di vibrazioni a_h =	m/s²	8,2
Incertezza K =	m/s²	1,5

I livelli di emissione di vibrazioni e/o rumore indicati in questa scheda informativa sono stati misurati secondo una procedura standardizzata prevista dalla norma EN 500-4, e possono essere utilizzati per mettere a confronto elettroutensili diversi e per una valutazione preliminare dell'esposizione.

⚠ ***AVVERTENZA:*** *i livelli di emissione di vibrazioni e/o rumore dichiarati si riferiscono alle applicazioni principali dell'elettroutensile. Tuttavia, se l'elettroutensile viene utilizzato per applicazioni o con accessori diversi o se non è sottoposto a una manutenzione adeguata, i suoi livelli di emissione di rumore e/o vibrazioni potrebbero differire da tali valori. Ciò potrebbe aumentare sensibilmente i livelli di esposizione per il periodo di utilizzo complessivo.*

Una stima del livello di esposizione a rumore e vibrazioni dovrebbe anche tenere conto di quante volte l'elettroutensile viene spento o di quando rimane acceso, ma senza essere effettivamente usato. Questo fatto potrebbe ridurre sensibilmente il livello di esposizione durante il periodo di utilizzo complessivo.

Individuare misure di sicurezza aggiuntive per proteggere l'operatore dagli effetti delle vibrazioni e/o del rumore, quali sottoporre l'elettroutensile e gli accessori a manutenzione, mantenere le mani calde (misura attinente alle vibrazioni) e prevedere l'organizzazione di modelli di lavoro.

Dichiarazione CE di conformità

Direttiva Macchine e Direttiva sulle apparecchiature radio

CE

Vibrocostipatore DCPS660

DEWALT dichiara che questi prodotti descritti nella sezione ***Dati tecnici*** sono conformi alle norme 2006/42/CE e EN62841-1:2015+A11:2022, EN 500-1:2006 + A1:2009, EN 500-4:2011.

Inoltre, questi prodotti sono conformi alle Direttive 2014/53/UE, 2011/65/UE e 2000/14/CE Allegato VIII.
Tale conformità è certificata da TÜV Rheinland LGA Products GmbH, Tillystraße 2, 90431 Norimberga, Germania, Codice ID dell'organismo notificato: 0197
Categoria Allegato I: articolo 8

L_{WA} (livello di potenza sonora misurata) 105 dB
L_{WA} (livello di potenza sonora garantito) 108 dB

Il testo completo della Dichiarazione CE di conformità può essere richiesto all'indirizzo riportato di seguito oppure è consultabile online al seguente indirizzo: **www.2helpu.com** (compiere una ricerca inserendo il Codice prodotto e il Codice tipo, indicati sulla targhetta identificativa).

Per maggiori informazioni, contattare DEWALT all'indirizzo indicato di seguito o consultare l'ultima di copertina del manuale.

Il firmatario è responsabile della compilazione del fascicolo tecnico e rende questa dichiarazione per conto di DEWALT.



Markus Rompel
Vicepresidente Engineering, PTE-Europe
DEWALT, Richard-Klinger-Straße 11,
65510, Idstein, Germania
12.31.2024

AVVERTENZA: *per ridurre il rischio di lesioni, leggere attentamente il manuale di istruzioni.*

Definizioni: linee guida per la sicurezza

Le definizioni seguenti descrivono il livello di criticità di ciascuna indicazione. Leggere il manuale e prestare attenzione ai seguenti simboli.

⚠ ***PERICOLO:*** *indica una situazione di pericolo imminente che, se non viene evitata,* ***provoca il decesso o lesioni personali gravi****.*

⚠ ***AVVERTENZA:*** *indica una situazione potenzialmente pericolosa che, se non viene evitata,* ***può*** *provocare* ***il decesso o lesioni personali gravi****.*

⚠ ***ATTENZIONE:*** *indica una situazione potenzialmente pericolosa che, se non viene evitata,* ***può*** *provocare* ***lesioni personali di entità lieve o moderata****.*

AVVISO: *indica una situazione* ***non in grado di causare lesioni personali*** *ma che, se non evitata,* ***potrebbe*** *provocare* ***danni materiali****.*

⚠ *Segnala il pericolo di scosse elettriche.*

⚠ *Segnala rischio di incendi.*

AVVERTENZE GENERALI DI SICUREZZA PER APPARATI ELETTRICI

⚠ ***AVVERTENZA: leggere attentamente tutte le avvertenze, istruzioni, illustrazioni e specifiche fornite con l'apparato.*** *La mancata osservanza delle istruzioni seguenti può dar luogo a scossa elettrica, incendio e/o lesioni gravi.*

CONSERVARE LE AVVERTENZE E LE ISTRUZIONI PER RIFERIMENTI FUTURI

Il termine "apparato elettrico" utilizzato nelle avvertenze fa riferimento sia agli apparati alimentati a corrente (con cavo elettrico), sia a quelli a batteria (senza cavo).

1) Sicurezza Dell'area di Lavoro

a) ***Mantenere l'area di lavoro pulita e ben illuminata.*** *Gli ambienti disordinati o scarsamente illuminati favoriscono gli incidenti.*

b) ***Non azionare gli apparati in ambienti con atmosfera esplosiva, come quelli in presenza di liquidi, gas o polveri infiammabili.*** *Gli apparati elettrici creano scintille che possono incendiare le polveri o i fumi.*

c) ***Durante l'uso di un apparato elettrico, tenere lontani i bambini e chiunque si trovi nelle vicinanze.*** *Le distrazioni possono provocare la perdita di controllo.*

2) Sicurezza Elettrica

a) ***Le spine dell'apparato elettrico devono essere adatte alla presa di alimentazione. Non modificare la spina in alcun modo. Non collegare un adattatore alla spina di un apparato elettrico dotato di scarico a terra.*** *Per ridurre il rischio di scossa elettrica evitare di modificare le spine e utilizzare sempre le prese appropriate.*

b) ***Evitare il contatto con superfici collegate con la terra, quali tubature, termosifoni, fornelli e frigoriferi.*** *Se il proprio corpo è collegato con la terra, il rischio di scossa elettrica aumenta.*

c) ***Non esporre gli apparati elettrici alla pioggia o all'umidità.*** *Se l'acqua entra nell'apparato elettrico aumenta il rischio di scossa elettrica.*

d) ***Non utilizzare il cavo elettrico in modo improprio. Non utilizzare mai il cavo per spostare, tirare o scollegare l'apparato elettrico. Tenere il cavo elettrico lontano da fonti di calore, olio, bordi taglienti o parti in movimento.*** *Se il cavo è danneggiato o impigliato, il rischio di scossa elettrica aumenta.*

e) ***Quando l'apparato elettrico viene impiegato all'aperto, utilizzare unicamente cavi di prolunga previsti per esterni.*** *L'uso di un cavo elettrico adatto ad ambienti esterni riduce il rischio di scossa elettrica.*

f) ***Se è non è possibile evitare l'uso di un apparato elettrico in ambienti umidi, usare una fonte di corrente protetta da un interruttore differenziale (salvavita).*** *L'uso di un interruttore differenziale riduce il rischio di scossa elettrica.*

3) Sicurezza Personale

a) ***Quando si utilizza un apparato elettrico evitare di distrarsi. Prestare attenzione a quello che si sta facendo e utilizzare il buon senso. Non utilizzare l'apparato elettrico quando si è stanchi o sotto l'effetto di droghe, alcool o medicinali.*** *Un solo attimo di distrazione durante l'uso di tali apparati potrebbe provocare gravi lesioni personali.*

b) ***Indossare abbigliamento di protezione adeguato. Utilizzare sempre protezioni oculari.*** *L'uso di abbigliamento di protezione quali mascherine antipolvere, scarpe antinfortunistiche antiscivolo, caschi di sicurezza o protezioni uditive, in condizioni opportune consente di ridurre le lesioni personali.*

c) ***Evitare avvii involontari. Assicurarsi che l'interruttore sia in posizione di spento prima inserire l'alimentazione elettrica e/o il blocco batteria e prima di afferrare o trasportare l'apparato.*** *Il trasporto di apparati elettrici tenendo il dito sull'interruttore o quando sono collegati alla rete elettrica con l'interruttore nella posizione di acceso provoca incidenti.*

d) ***Prima di accendere l'apparato elettrico, rimuovere eventuali chiavi o utensili di regolazione.*** *Un utensile di regolazione o una chiave fissati su una parte rotante dell'apparato elettrico possono provocare lesioni personali.*

e) ***Non sporgersi. Mantenere sempre una buona stabilità al suolo ed equilibrio.*** *Ciò consente un migliore controllo dell'apparato nelle situazioni impreviste.*

f) ***Indossare vestiario adeguato. Non indossare abiti lenti o gioielli. Tenere capelli e indumenti lontano dalle parti mobili.*** *Abiti lenti, gioielli o capelli lunghi possono impigliarsi nelle parti in movimento.*

g) ***Se i dispositivi sono forniti di collegamento con l'attrezzatura di aspirazione e raccolta delle polveri, assicurarsi che siano collegati e utilizzati correttamente.*** *La raccolta delle polveri può ridurre i pericoli legati a queste ultime.*

h) ***Non lasciare che la familiarità acquisita dall'uso frequente degli utensili induca a cedere alla tentazione di ignorare i principi di utilizzo sicuro degli stessi.*** *Un'azione imprudente potrebbe provocare lesioni gravi in una frazione di secondo.*

4) Uso e Manutenzione Dell'apparato Elettrico

a) ***Non forzare l'apparato. Utilizzare un apparato adatto al lavoro da eseguire.*** *L'apparato lavora meglio e con maggior sicurezza se utilizzato secondo quanto è stato previsto.*

b) ***Non utilizzare l'apparato se l'interruttore non permette l'accensione o lo spegnimento.*** *Qualsiasi apparato elettrico che non possa essere controllato tramite l'interruttore è pericoloso e deve essere riparato.*

c) ***Scollegare la spina dalla presa di corrente e/o la batteria dall'elettroutensile, se staccabile, prima di effettuare qualsiasi tipo di regolazione, cambiare gli accessori o riporlo.*** *Queste misure di sicurezza preventive riducono il rischio di azionare l'apparato accidentalmente.*

d) ***Riporre gli apparati non utilizzati fuori dalla portata dei bambini ed evitarne l'uso da parte di persone che hanno poca familiarità con l'apparato elettrico e con le presenti istruzioni.*** *Gli apparati elettrici sono pericolosi in mano a persone inesperte.*

e) ***Eseguire una manutenzione adeguata degli apparati elettrici. Verificare il cattivo allineamento e inceppamento di parti mobili, la rottura di componenti e ogni altra condizione che possa influire sul funzionamento degli***

apparati. Se danneggiato, far riparare l'apparato elettrico prima dell'uso. *Molti incidenti sono provocati da apparati elettrici su cui non è stata effettuata la corretta manutenzione.*

f) ***Tenere gli utensili da taglio affilati e puliti.*** *La manutenzione corretta degli utensili da taglio con bordi affilati riduce le probabilità di inceppamento e ne facilita il controllo.*

g) ***Utilizzare l'apparato elettrico, gli accessori, le punte ecc., rispettando le presenti istruzioni e tenendo in considerazione le condizioni di funzionamento e il lavoro da eseguire.*** *L'utilizzo dell'apparato elettrico per impieghi diversi da quelli previsti può provocare situazioni di pericolo.*

h) ***Mantenere le impugnature e le superfici di presa asciutte, pulite e senza tracce di olio o grasso.*** *Impugnature e superfici di presa scivolose non consentono di maneggiare e controllare in modo sicuro l'utensile nel caso di imprevisti.*

5) Uso e Manutenzione Della Batteria

a) ***Ricaricare l'apparato esclusivamente con il caricabatteria specificato dal produttore.*** *Un caricabatteria adatto a un determinato tipo di batteria può provocare il rischio di incendio se utilizzato con un pacco batteria differente.*

b) ***Gli apparati elettrici vanno usati esclusivamente con i pacchi batteria specificatamente indicati.*** *L'utilizzo di ogni altro pacco batteria crea rischio di lesioni e d'incendio.*

c) ***Se il pacco batteria non è utilizzato tenerlo lontano da oggetti di metallo come fermagli, monete, chiavi, chiodi, viti o altri piccoli oggetti metallici che possono provocare un contatto dei terminali.*** *Il corto circuito dei terminali della batteria può provocare ustioni o un incendio.*

d) ***In condizioni di uso eccessivo è possibile che la batteria espella del liquido; evitarne il contatto. In caso di contatto, sciacquare abbondantemente con acqua. Se il liquido viene a contatto con gli occhi, consultare un medico.*** *Il liquido emesso dalla batteria può causare irritazioni o ustioni.*

e) ***Non utilizzare un pacco batteria o un utensile danneggiati o modificati.*** *Le batterie danneggiate o modificate potrebbero manifestare un comportamento imprevedibile, con la possibilità di causare un'esplosione o un incendio.*

f) ***Non esporre una batteria o un utensile al fuoco o a temperature elevate.*** *L'esposizione al fuoco o a una temperatura superiore a 130 °C potrebbe provocare un'esplosione.*

g) ***Seguire tutte le istruzioni per la carica e non caricare la batteria o l'utensile a una temperatura che non rientri nell'intervallo di valori specificato nelle istruzioni.*** *Una ricarica effettuata in maniera scorretta o a una temperatura che non rientra nell'intervallo di valori specificato potrebbe danneggiare la batteria aumentando il rischio d'incendio.*

6) Assistenza

a) ***L'apparato elettrico deve essere riparato da personale qualificato, che utilizzi ricambi originali identici alle parti da sostituire.*** *In questo modo viene garantita la sicurezza dell'apparato elettrico.*

b) ***Non riparare le batterie danneggiate.*** *Gli interventi di riparazione sulle batterie devono essere eseguiti dal costruttore o da fornitori di assistenza autorizzati.*

Istruzioni di sicurezza per i vibrocostipatori

- *La macchina deve essere messa in funzione solo se la situazione del cantiere lo consente, in particolare per quanto riguarda la stabilità, le condizioni della superficie o la possibilità di cedimento del terreno (ad esempio su un ponte).*
- *Non utilizzare la macchina in aree in cui potrebbero essere danneggiati tubi del gas/dell'acqua o cavi elettrici nascosti.*
- *Prestare attenzione ai terrapieni in pendenza! Pericolo di scivolamento dovuto a materiale in movimento e superfici scivolose.*
- *Prestare particolare attenzione alle pareti laterali di trincee e fosse, assicurandosi che siano stabili e non crollino per effetto delle vibrazioni. Pericolo di sversamenti!*
- *Se la macchina viene lasciata incustodita, dovrà essere protetta dall'uso non autorizzato rimuovendo la batteria o bloccando l'interruttore di alimentazione (Fig. G). Inoltre, la macchina deve essere posta in una posizione stabile e protetta dall'inclinazione.*
- *Isolare l'area di lavoro e tenere lontane le persone non autorizzate. Rischio di lesioni personali!*
- *Gli operatori di questa macchina devono assicurarsi che le persone presenti nell'area di lavoro mantengano una distanza minima di due metri dalla macchina mentre questa è in funzione.*
- *Non far sostenere il peso della macchina a una sola persona.*

⚠ ***AVVERTENZA:*** *il motore esposto del vibrocostipatore potrebbe scaldarsi molto durante l'uso. Non toccare le superfici calde a pelle nuda.*

- *La macchina contiene olio. Se si riscontra una perdita di olio, interrompere il lavoro e portare la macchina presso un centro di assistenza per la riparazione.*
- *Non è consentito disperdere oli nel terreno; gli oggetti contaminati da olio devono essere smaltiti nel rispetto dell'ambiente.*

Conversioni e modifiche alla macchina

Per ragioni di sicurezza, non è consentito apportare modifiche non autorizzate alla macchina.

I ricambi e gli accessori originali sono stati progettati appositamente per questa macchina. È opportuno tenere presente che parti e attrezzature speciali non fornite da DEWALT non sono approvate da quest'ultima. L'installazione e/o l'uso di tali prodotti può influire anche sulla sicurezza attiva e/o passiva.

Il fabbricante declina ogni responsabilità per eventuali danni causati dall'uso di parti o attrezzature speciali non originali.

Riferimenti sull'elettroutensile

Sull'elettroutensile sono riportati i seguenti pittogrammi:


leggere il manuale di istruzioni prima dell'uso.


Indossare dispositivi di protezione per l'udito.


Indossare un dispositivo di protezione per gli occhi


Indossare calzature antinfortunistiche


Non mettere le mani in quest'area


Punto di sollevamento.


Rischio di schiacciamento.


Non spruzzare acqua compressa ad alta pressione sull'elettroutensile.


Superfici calde


Batteria POWERSHIFT™ di DEWALT

Rischi residui

Questa macchina DEWALT è stata progettata secondo lo stato dell'arte della tecnologia e le normative vigenti in materia. Ciononostante, questa macchina può mettere in pericolo le persone e le attrezzature nei seguenti casi:

- *se non viene utilizzata come previsto;*
- *se non viene utilizzata da personale debitamente addestrato;*
- *se viene modificata o trasformata in maniera impropria;*
- *se le norme di sicurezza vengono ignorate.*

Pertanto, tutto il personale coinvolto nell'uso, nella manutenzione o nella riparazione della macchina è tenuto a leggere e rispettare le istruzioni per l'uso e, in particolare, le norme di sicurezza. La conferma di ciò deve essere data dall'impresa che esegue il lavoro, se necessario, mediante apposizione di firme.

Avvertenze relative alle batterie a bottone o a moneta

⚠ *AVVERTENZA*	
• **PERICOLO DI INGESTIONE:** questo prodotto contiene una batteria a bottone o una batteria a moneta. • Se dovesse essere ingerita, possono verificarsi **MORTE** o lesioni personali gravi. • L'ingestione di una batteria a bottone o a moneta può causare **ustioni chimiche interne** in appena **2 ore**. • **TENERE LE** batterie nuove e usate **FUORI DALLA PORTATA dei BAMBINI.** • **Rivolgersi immediatamente a un medico** se si sospetta che una batteria sia stata ingerita o inserita in una parte del corpo.	

Rimuovere e riciclare o smaltire immediatamente le batterie usate secondo le normative vigenti a livello locale e tenerle lontane dalla portata dei bambini. NON smaltire le batterie nei rifiuti domestici né incenerirle. Anche le batterie usate possono causare gravi lesioni personali o la morte. Rivolgersi a un medico professionista per informazioni sul possibile trattamento. Questa macchina usa una batteria del tipo CR2450 con tensione nominale di 3 V.Le batterie non ricaricabili non devono essere ricaricate. Non forzare la scarica, la ricarica, lo smontaggio, il riscaldamento oltre i 60 °C o l'incenerimento. Questo potrebbe causare lesioni dovute a sfiati, perdite o esplosioni con conseguenti ustioni chimiche. Assicurarsi che le batterie siano installate correttamente secondo la polarità (+ e -). Non mischiare batterie vecchie e nuove, di marche o tipi diversi, come batterie alcaline, al carbonio-zinco o ricaricabili. Rimuovere e riciclare immediatamente o smaltire le batterie delle apparecchiature non utilizzate per un periodo di tempo prolungato, in conformità alle norme locali. Chiudere sempre saldamente lo scomparto della batteria. Se lo scomparto della batteria non è chiuso bene, interrompere l'uso del prodotto, rimuovere la batteria e tenerla lontana dalla portata dei bambini.

Tipo di batteria

È possibile utilizzare i seguenti modelli di pacchi batteria:

Batteria	(kg)
DCBPS0554	5,3

L'adattatore DCAFVPS da FLEXVOLT® a DEWALT POWERSHIFT™ DEWALT** può essere usato anche con i seguenti pacchi batteria:

Batteria	(kg) Batteria e adattatore
DCB546	2,78
DCB547/G	3,16
DCB548	3,16
DCB549	3,90

**L'adattatore DCAFVPS da FLEXVOLT® a DEWALT POWERSHIFT™ DEWALT non è in vendita né utilizzato in Germania.

Contenuto della confezione

La confezione contiene:

1 Vibrocostipatore

1 Manuale di istruzioni

• *Controllare se l'elettroutensile e i relativi componenti o accessori presentino danni che potrebbero avere subito durante il trasporto.*

Posizione del codice data (Fig. A)

Il codice data di produzione **27** consiste in un anno a 4 cifre seguito da una settimana a 2 cifre ed è esteso da un codice di fabbrica a 2 cifre.

Descrizione (Fig. A)

⚠ ***AVVERTENZA:*** *non modificare mai questo elettroutensile né alcuno dei relativi componenti. Ne potrebbero derivare danni materiali o lesioni alle persone.*

1 Batteria
2 Pulsante di rilascio batteria
3 Staffa di guida
4 Interruttore di accensione a doppia azione
5 Interruttore di spegnimento
6 Velocità bassa (simbolo della tartaruga)
7 Velocità alta (simbolo della lepre)
8 Manico di trasporto
9 Punto di sollevamento dedicato
10 Piede battente
11 Rullo

Uso previsto

Il Vibrocostipatore DEWALT POWERSHIFT™ DCPS660 è un dispositivo di compattazione professionale affidabile grazie alla sua struttura stabile e robusta.

Questa macchina deve essere usata solo per:

- compattazione del terreno
- lavori di ripristino del terreno
- pavimentazione di sentieri
- lavori all'interno di canali e trincee
- sottoriempimento (underfilling) e compressione di banchine autostradali.

Il vibrocostipatore può essere utilizzato solo da persone addestrate che conoscano bene come deve essere utilizzato.

NON utilizzare la macchina su calcestruzzo o superfici indurite.
NON utilizzare la macchina in ambienti umidi o in cui siano presenti liquidi o gas infiammabili.
NON consentire ai bambini di venire a contatto con l'apparecchio. L'uso di questo elettroutensile da parte di persone inesperte deve avvenire sotto sorveglianza.

• **Bambini e infermi.** Questa macchina non è destinata all'uso da parte di bambini piccoli o persone inferme non sorvegliati.

• Questo prodotto non è destinato all'uso da parte di persone di qualsiasi età con capacità fisiche, sensoriali o mentali ridotte o prive di esperienza, conoscenza o competenze, a meno che siano sorvegliate da una persona responsabile della loro sicurezza. L'operatore deve essere in grado di mantenere in posizione e controllare il vibrocostipatore anche su terreni non livellati o inclinati. I bambini non devono mai essere lasciati da soli con questo prodotto.

ASSEMBLAGGIO E REGOLAZIONI

⚠ ***AVVERTENZA: per ridurre il rischio di gravi lesioni personali, spegnere l'apparato e staccare il pacco batteria prima di eseguire qualsiasi regolazione o rimozione/ installazione di dotazioni o accessori.*** *Un avvio accidentale può causare lesioni.*

⚠ ***AVVERTENZA:*** *utilizzare esclusivamente pacchi batteria e caricabatterie DEWALT.*

⚠ ***PERICOLO:*** *la mancata osservanza di questo manuale e di tutte le istruzioni di sicurezza in esso riportate può essere causa di morte, lesioni personali o danni materiali. Leggere attentamente e seguire quanto riportato in questo manuale, in particolare le istruzioni di sicurezza.*

⚠ ***PERICOLO:*** *la mancata osservanza delle istruzioni riportate di seguito può causare lesioni personali, morte o danni materiali. La mancata osservanza delle seguenti istruzioni può provocare surriscaldamento, incendi, scoppi, esplosioni o scosse elettriche.*

⚠ ***AVVERTENZA:*** *il mancato utilizzo dei dispositivi di protezione individuale (DPI) o l'impiego di dispositivi non idonei può nuocere alla salute o procurare lesioni a persone. I DPI comprendono: dispositivi di protezione degli occhi, dispositivi di protezione dell'udito, calzature antinfortunistiche, guanti da lavoro e dispositivi di protezione dell'apparato respiratorio.*

Determinare e predisporre i dispositivi di protezione individuale più adatti per il lavoro. Usare unicamente DPI in buono stato e in grado di offrire una protezione efficace. Adattare i dispositivi di protezione individuale alla persona che li indossa, ad esempio alle dimensioni della sua corporatura.

Prima di avviare l'elettroutensile acquisire dimestichezza con gli elementi di comando e controllo e con le modalità di funzionamento della macchina e dell'area di lavoro.

Porre la macchina su una superficie uniforme.

• Controllare:

- il livello dell'olio attraverso il vetro spia. Per le istruzioni, vedere la sezione ***Controllo del livello dell'olio***;
- che la macchina non presenti difetti evidenti;
- che i soffietti non siano danneggiati e non perdano liquido;
- i raccordi a vite per verificarne la tenuta.
- che tutti i dispositivi di protezione siano saldamente in posizione;
- il corretto funzionamento degli elementi di comando;
- le condizioni del motore e della macchina;
- che la macchina non contenga materiali oleosi o infiammabili;
- tutte le superfici di presa per accertarsi che siano libere da grasso, oli, carburanti, sporcizia, neve e ghiaccio.

Utilizzare la macchina solo se sottoposta a regolare manutenzione e senza difetti.

Regolazione dell'altezza (Fig. A, C)

La regolazione della staffa di guida in una posizione diversa da quella ottimale può aumentare le vibrazioni a livello di mani e braccia. Questo aspetto deve essere preso in considerazione al momento di determinare il periodo di esposizione.

• Allentare le viti **12** quanto basta per consentire di alzare e abbassare la staffa di guida. Non estrarle completamente.

• Impostare l'altezza di lavoro alzando o abbassando la staffa di guida **3**.

• Serrare le viti **12**.

Installazione e rimozione del pacco batteria (Fig. B)

⚠ ***AVVERTENZA:*** *verificare che la macchina sia spenta prima di installare il pacco batteria.*

NOTA: per ottenere risultati ottimali, assicurarsi che il pacco batteria sia completamente carico prima dell'uso.

Installazione del pacco batteria all'interno dell'elettroutensile

1. Allineare il pacco batteria **1** alle guide di scorrimento.
2. Farlo scorrere verso l'interno finché non sarà saldamente alloggiato all'interno dell'utensile e assicurarsi di avvertire lo scatto del blocco in posizione.

Rimozione del pacco batteria dall'elettroutensile

1. Premere il pulsante di rilascio batteria **2** ed estrarre con decisione il pacco batteria.
2. Inserire il pacco batteria nel caricabatterie come descritto nel manuale del pacco batteria/del caricabatterie.

Pacchi batteria con indicatore del livello di carica (Fig. B)

Alcuni pacchi batteria DEWALT includono un indicatore di carica **26** costituito da tre spie a LED verdi che si illuminano, mostrando il livello di carica residua del pacco batteria.

Per azionare l'indicatore di carica mantenere premuto il rispettivo tasto. Una combinazione di tre spie a LED verdi si illumina per mostrare il livello di carica residua. Se il livello di carica del pacco batteria scende al di sotto del limite utilizzabile, le spie dell'indicatore non si illuminano e sarà necessario ricaricare il pacco batteria.

NOTA: l'indicatore di carica mostra solamente il livello di carica residua del pacco batteria. Esso non indica la funzionalità dell'elettroutensile ed è soggetto a variazioni in base ai componenti del prodotto, alla temperatura e all'applicazione da parte dell'utilizzatore finale.

Interruttore di accensione a doppia azione/ Interruttore di spegnimento (Fig. A, D)

⚠ ***AVVERTENZA:*** *quando la macchina è in funzione, tenere entrambe le mani saldamente sulla staffa di guida.*

• Per accendere la macchina premere l'interruttore di accensione a doppia azione **4** in avanti e verso il basso. Una volta attivato l'interruttore a doppia azione, possono volerci fino a cinque secondi prima che la macchina si avvii.

• Per spegnere la macchina, premere l'interruttore di spegnimento **5**. Una volta spenta, la macchina potrebbe impiegare qualche istante per stabilizzarsi. Attendere un breve periodo prima di riaccendere la macchina.

Controllo della velocità (Fig. A, D)

La velocità della macchina può essere controllata con i pulsanti di selezione della velocità.

Premendo il pulsante di velocità alta (con il simbolo della lepre) 7 la velocità della macchina aumenta. Premendo il pulsante di velocità bassa (con il simbolo della tartaruga) 6 la velocità della macchina si riduce.

Il quadro di controllo della velocità presenta un LED rosso di avviso di motore caldo 23 al centro e un LED bianco indicatore di velocità bassa 22 nel pulsante di selezione della velocità.

Funzione dei LED	Descrizione
Bianco Indicatore di velocità bassa 22 acceso fisso	Velocità bassa attivata.
Bianco Indicatore di velocità bassa 22 lampeggiante	La macchina non ha ancora raggiunto la piena velocità.
Rosso Avviso di motore caldo 23 acceso fisso	Il motore ha raggiunto la temperatura massima di esercizio e si è spento automaticamente. Attendere che il motore si raffreddi.
Rosso Avvertenza di motore caldo 23 lampeggiante	La macchina sta segnalando un guasto che potrebbe provocare un'avaria al motore. Spegnere la macchina e portarla presso un centro di riparazione autorizzato DEWALT.

UTILIZZO

Istruzioni per l'uso

⚠ ***AVVERTENZA:*** *attenersi sempre alle istruzioni di sicurezza e alle normative in vigore.*

⚠ ***AVVERTENZA: per ridurre il rischio di lesioni gravi alle persone, spegnere la macchina e disconnettere i pacchi batteria prima di effettuare qualsiasi regolazione o rimozione/installazione di dotazioni o accessori.*** *Un avvio accidentale può provocare lesioni alle persone.*

⚠ ***PERICOLO: pericolo di morte in caso di ribaltamento o scorrimento della macchina.*** *Materiale instabile, coste instabili e superfici scivolose possono provocare il ribaltamento della macchina. Questo può causare gravi lesioni personali o la morte di persone.*

- *Percorrere i tratti in pendenza con cautela e condurre sempre la macchina dal basso verso l'alto in linea retta.*
- *Mantenere una distanza adeguata da cigli di trincee e terrapieni.*
- *Astenersi da qualsiasi tipo di lavoro che minacci la stabilità della macchina.*
- *Durante l'uso, posizionarsi in modo tale da essere al sicuro, in caso di ribaltamento della macchina.*
- *Non passare la macchina su cemento duro, superfici bituminose indurite, terreni ghiacciati o terreni con una scarsa capacità di carico.*

⚠ ***ATTENZIONE: rischio di incidenti.*** *La macchina parte subito dopo l'avvio. Mantenere una presa salda sulla macchina.*

Posizione corretta delle mani (Fig. E, F)

⚠ ***AVVERTENZA:*** *per ridurre il rischio di gravi lesioni alle persone, tenere* ***SEMPRE*** *le mani nella posizione corretta, come illustrato in figura.*

⚠ ***AVVERTENZA:*** *per ridurre il rischio di gravi lesioni alle persone, mantenere* ***SEMPRE*** *una presa sicura allo scopo di prevenire reazioni improvvise.*

La posizione corretta delle mani prevede entrambe le mani sulla staffa di guida 3.

Lavorare con il vibrocostipatore (Fig. E, F)

⚠ ***AVVERTENZA:*** *guidare la macchina solo tramite la staffa di guida e non sollevarla durante l'uso. Quando il motore è in funzione non distogliere mai lo sguardo dalla macchina.*

⚠ ***AVVERTENZA:***

- *quando si cambia modalità operativa/velocità, tenere saldamente la staffa di guida con entrambe le mani.*
- *Guidare la macchina facendo attenzione a che le mani non vengano a contatto con oggetti fissi. Rischio di lesioni (Fig. E, F).*
- *Guidare la macchina in modo che l'operatore non possa essere schiacciato tra la macchina e oggetti duri.*
- *Ascoltare e osservare qualsiasi condizione anomala del vibrocostipatore.*
- *Non lasciare mai la presa sulla macchina e mantenerla salda quando il motore è in funzione.*
- *Tenere i piedi lontani dalla piastra di base del vibrocostipatore.*

L'operatore deve posizionarsi dietro la macchina, rivolto in avanti. (Fig. E, F)

- Selezionare la velocità alta per ottenere le massime prestazioni.
- Selezionare la velocità bassa per controllare meglio la macchina durante le manovre in spazi ristretti, ad esempio attorno a un tubo, in un angolo o sopra un tubo.
- L'altezza del materiale da comprimere non deve essere superiore a quella che il vibrocostipatore è in grado di superare.
- Per ottenere prestazioni operative uniformi, a seconda delle condizioni e della densità del terreno, selezionare una velocità bassa o alta.

Velocità di avanzamento (Fig. A, D, F)

- La velocità di avanzamento può essere influenzata in due modi:
- modificando l'inclinazione:
  - inclinazione in avanti = avanzamento rapido.
  - inclinazione all'indietro = avanzamento lento;
- appoggiando un peso sulla staffa di guida:
  - nessun peso = avanzamento lento
  - peso elevato = avanzamento rapido.
- Passare da una velocità bassa a una velocità alta utilizzando i pulsanti di bassa velocità 6 e alta velocità 7 dell'interruttore di accensione.

Parcheggio del vibrocostipatore (Fig. G, H)

- *Se possibile, parcheggiare la macchina su una superficie orizzontale e stabile.*
- *Prima di lasciare la macchina, bloccarla per evitare che si inclini oppure porla in posizione orizzontale (Fig. H).*
- *Se la macchina viene lasciata incustodita, dovrà essere protetta dall'uso non autorizzato rimuovendo la batteria o bloccando l'interruttore di alimentazione (Fig. G).*

Dopo l'uso della macchina

Dopo avere usato la macchina, procedere come descritto di seguito:

1. spegnere la macchina;
2. porre la macchina su un piano orizzontale;
3. rimuovere la batteria dalla macchina. Consultare la sezione ***Inserimento e rimozione della batteria dall'elettroutensile***;
4. pulire la batteria con un panno asciutto e pulito;
5. pulire le guide di scorrimento della batteria e la morsettiera con un panno asciutto e pulito;
6. controllare a vista che la batteria non sia danneggiata;
7. caricare la batteria. Consultare la sezione ***Carica di una batteria***;
8. metterla in sicurezza in modo che non possa essere spostata involontariamente o utilizzata da persone non autorizzate. Se la macchina viene lasciata incustodita, è necessario bloccare l'interruttore di accensione a doppia azione **4** per impedirne l'uso da parte di persone non autorizzate (Fig. G).

Trasporto e caricamento (Fig. I–K)

⚠ ***AVVERTENZA:*** *la macchina è pesante. Per sollevarla, non ricorrere a una sola persona.*

⚠ ***PERICOLO:*** *pericolo di morte per carichi sospesi! La macchina è pesante, 65 kg esclusa la batteria. Un trasporto improprio della macchina può provocarne la caduta e il ferimento di persone.*

- *Spegnere sempre il motore e rimuovere la batteria durante il caricamento e il trasporto.*
- *Fissare la macchina per evitare che si inclini o scivoli.*
- *Non è consentito avvicinarsi a carichi sospesi o sostare sotto carichi sospesi, né salire a cavalcioni su un carico sospeso.*
- *Assicurarsi che non vi siano persone in pericolo.*
- *Per caricare la macchina su un veicolo utilizzare solo rampe di carico sufficientemente robuste e sicure.*
- *Quando è sospesa, la macchina potrebbe oscillare.*
- *Prima dell'uso, controllare che il punto di contatto (punto di sollevamento dedicato) non sia danneggiato o usurato. Sostituire immediatamente le parti danneggiate.*
- *Fissare la macchina in modo da evitarne il rotolamento o lo scivolamento e il ribaltamento.*
- *Per caricare, fissare e sollevare la macchina, utilizzare sempre i punti di sollevamento previsti.*

Per trasportare la macchina o sollevarla con una gru, procedere come descritto di seguito:

1. rimuovere sempre la batteria prima di caricare e trasportare la macchina;
2. assicurarsi che il motore si sia raffreddato e che la batteria sia stata rimossa;
3. agganciare il gancio della gru **17** al punto di sollevamento dedicato **9**;
4. caricare la macchina sul veicolo di trasporto;
5. rimuovere il gancio della gru dal punto di sollevamento dedicato;
6. fissare la macchina ai golfari con delle cinghie e caricarla correttamente;
7. una volta giunti a destinazione, allentare i fermi di trasporto;
8. fissare il gancio della gru al punto di sollevamento dedicato;
9. sollevare la macchina con una gru e scaricarla;
10. posizionare la macchina su un fondo piano e prepararla per l'uso.

Trasporto a brevi distanze (Fig. I)

Per percorrere brevi distanze, trasportare il vibrocostipatore servendosi del rullo **11**, con il motore spento.

Quando si utilizza il rullo per il trasporto su brevi distanze, tenere il vibrocostipatore dalla manico di trasporto **8**.

Caricamento (Fig. J)

Per caricare il vibrocostipatore, agganciare il gancio della gru al punto di sollevamento dedicato **9**.

Legare la macchina (Fig. K)

Una volta caricato il vibrocostipatore sul veicolo, adagiare la macchina su un fianco e legarla attraverso la staffa di guida.

Non legare alcuna parte della macchina in cui cavi o elementi in plastica potrebbero essere sollecitati.

È responsabilità del trasportatore scegliere metodi di fissaggio sufficienti per la macchina in sicurezza.

MANUTENZIONE

Questo apparato è stato progettato per funzionare a lungo con una manutenzione minima. Per avere prestazioni sempre soddisfacenti occorre avere cura dell'apparato e sottoporlo a pulizia periodica.

⚠ ***AVVERTENZA: per ridurre il rischio di gravi lesioni personali, spegnere l'apparato e staccare il pacco batteria prima di eseguire qualsiasi regolazione o rimozione/installazione di dotazioni o accessori.*** *Un avvio accidentale può causare lesioni.*

Il caricabatteria e il pacco batteria non sono parti riparabili.

Per informazioni sui contatti dei centri di assistenza, consultare il retro di questo manuale o visitare il sito web **www.2helpU.com**.

Informazioni generali riguardanti la manutenzione

- Rispettare le norme di sicurezza!
- Per informazioni sui recapiti dei centri di assistenza, consultare l'ultima di copertina di questo manuale oppure visitare il sito web **www.2helpu.com.**
- Le riparazioni possono essere effettuate solo da personale qualificato e autorizzato.
- In caso di guasti, fare riferimento alle ***Istruzioni d'uso*** e ***manutenzione*** per l'utilizzo e la manutenzione corretti della macchina.
- Nel caso in cui non sia possibile individuare il guasto, rivolgersi a un centro di assistenza autorizzato DEWALT.
- Controllare sempre prima gli elementi facilmente accessibili (fusibili, LED, ecc.).
- Evitare il contatto con le parti rotanti.
- Eseguire la manutenzione della macchina solo a motore spento.
- Prima di eseguire la manutenzione, rimuovere la batteria.
- Pulire il motore e la macchina prima di effettuare interventi di manutenzione.
- Parcheggiare la macchina su una superficie piana e fissarla in modo da evitare che rotoli e scivoli e che si ribalti, adagiandola preferibilmente in posizione orizzontale.
- Assicurarsi che i lubrificanti e le parti di ricambio siano smaltiti in tutta sicurezza e nel rispetto dell'ambiente.
- Evitare cortocircuiti sui cavi che trasportano corrente.
- Dopo il lavaggio, asciugare i componenti con aria compressa in modo da prevenire correnti di dispersione.
- In caso di guasto della macchina, appendere un cartello di avviso sulla staffa di guida.

Coppia di serraggio (Fig. C, N, P)

La coppia di serraggio viene controllata con delle chiavi dinamometriche.

IMPORTANTE: dopo lo smontaggio della macchina sostituire ogni volta i dadi autobloccanti.

Raccordi a vite (Fig. C, N, P)

Con i dispositivi vibranti, è importante controllare i raccordi a vite a cadenza intermittente per verificarne la tenuta. Prestare attenzione alla coppia di serraggio.

Controllo dei respingenti di gomma (Fig. L)

Controllare che i respingenti di gomma **13** non siano lacerati o rotti e che siano ben saldi. Se sono danneggiati, sostituirli immediatamente.

Controllo dei soffietti (Fig. M)

- Controllare che i soffietti **14** siano in buone condizioni e che siano ben fissati. Sostituire immediatamente i soffietti difettosi.
- Verificare che i morsetti di fissaggio **15** siano ben saldi.

Piede battente (Fig. N)

Se il piede battente **10** si usura può essere sostituito.

1. Allentare i quattro bulloni **24** ruotandoli in senso antiorario.
2. Rimuovere i dadi **25** e i bulloni **24**.
3. Gettare i vecchi dadi.
4. Smontare il piede battente usurato **10**.
5. Montare il nuovo piede battente, avvitando i quattro bulloni **24** in senso orario alla coppia desiderata con i nuovi dadi **25**.

Controllo del livello dell'olio (Fig. O)

1. Porre il vibrocostipatore in verticale.

IMPORTANTE: lasciare il vibrocostipatore in posizione verticale per un po' di tempo, in modo tale che l'olio possa rifluire nel corpo macchina.

2. Pulire il vetro spia dell'olio **16**.
3. Controllare il livello dell'olio.
4. L'olio deve arrivare almeno fino al bordo superiore del vetro spia. Se il livello dell'olio è basso, non utilizzare il vibrocostipatore e portarlo presso un centro di assistenza autorizzato DEWALT per la sostituzione dell'olio.

Stoccaggio

Preparazione per lo stoccaggio

Se la macchina deve rimanere ferma per un periodo prolungato (più di sei settimane), deve essere collocata in modo stabile su un bancale posto su una superficie solida e uniforme.

- L'area di stoccaggio deve essere asciutta e protetta.
- La temperatura ambientale deve essere compresa tra 0 °C e 45 °C.
- Prima di riporre la macchina:
- Pulirla con cura.
- Verificare l'assenza di perdite o danni e risolvere gli eventuali problemi riscontrati.
- Coprirla con un telo protettivo.

Reso della macchina al Centro di assistenza

Prima di rimettere in funzione la macchina, controllare che non vi siano:

- perdite.
- altri danni.

Controllare che tutte le viti, i dadi e i bulloni siano ben saldi e, se necessario, serrarli.

Pulizia

⚠ ***AVVERTENZA:*** *pericolo di scosse elettriche e rischio meccanico. Prima della pulizia rimuovere il pacco batteria.*

⚠ ***AVVERTENZA:*** *per garantire un funzionamento sicuro ed efficiente, mantenere sempre puliti l'elettroutensile e le feritoie di ventilazione.*

⚠ ***AVVERTENZA:*** *non utilizzare mai solventi o altri prodotti chimici aggressivi per pulire le parti non metalliche dell'elettroutensile. Tali sostanze chimiche potrebbero indebolire i materiali con cui sono realizzate tali parti. Usare un panno inumidito solamente con acqua e sapone delicato. Fare in modo di evitare che penetri del liquido all'interno dell'elettroutensile e non immergere alcuno dei suoi componenti direttamente in un liquido.*

⚠ ***AVVERTENZA:*** *non pulire mai la macchina con il motore acceso.*

⚠ ***AVVERTENZA:*** *EVITARE schizzi d'acqua sulle guide di scorrimento della batteria e sull'area della morsettiera. Asciugare tutti i componenti d'interfaccia della batteria.*

⚠ ***AVVERTENZA:*** *quando si utilizza un tubo dell'acqua come quelli per innaffiare, non dirigere l'acqua verso le parti elettriche e coprirle preventivamente.*

⚠ ***AVVERTENZA:*** *rischio di incendio ed esplosione dovuto alla presenza di sostanze infiammabili. Per la pulizia, non utilizzare materiali infiammabili o aggressivi.*

⚠ ***AVVISO: pericolo di danni alla macchina derivanti dall'acqua compressa ad alta pressione.***

Le feritoie di ventilazione possono essere pulite con uno spazzolino asciutto e morbido con setole non metalliche e/o con un aspirapolvere adatto. Non utilizzare acqua né soluzioni detergenti. Indossare un dispositivo di protezione per gli occhi e una maschera antipolvere omologati.

IMPORTANTE: pulire la macchina quotidianamente.

1. Rimuovere la batteria.
2. Installare il cappuccio di trasporto sulla batteria.
3. Proteggere l'alloggiamento del motore dall'acqua.
4. Asciugare la macchina con un panno asciutto e pulito.
5. Asciugare tutte le aree umide sulla macchina che potrebbero essersi create durante la pulizia.
6. Dopo la pulizia, verificare che i cavi e i fili elettrici, le viti, i dadi e i bulloni siano ben fissati, che i connettori non siano allentati, che non siano presenti segni di sfregamento o altri danni e che i terminali della batteria non siano contaminati.

Eliminare immediatamente eventuali problemi.

Accessori opzionali

⚠ ***AVVERTENZA:*** *poiché accessori diversi da quelli offerti da DEWALT non sono stati testati con questo prodotto, l'utilizzo di tali accessori potrebbe essere pericoloso. Per ridurre il rischio di lesioni alle persone, utilizzare soltanto gli accessori consigliati da DEWALT per l'uso con questo prodotto.*

Rivolgersi al proprio rivenditore per ulteriori informazioni sugli accessori più adatti.

Installazione e rimozione del kit ruote (Fig. A, P)

⚠ ***AVVERTENZA:*** *non utilizzare il vibrocostipatore con le ruote e l'asse montati. Le ruote devono essere utilizzate solo per trasportare il vibrocostipatore su superfici piane.*

Per installare il kit ruote

1. Allentare i dadi **21** sul piede battente **10**.
2. Allineare le staffe **19**, come illustrato nella Fig. P.
3. Utilizzare una chiave per avvitare in senso orario i dadi **28** (forniti con il kit ruote) ai bulloni della staffa di **20** guida **3** alla coppia desiderata.
4. Montare le ruote staccabili e l'asse **18**.

Per rimuovere il kit ruote

1. Utilizzare una chiave per allentare i dadi delle staffe in senso antiorario e rimuoverli dai bulloni.
2. Una volta rimossi, sollevare la staffa e il kit ruota dalla macchina.

Tabella di manutenzione

Manutenzione	Tutti i giorni	Dopo 20 ore di utilizzo	Dopo 100 ore di utilizzo
Pulire la macchina.	**X**		
Controllare a vista il cablaggio.	**X**		
Controllare a vista le guide di scorrimento della batteria e la morsettiera.	**X**		
Controllare a vista tutti gli elementi di gomma.	**X**		
Controllare il livello dell'olio.	**X**		
Controllare che tutti i giunti a vite siano ben saldi.		**X**	**X**

Protezione dell'ambiente



I prodotti/Le batterie sono riciclabili, ma, se sono contrassegnati con il simbolo del cassonetto barrato, non devono essere smaltiti con i normali rifiuti domestici.

Lasciare scaricare completamente le batterie e separarle e, se possibile, separare le fonti luminose dal prodotto. È responsabilità dell'utilizzatore provvedere all'eliminazione di tutti i dati personali dal prodotto da smaltire. A quel punto sarà possibile conferirlo presso un centro di raccolta ufficiale o presso un rivenditore aderente all'iniziativa, che nella maggior parte dei casi lo ritirerà a titolo gratuito. L'imballaggio deve essere scartato in base al codice del materiale contrassegnato su di esso. Le istruzioni per l'uso e la sicurezza devono essere smaltite solo quando il prodotto non è più in uso.

Per informazioni sulla gestione dei rifiuti, rivolgersi alla propria comunità locale/al proprio comune di residenza. Per ulteriori informazioni, visitare il sito web **www.2helpU.com** e scansionare il codice QR riportato sopra.

DEWALT POWERSHIFT™ TRILSTAMPER DCPS660

WAARSCHUWING: Lees alle veiligheidswaarschuwingen, instructies, illustraties en specificaties in deze handleiding, met inbegrip van de delen over de geleverde accu en lader in een originele gereedschapshandleiding of de afzonderlijke Accu's en laders-handleidingen. *Handleidingen kunnen verkregen worden door contact op te nemen met de klantendienst (raadpleeg de laatste pagina van deze handleiding).*

Technische gegevens

		DCPS660
Type		1
Aantal impacts	spm	600–670
Slaghoogte	mm	65
Bedrijfssnelheid	m/min	14
Impactkracht	kN	11,6
Bluetooth-zender		
Frequentieband Max. vermogen (EIRP)	MHz mW	2400 0,28
Gewicht (zonder batterij)	kg	65
Geluids- en/of trillingswaarden (triax vectorsom) overeenkomstig EN500-4:		
L_{PA} (Geluidsdrukniveau op de werkplek)	dB(A)	94
L_{WA} (Gemeten geluidsvermogensniveau)	dB(A)	105
Onzekerheid K =	dB(A)	3
Trillingsemissiewaarde a_h =	m/s²	8,2
Onzekerheid K =	m/s²	1,5

Het trillings- en/of geluidsemissieniveau dat in dit gegevensblad wordt opgegeven, is gemeten overeenkomstig een gestandaardiseerde test opgegeven in EN 500-4 en kan worden gebruikt om het ene gereedschap met het andere te vergelijken. Er kan een eerste beoordeling van blootstelling mee worden uitgevoerd.

⚠ ***WAARSCHUWING:*** *Het opgegeven trillings- en/of geluidsemissieniveau geldt voor de belangrijkste toepassingen van het gereedschap. Als het gereedschap echter voor andere toepassingen of met andere accessoires wordt gebruikt, of slecht wordt onderhouden, kan de trillings- en/of geluidsemissie verschillen. Dit kan het blootstellingsniveau aanzienlijk verhogen gedurende de totale werkperiode.*

Bij een schatting van het blootstellingsniveau aan vibratie- en/of geluid moet ook rekening worden gehouden met de tijd dat het gereedschap is uitgeschakeld, of aanstaat maar niet werkelijk wordt ingezet bij werkzaamheden. Dit kan het blootstellingsniveau gedurende de totale werkperiode aanzienlijk verlagen.

Stel vast of er nog aanvullende veiligheidsmaatregelen zijn ter bescherming van de gebruiker tegen de effecten van trilling en/of geluid, zoals: goed onderhoud van gereedschap en de accessoires, de handen warm houden (relevant voor trilling), organisatie van werkpatronen.

EG-conformiteitsverklaring
Machinerichtlijn en richtlijn radioapparatuur

CE

Trilstamper
DCPS660

DEWALT verklaart dat deze producten die worden beschreven in ***Technische gegevens*** voldoen aan 2006/42/EG en EN62841-1:2015+A11:2022, EN 500-1:2006 + A1:2009, EN 500-4:2011.

Deze producten zijn ook conform Richtlijnen 2014/53/EU, 2011/65/EU en 2000/14/EG Bijlage VIII met TÜV Rheinland LGA Products GmbH, Tillystraße 2, 90431 Nürnberg, Duitsland, nummer aangemelde instantie: 0197

Categorie bijlage I: item 8

L_{WA} (gemeten geluidsvermogensniveau) 105 dB

L_{WA} (gegarandeerd geluidsvermogensniveau) 108 dB

De volledige tekst van de EU-conformiteitsverklaring kan worden aangevraagd via onderstaand adres of is verkrijgbaar op het volgende internetadres: **www.2helpu.com** (zoek op het product en op het typenummer dat op het typeplaatje wordt vermeld).

Neem voor meer informatie contact op met DEWALT op het volgende adres of kijk op de achterzijde van de handleiding.

De ondergetekende is verantwoordelijk voor de samenstelling van het technisch bestand en legt deze verklaring af namens DEWALT.

Markus Rompel
Vice-President Engineering, PTE- Europe
DEWALT, Richard-Klinger-Straße 11,
65510, Idstein, Germany
12.31.2024

WAARSCHUWING: *Lees de instructiehandleiding om het risico op letsel te verminderen.*

Definities: Veiligheidsrichtlijnen

De definities hieronder beschrijven de ernstgraad voor elk signaalwoord. Gelieve de handleiding te lezen en op deze symbolen te letten.

⚠ ***GEVAAR:*** *Wijst op een dreigende gevaarlijke situatie die, indien niet vermeden, zal leiden* ***tot de dood of ernstige verwondingen****.*

⚠ ***WAARSCHUWING:*** *Wijst op een mogelijk gevaarlijke situatie die, indien niet vermeden,* ***zou kunnen*** *leiden tot* ***de dood of ernstige letsels.***

⚠ ***VOORZICHTIG:*** *Wijst op een mogelijk gevaarlijke situatie die, indien niet vermeden,* ***kan*** *leiden tot* ***kleine of matige letsels.***

OPMERKING: *Geeft een handeling aan* ***waarbij geen persoonlijk letsel optreedt*** *die, indien niet voorkomen,* ***schade aan goederen kan*** *veroorzaken.*

⚠ *Wijst op risico van een elektrische schok.*

⚠ *Wijst op brandgevaar.*

ALGEMENE VEILIGHEIDSWAARSCHUWINGEN VOOR ELEKTRISCH GEREEDSCHAP

⚠ ***WAARSCHUWING: Lees alle veiligheidswaarschuwingen, instructies, illustraties en specificaties die bij dit gereedschap zijn meegeleverd.*** *Het niet opvolgen van alle onderstaande instructies kan leiden tot een elektrische schok, brand en/of ernstig persoonlijk letsel.*

BEWAAR ALLE WAARSCHUWINGEN EN INSTRUCTIES ALS TOEKOMSTIG REFERENTIEMATERIAAL

De term „elektrisch gereedschap" in de waarschuwingen verwijst naar uw (met een snoer) op de netspanning aangesloten elektrische gereedschap of naar (draadloos) elektrisch gereedschap met een accu.

1) Veiligheid Werkplaats

a) ***Houd het werkgebied schoon en goed verlicht.*** *Rommelige of donkere gebieden zorgen voor ongelukken.*

b) ***Bedien elektrische gereedschappen niet in een explosieve omgeving, zoals in de nabijheid van ontvlambare vloeistoffen, gassen of stof.*** *Elektrische gereedschappen veroorzaken vonken die het stof of de dampen kunnen doen ontbranden.*

c) ***Houd kinderen en omstanders op een afstand terwijl u een elektrisch gereedschap bedient.*** *Als u wordt afgeleid kunt u de controle over het gereedschap verliezen.*

2) Elektrische Veiligheid

a) ***Stekkers van elektrisch gereedschap moeten in het stopcontact passen. Pas de stekker nooit op enige manier aan. Gebruik geen adapterstekkers samen met geaard elektrisch gereedschap.*** *Niet aangepaste stekkers en passende contactdozen verminderen het risico op een elektrische schok.*

b) ***Vermijd lichamelijk contact met geaarde oppervlaktes zoals buizen, radiatoren, fornuizen en ijskasten.*** *Er bestaat een verhoogd risico op een elektrische schok als uw lichaam geaard is.*

c) ***Stel elektrisch gereedschap niet bloot aan regen of natte omstandigheden.*** *Als er water in een elektrisch gereedschap terecht komt, verhoogt dit het risico op een elektrische schok.*

d) ***Behandel het stroomsnoer voorzichtig. Gebruik het stroomsnoer nooit om het elektrische gereedschap te dragen of te trekken, of de stekker uit het stopcontact te halen. Houd het snoer uit de buurt van warmte, olie, scherpe randen, of bewegende onderdelen.*** *Beschadigde snoeren of snoeren die in de war zijn verhogen het risico op een elektrische schok.*

e) ***Als u een elektrisch gereedschap buitenshuis gebruikt, gebruikt u een verlengsnoer dat geschikt is voor gebruik buitenshuis.*** *Het gebruik van een verlengsnoer dat geschikt is voor buitenshuis, vermindert het risico op een elektrische schok.*

f) ***Als het gebruik van een elektrisch gereedschap op een vochtige locatie onvermijdelijk is, gebruikt u een stroomvoorziening die beveiligd is met een aardlekschakelaar.*** *Het gebruik van een aardlekschakelaar vermindert het risico op een elektrische schok.*

3) Persoonlijke Veiligheid

a) ***Blijf alert, kijk wat u doet en gebruik uw gezonde verstand als u een elektrisch gereedschap bedient. Gebruik het gereedschap niet als u vermoeid bent of onder de invloed van drugs, alcohol of medicatie bent.*** *Een moment van onoplettendheid tijdens het bedienen van elektrische gereedschappen kan leiden tot ernstig persoonlijk letsel.*

b) ***Gebruik een beschermende uitrusting. Draag altijd oogbescherming.*** *Beschermende uitrusting zoals een stofmasker, antislip veiligheidsschoenen, een helm, of gehoorbescherming gebruikt in de juiste omstandigheden zal het risico op persoonlijk letsel verminderen.*

c) ***Vermijd onbedoeld starten. Zorg ervoor dat de schakelaar in de ‚off' (uit) stand staat voordat u het gereedschap aansluit op de stroombron en/of accu, het oppakt of ronddraagt.*** *Het ronddragen van elektrische gereedschappen met uw vinger op de schakelaar of het aanzetten van elektrische gereedschappen waarvan de schakelaar aan staat, zorgt voor ongelukken.*

d) ***Verwijder alle stelsleutels of moersleutels voordat u het elektrische gereedschap aan zet.*** *Een moersleutel of stelsleutel die in een ronddraaiend onderdeel van het elektrische gereedschap is achtergelaten kan leiden tot persoonlijk letsel.*

e) ***Rek u niet te ver uit. Blijf altijd stevig en in balans op de grond staan.*** *Dit zorgt voor betere controle van het elektrische gereedschap in onverwachte situaties.*

f) ***Draag geschikte kleding. Draag geen loszittende kleding of sieraden. Houd uw haar en kleding uit de buurt van bewegende onderdelen.*** *Loszittende kleding, sieraden of lang haar kunnen door bewegende delen worden gegrepen.*

g) ***Als er in apparaten wordt voorzien voor het aansluiten van stofverwijdering- of verzamelapparatuur, zorg er dan voor dat deze correct worden aangesloten en gebruikt.*** *Het gebruik van een stofverzamelaar kan aan stof gerelateerde gevaren verminderen.*

h) ***Denk niet dat u, doordat u het gereedschap veel hebt gebruikt, het allemaal wel weet en dat u de veiligheidsbeginselen kunt negeren.*** *Een onvoorzichtige actie kan in een fractie van een seconde ernstig letsel tot gevolg hebben.*

4) Gebruik en Verzorging van Elektrisch Gereedschap

a) ***Forceer het gereedschap niet. Gebruik het juiste elektrische gereedschap voor uw toepassing.*** *Het juiste elektrische gereedschap voert de werkzaamheden beter en veiliger uit waarvoor het is ontworpen.*

b) ***Gebruik het gereedschap niet als de schakelaar het niet aan en uit kan zetten.*** *Leder gereedschap dat niet met de schakelaar kan worden bediend is gevaarlijk en moet worden gerepareerd.*

c) ***Trek de stekker uit het stopcontact en/of neem de accu, als deze kan worden losgenomen, uit het elektrisch gereedschap en voer daarna pas aanpassingen uit, wissel daarna pas accessoires of berg daarna pas het gereedschap op.*** *Dergelijke preventieve veiligheidsmaatregelen verminderen het risico dat het elektrisch gereedschap per ongeluk opstart.*

d) ***Bewaar gereedschap dat niet wordt gebruikt buiten het bereik van kinderen en laat niet toe dat personen die onbekend zijn met het elektrische gereedschap***

of deze instructies het gereedschap bedienen. *Elektrische gereedschappen zijn gevaarlijk in handen van ongetrainde gebruikers.*

e) ***Onderhoud elektrische gereedschappen. Controleer op verkeerde uitlijning en het grijpen van bewegende onderdelen, breuk van onderdelen en andere omstandigheden die de werking van het gereedschap nadelig kunnen beïnvloeden. Zorg dat het gereedschap voor gebruik wordt gerepareerd als het beschadigd is.*** *Veel ongelukken worden veroorzaakt door slecht onderhouden gereedschap.*

f) ***Houd snijdgereedschap scherp en schoon.*** *Correct onderhouden snijdgereedschappen met scherpe snijdranden lopen minder snel vast en zijn gemakkelijker te beheersen.*

g) ***Gebruik het elektrische gereedschap, de accessoires en gereedschapsonderdelen enz. in overeenstemming met deze instructies, waarbij u rekening houdt met de werkomstandigheden en de werkzaamheden die dienen te worden uitgevoerd.*** *Gebruik van het elektrische gereedschap voor werkzaamheden die anders zijn dan het bedoelde gebruik, kunnen leiden tot een gevaarlijke situatie.*

h) ***Houd de handgrepen en oppervlakken die u beet pakt, droog, schoon en vrij van olie en vet.*** *Door gladde handgrepen en oppervlakken die u beet pakt, kan veilig werken en bedienen van het gereedschap in onverwachte situaties onmogelijk worden.*

5) Gebruik en Verzorging van Gereedschap op Accu

a) ***Gebruik alleen de lader die door de fabrikant wordt opgegeven.*** *Een lader die geschikt is voor één accutype, kan een risico op brand veroorzaken indien gebruikt met een andere accu.*

b) ***Gebruik elektrische gereedschappen uitsluitend met speciaal omschreven accu's.*** *Gebruik van andere accu's kan leiden tot letsel en brandgevaar.*

c) ***Als de accu niet in gebruik is, dient u deze uit de buurt te houden van andere metalen voorwerpen zoals paperclips, munten, sleutels, spijkers, schroeven of andere kleine metalen voorwerpen die een verbinding van het ene contactpunt met het andere kunnen maken.*** *Het kortsluiten van de accucontactpunten samen kan brandwonden of brand veroorzaken.*

d) ***Als het gereedschap te zwaar wordt belast, kan er vloeistof uit de accu lekken; vermijd contact hiermee. Als u per ongeluk hier toch mee in contact komt, spoelt u met water. Als de vloeistof in contact met de ogen komt, dient u daarnaast medische hulp in te roepen.*** *Vloeistof afkomstig uit de accu kan irritatie of brandwonden veroorzaken.*

e) ***Werk niet met een accu of met gereedschap dat beschadigd is of waaraan wijzigingen zijn aangebracht.*** *Beschadigde of gemodificeerde accu's kunnen onvoorspelbaar gedrag vertonen dat kan leiden tot brand, explosie of een risico van letsel.*

f) ***Stel een accu of gereedschap niet bloot aan open vuur of uitzonderlijk hoge temperatuur.*** *Brand of een temperatuur boven de 130 °C kunnen de accu doen exploderen.*

g) ***Volg alle instructies voor het opladen en laad de accu of het gereedschap niet op buiten het temperatuurbereik dat in de instructies wordt opgegeven.*** *Door op onjuiste wijze opladen of opladen bij een temperatuur buiten het opgegeven bereik kan de accu beschadigd raken en het risico van brand toenemen.*

6) Service

a) ***Zorg dat u gereedschap wordt onderhouden door een erkende reparateur die uitsluitend identieke vervangende onderdelen gebruikt.*** *Dit zorgt ervoor dat de veiligheid van het gereedschap blijft gegarandeer.*

b) ***Probeer nooit beschadigde accu's te repareren.*** *De reparaties aan accu's mogen alleen worden uitgevoerd door de fabrikant of door geautoriseerde servicecentra.*

Veiligheidsinstructies voor trilstampers

- *De machine mag alleen worden gebruikt als de machine geschikt is voor de situatie op de werf, in het bijzonder inzake de stabiliteit, toestand van de ondergrond of een ondergrond die zou kunnen breken (bijv. op een brug).*
- *Gebruik de machine niet op plaatsen waar een verborgen gas-/waterleiding of elektrische kabel beschadigd zou kunnen worden.*
- *Wees voorzichtig op hellende dijken! Gevaar voor uitglijden door rollend materiaal en glibberige oppervlakken.*
- *Schenk extra aandacht aan de zijkanten van greppels en putten, om te verzekeren dat ze stabiel zijn en niet zullen instorten door trillingen. Gevaar voor lekken!*
- *Als de machine onbeheerd achter wordt gelaten, moet de machine worden vergrendeld tegen onbevoegd gebruikt door de accu te verwijderen of de aan/uit-schakelaar te vergrendelen (Afb. G). Daarnaast moet de machine in een stabiele positie geplaatst worden, beveiligd tegen omkantelen.*
- *Baken de werkplek af en houd onbevoegde personen uit de buurt. Er bestaat een risico op letsel!*
- *De gebruikers van deze machine moeten ervoor zorgen dat personen op de werkplek minstens twee meter afstand van de machine houden als deze in werking is*
- *Laat de machine niet dragen door één persoon.*

⚠ ***WAARSCHUWING:*** *De blootliggende motor van de trilstamper kan zeer heet worden tijdens gebruik. Raak hete oppervlakken niet aan met niet beschermde huid.*

- *De machine bevat olie. Als er een olielek opgemerkt wordt, stop het werk dan onmiddellijk en breng de machine naar een servicecentrum voor reparatie.*
- *Er mag geen olie in de grond dringen; voorwerpen verontreinigd met olie moeten op een milieuvriendelijke manier afgevoerd worden.*

Ombouwen en wijzigen van de machine

Onbevoegde wijzigingen van de machine zijn niet toegestaan, om veiligheidsredenen.

Originele onderdelen en accessoires zijn speciaal ontwikkeld voor de machine. Het moet worden opgemerkt dat onderdelen en speciale uitrusting die niet door DEWALT geleverd werd, niet zijn goedgekeurd door DEWALT. De installatie en/of het gebruik van zulke producten kan ook de actieve en/of passieve veiligheid beïnvloeden.

De fabrikant wijst alle aansprakelijkheid af voor schade veroorzaakt door het gebruik van niet originele onderdelen of speciale apparatuur.

Markeringen op het gereedschap

De volgende pictogrammen staan op het gereedschap vermeld:



Lees de gebruiksaanwijzing vóór gebruik.


Draag gehoorbescherming.


Draag oogbescherming


Draag veiligheidsschoenen


Plaats uw hand niet binnen dit gebied


Hijspunt.


Gevaar voor beklemming.


Niet op spuiten met water onder hoge druk.


Hete oppervlakken


DEWALT POWERSHIFT™-accu

Overige risico's

Deze DEWALT-machine werd ontworpen overeenkomst de huidige geavanceerde technologie en de geldende technische regelgeving. Niettemin, kan de machine nog altijd gevaar vormen voor mensen en apparatuur als deze:

- *niet wordt gebruikt zoals bedoeld.*
- *niet wordt gebruikt door voldoende opgeleid personeel.*
- *onjuist wordt aangepast of omgebouwd.*
- *de veiligheidsregels genegeerd worden.*

Daarom moet iedereen die is betrokken bij het gebruiken, onderhouden of repareren van de machine, de gebruikershandleiding lezen en volgen, in het bijzonder de veiligheidsregels. Dit moet via ondertekening worden bevestigd door het bedrijf dat de machine gebruikt, zoals vereist.

Waarschuwingen voor knoopcellen

⚠ *WAARSCHUWING*	
• **GEVAAR VOOR INSLIKKEN:** Dit product bevat een knoopcelbatterij. • **OVERLIJDEN** of ernstig letsel kan het gevolg zijn van inslikken. • Een ingeslikte knoopcelbatterij kan **interne chemische brandwonden** veroorzaken, na slechts **2 uur**. • **BEWAAR** nieuwe en gebruikte batterijen **BUITEN BEREIK van KINDEREN.** • **Zoek onmiddellijk medische hulp** als een batterij, vermoedelijk, werd ingeslikt of in een ander lichaamsdeel werd gestoken.	

Verwijder en recycle of gooi gebruikte batterijen onmiddellijk weg overeenkomstig de lokale regelgeving en houd ze uit de buurt van kinderen. Gooi batterijen NIET weg met huishoudelijk afval of verbrand ze niet. Zelfs gebruikte batterijen kunnen ernstig letsel of overlijden veroorzaken. Zoek professionele medische hulp voor informatie over de behandeling. Het gereedschap gebruikt een CR2450 type battery met een nominale spanning van 3 V.Niet oplaadbare batterijen mogen niet opgeladen worden. Niet geforceerd ontladen, opladen, demonteren, verwarmen tot meer dan 60 ° C of verbranden. Dit doen kan letsels veroorzaken vanwege het vrijkomen van gassen, lekken of een explosie, met chemische brandwonden als gevolg. Verzeker dat de batterijen juist geplaatst worden, volgens polariteit (+ en -). Gebruik geen oude en nieuwe batterijen, batterijen van verschillende merken of verschillende types van batterijen, zoals alkaline, koolstof-zink of oplaadbare batterijen, samen. Verwijder batterijen uit apparatuur die gedurende lange periode niet gebruikt wordt onmiddellijk en recycle of gooi ze weg overeenkomstig de lokale regelgeving. Sluit het batterijcompartiment altijd stevig. Als het batterijcompartiment niet stevig kan worden gesloten, gebruik het product dan niet meer, verwijder de batterijen en houd ze buiten het bereik van kinderen.

Accutype

Deze accu's kunnen worden gebruikt:

Accu	(kg)
DCBPS0554	5,3

De DCAFVPS DEWALT FLEXVOLT® naar DEWALT POWERSHIFT™ adapter** kan worden gebruikt met de volgende accu's:

Accu	(kg) Accu en adapter
DCB546	2,78
DCB547/G	3,16
DCB548	3,16
DCB549	3,90

**De DCAFVPS DEWALT FLEXVOLT® naar DEWALT POWERSHIFT™ adapter is niet beschikbaar voor verkoop of gebruik in Duitsland.

Inhoud van de verpakking

De verpakking bevat:

1 Trilstamper

1 Gebruikershandleiding

• *Controleer het gereedschap, de onderdelen of accessoires op eventuele beschadiging tijdens transport.*

Positie datumcode (Afb. [Fig.] A)

De productiedatumcode **27** bestaat uit een 4-cijferig jaar gevolgd door een 2-cijferige week en wordt uitgebreid met een 2-cijferige fabriekscode.

Beschrijving (Afb. A)

⚠ ***WAARSCHUWING:*** *Pas het gereedschap of een onderdeel ervan nooit aan. Dit kan schade of persoonlijk letsel tot gevolg hebben.*

1 Accu
2 Accuvrijgave
3 Handgreep
4 AAN-schakelaar met dubbele werking
5 UIT-schakelaar
6 Lage snelheid (schildpad)
7 Hoge snelheid (haas)
8 Transportgreep
9 Speciaal hijspunt
10 Trommel
11 Roller

Bedoeld gebruik

The DCPS660 DEWALT POWERSHIFT™ trilstamper is een betrouwbaar professioneel compacteerapparaat, dankzij het stabiel, stevig ontwerp.

De machine mag alleen worden gebruikt voor:

- Compacteren van de grond.
- Repareren van de grond
- Voetpaden plaveien.
- Werken in greppels of sleuven.
- Ondervulling en verdichting van snelwegbermen.

De trilstamper mag alleen door opgeleide personen, die het bedoeld gebruik van deze machine kennen, gebruikt worden.

NIET werken op beton of uitgeharde oppervlakken.

NIET gebruiken onder natte omstandigheden of op een plaats waar brandbare vloeistoffen of gassen zijn.

Laat kinderen**NIET** met het gereedschap in contact komen. Toezicht is vereist als onervaren gebruikers met dit product werken.

- **Jonge kinderen en personen met een zwakke gezondheid.** Dit apparaat is niet bedoeld voor gebruik door jonge kinderen en personen met een beperking, zonder toezicht.
- Dit product is niet bedoeld voor gebruik door personen (waaronder kinderen) die verminderde fysieke, zintuiglijke of psychische mogelijkheden hebben; wanneer sprake is van gebrek aan ervaring, kennis of vaardigheden is gebruik alleen toegestaan onder toezicht van een persoon die verantwoordelijk is voor de veiligheid van gebruikers. De gebruiker moet in staat zijn om de trilplaat vast en op zijn plaats te houden, ook op een niet vlakke of hellende ondergrond. Kinderen mogen nooit alleen gelaten worden met dit product.

MONTAGE EN AANPASSINGEN

⚠ ***WAARSCHUWING: Om het gevaar op ernstig persoonlijk letsel te verminderen, zet u het gereedschap uit en ontkoppelt u de accu, voordat u enige aanpassing maakt of hulpstukken of accessoires verwijdert/installeert.*** *Het onbedoeld opstarten kan letsel veroorzaken.*

⚠ ***WAARSCHUWING:*** *Gebruik alleen de accusets en laders van DEWALT.*

⚠ ***GEVAAR:*** *Deze handleiding en alle veiligheidsinstructies erin, kan leiden tot een fataal ongeval, letsel of materiële schade. Lees en volg deze handleiding zorgvuldig, in het bijzonder de veiligheidsinstructies.*

⚠ ***GEVAAR:*** *De volgende instructies niet volgen, kan leiden tot een fataal ongeval, letsel of materiële schade. De volgende instructies niet volgen, kan leiden tot oververhitting, brand, barsten, explosie of elektrische schok.*

⚠ ***WAARSCHUWING:*** *Geen persoonlijke beschermingsmiddelen (PBM) of ongeschikt apparatuur gebruiken, kan schadelijk voor de gezondheid zijn of letsels veroorzaken. Persoonlijke beschermingsmiddelen omvatten: oogbescherming, gehoorbescherming, veiligheidsschoenen, werkhandschoenen en adembescherming.*

Bepaal en bereid de juiste persoonlijke beschermingsmiddelen voor de taak voor. Gebruik alleen persoonlijke beschermingsmiddelen die in goede staat verkeren en afdoende bescherming bieden. Pas de persoonlijke beschermingsmiddelen aan de persoon aan, zoals de maat.

Leer, voordat u de machine start, de gebruiks- en bedieningselementen kennen en de manier van werken met de machine en de werkomgeving.

Zet de machine op een vlak oppervlak.

- Controleer:

- het oliepeil via het kijkglas. Raadpleeg ***Het oliepeil controleren*** voor instructies.
- de machine op merkbare defecten.
- balgen op schade en lekken.
- schroefverbindingen op vastheid.
- of alle veiligheidsuitrusting geplaatst is.
- de bedieningselementen goed werken.
- de toestand van de motor en de machine.
- dat de machine vrij is van olie en ontvlambaar materiaal.
- alle handgrepen, om te verzekeren dat deze vrij zijn van vet, olie, brandstof, vuil, sneeuw en ijs.

Gebruik alleen machines die regelmatig zijn onderhouden en vrij van defecten zijn.

De werkhoogte instellen (Afb. A, C)

De handgreep niet in de optimale positie instellen, kan het trillen van handen/armen verhogen. Hier moet rekening mee gehouden worden tijdens het bepalen van de blootstellingsperiode.

- Zet de schroeven **12** voldoende los zodat de beugel omhoog en omlaag kan bewegen. Verwijder ze niet volledig.
- Stel de werkhoogte in door de handgreep **3** hoger of lager te zetten.
- Draai de schroeven vast **12**.

De accu plaatsen en verwijderen (Afb. B)

⚠ ***WAARSCHUWING:*** *Verzeker dat het gereedschap in de uit-stand staat voordat u de accu plaatst.*

OPMERKING: U bereikt het beste resultaat wanneer de accu volledig is opgeladen.

De accu in het gereedschap plaatsen

1. Lijn de accu **1** uit met de rails.
2. Schuif de accu in het gereedschap tot deze stevig vastzit en let er vooral op dat u de accu hoort vastklikken.

De accu uit het gereedschap nemen

1. Druk op de accuvrijgaveknop **2** en trek de accu stevig uit het gereedschap.
2. Plaats de accu in de lader zoals wordt beschreven in de handleiding van de accu/lader.

Accu's met vermogenmeter (Afb. B)

Er zijn accu's van de merken DEWALT met een vermogenmeter en deze **26** bestaat uit drie groene LED-lampjes die een aanduiding geven van de resterende lading van de accu.

U kunt de vermogenmeter activeren door de knop van de vermogenmeter ingedrukt te houden. Een combinatie van de drie groene LED-lampjes gaat branden en dat geeft een aanduiding van de hoeveelheid lading die de accu nog heeft. Wanneer de lading in de accu onder het bruikbare niveau ligt, gaat de vermogenmeter niet branden en moet de accu worden opgeladen.

OPMERKING: De accumeter geeft slechts een indicatie van de hoeveelheid lading die de accu nog heeft. De indicator geeft geen aanwijzingen over de functionaliteit van het gereedschap en is onderhevig aan schommelingen afhankelijk van productcomponenten, temperatuur en de toepassing door de eindgebruiker.

AAN-schakelaar/UIT-schakelaar met dubbele werking (Afb. A, D)

⚠ ***WAARSCHUWING:*** *Houd beide handen stevig op de machine als deze in werking is.*

• Zet, om de machine in te schakelen, de AAN-schakelaar met dubbele werking 4 vooruit en daarna omlaag. Het kan na activeren van de schakelaar met dubbele werking tot vijf seconden duren voordat de machine inschakelt.

• Schakel de machine uit door op de UIT-schakelaar 5 te drukken. Het kan na uitschakelen even duren voordat de machine volledig gestopt is. De gebruiker moet korte tijd wachten voor het opnieuw inschakelen van de machine.

Snelheidsregeling (Afb. A, D)

De snelheid van de machine kan geregeld worden door de snelheidsregelknop.

Op de knop hoge snelheid (haas) 7 drukken, verhoogt de snelheid van de machine. Op de knop lage snelheid (schildpad) 6 drukken, verlaagt de snelheid van de machine.

Het snelheidsregelpaneel heeft een rode LED voor waarschuwing voor een hete motor 23 in het midden en een witte LED om lage snelheid aan te geven 22 op de snelheidskeuzeknop.

Functie led-lampje	Beschrijving
Wit indicatielampje voor lage snelheid 22 brandt constant	Lage snelheid geactiveerd.
Wit indicatielampje voor lage snelheid 22 knippert	De machine heeft de volledige snelheid voorwaarts nog niet bereikt.
Rode waarschuwing hoge motortemperatuur 23 brandt constant	De motor heeft de maximale bedrijfstemperatuur bereikt en werd automatisch uitgeschakeld. Geef de motor tijd om af te koelen.
Rode waarschuwing hoge motortemperatuur 23 knippert	De machine geeft een fout aan die kan leiden tot uitschakelen van de motor. Schakel de machine uit en breng deze naar een erkende DEWALT-reparatiedienst.

BEDIENING

Instructies voor gebruik

⚠ ***WAARSCHUWING:*** *Houd u altijd aan de veiligheidsinstructies en van toepassing zijnde voorschriften.*

⚠ ***WAARSCHUWING: Om het gevaar op ernstig persoonlijk letsel te verminderen, zet u het gereedschap uit en ontkoppelt u de accu, voordat u enige aanpassing maakt of hulpstukken of accessoires verwijdert/installeert.*** *Het onbedoeld opstarten kan letsel veroorzaken.*

⚠ ***GEVAAR: Gevaar voor een fataal ongeval door het kantelen of verschuiven van de machine.*** *Onstabiel materiaal, onstabiele randen en gladde oppervlakken kunnen ervoor zorgen dat de machine omkantelt. Dit kan leiden tot ernstig letsel of een fataal ongeval.*

• *Wees voorzichtig op hellingen en geleid de machine altijd recht omhoog.*

• *Houd voldoende afstand van de rand van sleuven en dijken.*

• *Werk niet op een manier die de stabiliteit van de machine in het gedrang brengt.*

• *Verzeker dat de gebruiker zich tijdens gebruik op een plaats bevindt waar hij, moest de machine omkantelen, veilig is.*

• *Niet bewegen over hard beton, oppervlakken van uitgehard bitumen, bevroren grond of grond met onvoldoende draagvermogen.*

⚠ ***OPGELET: Gevaar voor ongeval.*** *De machine begint onmiddellijk na het starten te bewegen. Houd de machine stevig vast.*

Juiste handpositie (Afb. E, F)

⚠ ***WAARSCHUWING:*** *Beperk het risico op ernstig persoonlijk letsel, plaats* ***ALTIJD*** *uw handen in de juiste positie, zoals afgebeeld.*

⚠ ***WAARSCHUWING:*** *Beperk het risico van ernstig persoonlijk letsel, houd het gereedschap* ***ALTIJD*** *stevig vast, zodat u bent voorbereid op een plotselinge terugslag.*

De juiste handpositie vereist beide handen op de handgreep 3.

Met de trilstamper werken (Afb. E, F)

⚠ ***WAARSCHUWING:*** *Geleid de machine alleen met de handgreep en til deze niet op tijdens gebruik. Houd de machine altijd in de gaten als de motor draait.*

⚠ ***WAARSCHUWING:***

• *Houd de handgreep stevig met beide handen vast tijdens het veranderen van de gebruiksstand/snelheid.*

• *Geleid de machine zodat handen geen vaste voorwerpen raken; risico op letsel (Afb. E, F).*

• *Geleid de machine zodat de gebruiker niet geplet kan raken tussen de machine en harde voorwerpen.*

• *Luister en kijk uit voor abnormale toestanden van de trilstamper.*

• *Laat de machine nooit los en blijf deze stevig vasthouden als de motor draait.*

• *Houd voeten uit de buurt van de grondplaat van de trilstamper.*

De gebruiker moet zich met het zich vooruit achter de machine bevinden. (Afb. E, F)

• Selecteer hoge snelheid voor maximale prestaties.

• Selecteer lage snelheid voor meer controle over de machine, tijdens het manoeuvreren op kleine oppervlakken, zoals rond een leiding, in een hoek, over een leiding.

• De hoogte van het materiaal dat verdicht moet worden, mag niet hoger zijn dan de hoogte waar de trilstamper over kan bewegen.

• Selecteer, voor uniforme prestaties, afhankelijk van de toestand van de grond en de dichtheid, de lage of hoge snelheid.

Snelheid van beweging (Afb. A, D, F)

• De snelheid van beweging kan op twee manieren beïnvloed worden:

• Door de hoek te veranderen:

- Vooruit gekanteld = snel vooruit.
- Achteruit gekanteld = traag vooruit.

• Door kracht op de handgreep te zetten:

- Geen kracht = traag vooruit.
- Veel kracht = snel vooruit.

• Ga van lage naar hoge snelheid met de lage snelheid 6 en hoge snelheid 7 knoppen.

De trilstamper parkeren (Afb. G, H)

• *Parkeer de machine, indien mogelijk, op een vlak, stevig oppervlak.*

• *Maak de machine, voordat u deze achterlaat, vast om kantelen te voorkomen of plaats deze in de horizontale positie (Afb H).*

• *Als de machine onbeheerd achter wordt gelaten, moet de machine worden vergrendeld tegen onbevoegd gebruikt door de accu te verwijderen of de aan/uit-schakelaar te vergrendelen (Afb. G).*

Na gebruik van de machine

Doe het volgende na gebruik van de machine:

1. Schakel de machine uit.
2. Zet de machine op een vlakke ondergrond.
3. Haal de accu uit de machine. Raadpleeg ***De accu in het gereedschap plaatsen en verwijderen***.
4. Reinig de accu met een schone, droge doek.
5. Reinig de accurail en het klemmenblok met een schone, droge doek.
6. Controleer de accu visueel op beschadiging.
7. Laad de accu op. Raadpleeg ***Een accu opladen***.
8. Beveilig de machine tegen onbedoelde verplaatsing en onbevoegd gebruik. Als de machine onbeheerd achter wordt gelaten, moet de machine worden vergrendeld tegen onbevoegd gebruikt door de AAN-schakelaar met dubbele werking te vergrendelen **4** (Afb. G)

Transporteren en laden (Afb. I–K)

⚠ ***WAARSCHUWING:*** *De machine is zwaar. Niet door slechts een persoon laten optillen.*

⚠ ***GEVAAR:*** *Dodelijk gevaar door zwevende last! De machine is zwaar, 65 kg zonder accu. Het niet juist transporteren van de machine kan ertoe leiden dat deze valt en mensen kwetst.*

• *Altijd de motor uitschakelen en de accu verwijderen tijdens laden en transporteren.*

• *Maak de machine vast om te voorkomen dat deze omvalt of wegglijd.*

• *Personen mogen niet in de buurt van hangende lasten komen of niet onder op een rolbrug hangende lasten staan.*

• *Verzeker dat er geen personen gevaar lopen.*

• *Gebruik alleen voldoende sterke en stevige laadplatformen tijdens het laden.*

• *De machine kan schommelen indien opgehangen.*

• *Controleer de contactpunten (speciaal hijspunt) voor gebruik op beschadiging en slijtage. Vervang beschadigde onderdelen onmiddellijk.*

• *Maak de machine vast zodat deze niet kan rollen of wegglijden en omkantelen.*

• *Maak tijdens het laden, laten zakken en hijsen van de machine altijd gebruik van de voorziene hijspunten.*

Doe het volgende bij het transporteren of optillen van de machine met een kraan:

1. Verwijder de accu altijd voor het laden en transporteren.
2. Verzeker dat de motor afgekoeld en de accu verwijderd is.
3. Bevestig de haak van de kraan **17** aan het speciaal hijspunt **9**.
4. Laad de machine op het transportvoertuig.
5. Verwijder de haak van de kraan van het speciaal hijspunt.
6. Maak de machine met riemen vast aan de hijsogen en laad het op de juiste manier.
7. Maak de transportriemen los op de bestemming.
8. Bevestig de haken van de kraan aan het voorziene hijspunt.
9. Til de machine op met een kraan en haal deze uit het transportvoertuig.
10. Plaats de machine op een vlakke ondergrond en bereid deze voor op werking.

Transport over korte afstanden (Afb. I)

Transporteer de trilstamper, over korte afstanden, met de roller **11**, met de motor uitgeschakeld.

Houd de trilstamper vast aan de draaggreep **8** tijdens het gebruiken van de roller voor transport over korte afstanden.

Laden (Afb. J)

Hang, om de trilstamper te laden, de kraan van de haak aan het speciaal hijspunt **9**.

De machine vastmaken (Afb. K)

Leg de trilplaat, na het laden op het voertuig, op zijn kant en maak deze vast door de handgreep.

Maak de machine niet vast op plaatsen waar bedrading of plastic onderdelen onder spanning kunnen komen te staan.

Het is de verantwoordelijkheid van de vervoerder om de juiste methoden voor vastmaken van het product te kiezen.

ONDERHOUD

Uw gereedschap op stroom is ontworpen om gedurende een lange tijdsperiode te functioneren met een minimum aan onderhoud. Het continu naar bevrediging functioneren hangt af van de juiste zorg voor het gereedschap en regelmatig schoonmaken.

⚠ ***WAARSCHUWING: Om het gevaar op ernstig persoonlijk letsel te verminderen, zet u het gereedschap uit en ontkoppelt u de accu, voordat u enige aanpassing maakt of hulpstukken of accessoires verwijdert/installeert.*** *Het onbedoeld opstarten kan letsel veroorzaken.*

Aan de lader en de accu kan geen onderhoud worden verricht.

Raadpleeg de achterkant van deze handleiding voor de contactgegevens van het servicecentrum of ga naar **www.2helpu.com**.

Algemene onderhoudsinformatie

• Volg de veiligheidsregels!

• Raadpleeg de achterkant van deze handleiding voor de contactgegevens van het servicecentrum of ga naar **www.2helpu.com.**

• Alleen gekwalificeerde, bevoegde personen mogen reparaties uitvoeren.

• Raadpleeg, in het geval van fouten, de ***Bedienings-*** en ***onderhoudsinstructies*** voor het juiste gebruik en onderhoud.

• Als de fout niet gevonden kan worden, laat reparaties dan over aan een erkend DEWALT-servicecentrum.

• Controleer altijd eerst de items die gemakkelijk toegankelijk zijn (zekeringen, LED's, enz.).

• Vermijd contact met draaiende onderdelen.

• Voer onderhoud alleen uit met de motor uitgeschakeld.

• Verwijder de accu, voor het uitvoeren van onderhoudswerken.

• Reinig de motor en machine voor het uitvoeren van onderhoudswerken.

• Zet de machine op een vlak oppervlak en maak het vast om rollen en verschuiven te voorkomen en zorg ervoor dat de machine niet kan omkantelen, bij voorkeur in een horizontale positie.

• Verzeker dat smeermiddelen en vervangonderdelen op een veilige en milieuvriendelijke manier verwijderd worden.
• Vermijd kortsluitingen op stroomvoerende kabels.
• Blaas onderdelen, na het wassen, droog met perslucht om lekstromen te voorkomen.
• Bevestig een waarschuwingsteken aan de handgreep als de machine defect is.

Aanhaalmoment (Afb. C, N, P)

Het aanhaalmoment wordt geregeld met momentsleutels.
BELANGRIJK: Vervang alle zelfborgende schroeven na demontage.

Schroefverbindingen (Afb. C, N, P)

Bij trillende apparaten is het belangrijk om de schroefverbindingen voortdurend te controleren. Let op het aanhaalmoment.

De rubberen buffers controleren (Afb. L)

Controleer de rubberen buffers **13** op scheuren en barsten en op een goede plaatsing. Vervang ze onmiddellijk als ze beschadigd zijn.

De balgen controleren (Afb. M)

• Controleer de toestand en goede plaatsing van de balgen **14**. Vervang defecte balgen onmiddellijk.
• Controleer de goede plaatsing van bevestigingsklemmen **15**.

Trommel (Afb. N)

Als de trommel **10** versleten raakt, kan deze vervangen worden.
1. Draai de vier bouten **24** los.
2. Verwijder de moeren **25** en bouten **24**.
3. Gooi de oude bouten weg.
4. Maak de versleten trommel **10** los.
5. Bevestig de nieuw trommel door de vier bouten **24** met nieuw moeren vast te zetten tot het gewenste aanhaalmoment **25**.

Het oliepeil controleren (Afb. O)

1. Zet de trilstamper rechtop.
BELANGRIJK: Laat de trilstamper een tijdje rechtop staan zodat de olie opnieuw in de behuizing kan lopen.
2. Reinig het oliepeilglas **16**.
3. Controleer het oliepeil.
4. De olie moet zich minstens op de bovenste rand van het peilglas bevinden. Als het oliepeil laag is, gebruik de trilstamper dan niet en breng deze naar een erkend DEWALT-servicecentrum om de olie te laten vervangen.

Stalling

Voorbereiding voor stalling

Als de machine gedurende lange periode niet gebruikt zal worden (langer dan zes weken), moet deze stabiel op een pallet op een stevig, vlak oppervlak geplaatst worden.
• De berging moet droog en beveiligd zijn.
• De omgevingstemperatuur moet tussen 0 °C en 45 °C zijn.
• Voor het stallen van de machine:
- Reinig deze grondig.
- Controleer op lekken en beschadiging en herstel mogelijke problemen.
- Dek de machine af met een beschermend zeil.

De machine opnieuw in gebruik nemen

Controleer, voordat u de machine opnieuw in gebruik neemt, op:
• lekken.
• andere schade.
Controleer dat alle schroeven, moeren en bouten goed vast staan en draai ze aan indien nodig.

Reiniging

⚠ ***WAARSCHUWING:*** *Elektrische schok en mechanisch gevaar. Verwijder de accu vóór het reinigen.*

⚠ ***WAARSCHUWING:*** *Houd het elektrisch apparaat en de ventilatiesleuven altijd schoon, om een veilige en efficiënte werking te verzekeren.*

⚠ ***WAARSCHUWING:*** *Gebruik nooit oplosmiddelen of andere bijtende chemicaliën voor het reinigen van de niet-metalen onderdelen van het gereedschap. Deze chemicaliën kunnen de materialen die in deze onderdelen worden gebruikt, week maken. Gebruik een doek die uitsluitend met water en milde zeep is bevochtigd. Laat nooit vloeistof in het gereedschap komen; dompel nooit een onderdeel van het gereedschap onder in een vloeistof.*

⚠ ***WAARSCHUWING:*** *Reinig de machine nooit met draaiende motor.*

⚠ ***WAARSCHUWING:*** *Laat GEEN water op de accurail en het klemmenblok spatten. Veeg alle onderdelen van de accu-interface droog.*

⚠ ***WAARSCHUWING:*** *Richt, bij het gebruiken van een waterslang, het water nooit naar de elektrische onderdelen en dek deze vooraf af.*

⚠ ***WAARSCHUWING:*** *Risico op brand en explosie veroorzaakt door ontbrandbare stoffen. Gebruik geen brandbare of agressieve stoffen voor het reinigen.*

⚠ ***KENNISGEVING: Gevaar voor beschadiging van de machine door water onder hoge druk.***
De ventilatiesleuven kunnen gereinigd worden met een droge, zachte niet metalen borstel en/of een geschikte stofzuiger. Gebruik geen water of schoonmaakmiddelen. Draag een goedgekeurde veiligheidsbril en een goedgekeurd stofmasker.
BELANGRIJK: Reinig de machine dagelijks.
1. Verwijder de accu.
2. Plaats de transportkap op de accu.
3. Bescherm de motor goed tegen water.
4. Veeg de machine droog met een schone, droge doek.
5. Maak vochtige plekken op de machine, die zich mogelijk hebben gevormd tijdens reiniging, droog.
6. Controleer na reiniging kabels en draden, de goede bevestiging van schroeven, moeren en bouten, losse verbindingen, schuurmarkeringen en andere schade en de accuklemmen.

Los alle problemen onmiddellijk op.

Als optie verkrijgbare accessoires

⚠ ***WAARSCHUWING:*** *Omdat andere accessoires dan deze die worden aangeboden door DEWALT niet met dit product zijn getest, kan het gebruik van dergelijke accessoires met dit gereedschap gevaarlijk zijn. Om het risico op letsel te beperken, mogen uitsluitend door DEWALT aanbevolen accessoires worden gebruikt met dit.*
Vraag uw verdeler om meer informatie over de juiste accessoires.

De wielset installeren en verwijderen (Afb. A, P)

⚠ ***WAARSCHUWING:*** *Gebruik de trilstamper niet met de wielen en de as bevestigd. De wielen mogen alleen gebruikt worden om de trilstamper op vlakke ondergronden te verplaatsen.*

Om de wielset te installeren

1. Zet de moeren **21** op de trommel **10** los.
2. Lijn de beugels **19** uit zoals weergegeven op Afb. P.
3. Gebruik een sleutel om de moeren **28** (geleverd bij de wielset) rechtsom vast te draaien op de bouten op de **20** handgreep **3** tot het gewenste aanhaalmoment.
4. Bevestig de demonteerbare wielen en as **18**.

Om de wielset te verwijderen

1. Gebruik een sleutel om de moeten linksom los te draaien van de beugels en verwijder ze van de bouten.
2. Til, zodra verwijderd, de beugel en wielset van de machine.

Onderhoudsschema

Onderhoud	Dagelijks	Na 20 gebruiksuren	Na 100 gebruiksuren
Reinig de machine.	X		
Controleer de kabelmantel visueel.	X		
Controleer het railsysteem en klemmenblok van de accu visueel.	X		
Controleer alle rubberen onderdelen visueel.	X		
Controleer het oliepeil.	X		
Controleer of alle schroefverbindingen stevig vast staan.		X	X

Bescherming van het milieu



Producten/batterijen zijn recyclebaar, maar als ze gemarkeerd zijn met de doorgekruiste afvalcontainer, mogen ze niet samen met normaal huishoudafval weggegooid worden. Laat de batterijen volledig ontladen en scheid ze, indien mogelijk, van lichtbronnen van het product. Het is de verantwoordelijkheid van de gebruiker om persoonsgegevens van dit product te verwijderen. Breng het afval daarna naar een officieel afvalinzamelcentrum of een deelnemende handelaar, die ze vaak gratis zal aanvaarden. De verpakking moet weggegooid worden op basis van de aangebrachte materiaalcode. De bedienings- of veiligheidsinstructies mogen alleen weggegooid worden als het betreffende product niet langer gebruikt wordt.

Vraag de richtlijnen inzake afvalbeheer bij uw plaatselijke community/gemeente. Ga voor meer informatie naar **www.2helpU.com** en scan de bovenstaande QR-code.

DEWALT POWERSHIFT™ STAMPER DCPS660

ADVARSEL: Les alle sikkerhetsadvarsler, instruksjoner, illustrasjoner og spesifikasjoner i denne håndboken, inkludert batteri- og laderseksjonene i en original verktøyhåndbok eller den separate håndboken for batterier og ladere.

Håndbøker kan fås ved å kontakte kundeservice (se baksiden av denne håndboken).

Tekniske data

		DCPS660
Type		1
Antall slag	bpm	600–670
Slagdybde	mm	65
Hastighet under arbeid	m/min	14
Slagstyrke	kN	11,6
Bluetooth sender		
Frekvensbånd	MHz	2400
Maks. effekt (EIRP)	mW	0,28
Vekt (uten batteri)	kg	65

Støyverdier og/eller vibrasjonsverdier (triax vektor sum) i henhold til EN500-4:		
L_{PA} (Lydtrykknivå på arbeidsplassen)	dB(A)	94
L_{WA} (Målt lydeffektnivå)	dB(A)	105
Usikkerhet K =	dB(A)	3
Vibrasjonsutslipp verdi a_h =	m/s²	8,2
Usikkerhet K =	m/s²	1,5

Nivå for vibrasjons og/eller støyutslipp angitt i dette informasjonsbladet er blitt målt iht. standardiserte test gitt i EN 500-4, og kan brukes til å sammenligne ett verktøy med et annet. Det kan brukes til en forhåndsvurdering av eksponering.

⚠ ***ADVARSEL:*** *Det angitte vibrasjons- og/eller støyemisjonsnivået gjelder for verktøyets hovedbruksområder. Dersom verktøyet anvendes for andre bruksområder, med annet tilbehør eller er dårlig vedlikeholdt, kan vibrasjons- og/eller støyemisjonen avvike. Dette kan øke eksponeringsnivået betydelig for hele arbeidsperioden.*

En vurdering av eksponeringsnivået for vibrasjon og/eller støy bør også tas med i beregningen når verktøyet er slått av eller når det går uten faktisk å gjøre en jobb. Dette kan redusere eksponeringsnivået betydelig for hele arbeidsperioden.

Kartlegg ekstra sikkerhetstiltak for beskyttelse av brukeren mot støy og/eller vibrasjonseffekter, slik som vedlikehold av verktøy og tilbehør, holde hendene varme (relevant for vibrasjoner), organisering av arbeidsvanene.

EC-samsvarserklæring

Maskindirektiv og radioutstyrsdirektivet

CE

Vibrerende stamper DCPS660

DEWALT erklærer at disse produktene beskrevet under ***Teknisk Data*** er i samsvar med 2006/42/EC og EN62841-1:2015+A11:2022, EN 500-1:2006 + A1:2009, EN 500-4:2011.

Disse produktene er også i samsvar med direktiv 2014/53/EU, 2011/65/EU og 2000/14/EC Vedlegg VIII med TÜV Rheinland LGA Products GmbH, Tillystraße 2, 90431 Nürnberg, Tyskland, varslet organnummer: 0197
Kategori Vedlegg I: punkt 8

L_{WA} (målt lydeffektnivå)	105 dB
L_{WA} (garantert lydeffekt)	108 dB

Den fullstendige teksten til EU-samsvarserklæringen kan etterspørres på adressen nedenfor eller er tilgjengelig på følgende internettadresse: **www.2helpu.com** (søk etter produkt- og typenummeret som er angitt på typeskiltet).

For mer informasjon, kontakt DEWALT på følgende adresse eller se baksiden av bruksanvisningen.

Undertegnede er ansvarlig for sammenstillingen av den tekniske filen og fremsetter denne erklæringen på vegne av DEWALT.



Markus Rompel
Vice-President Engineering, PTE-Europe
DEWALT, Richard-Klinger-Straße 11,
65510, Idstein, Tyskland
12.31.2024

ADVARSEL: *Les bruksanvisningen slik at skaderisikoen kan reduseres.*

Definisjoner: Retningslinjer for sikkerhet

Definisjonene nedenfor beskriver alvorlighetsnivået de enkelte signalordene er. Les brukerhåndboken og vær spesielt oppmerksom på disse symbolene.

⚠ ***FARE:*** *Angir en eksisterende farlig situasjon som, og hvis den ikke unngås, **vil** føre til **dødsfall eller alvorlig personskade**.*

⚠ ***ADVARSEL:*** *Angir en potensielt farlig situasjon som, og hvis den ikke unngås, **kan** føre til **dødsfall eller alvorlig personskade**.*

⚠ ***FORSIKTIG:*** *Angir en potensielt farlig situasjon som, og hvis den ikke unngås, **kan** føre til **mindre eller moderat personskade**.*

MERK: *Angir en arbeidsmåte **som ikke er relatert til personskader**, men som **kan** føre til **skader på utstyr hvis den ikke unngås.***

⚠ *Angir fare for elektrisk støt.*

⚠ *Angir brannfare.*

GENERELLE SIKKERHETSADVARSLER FOR ELEKTRISKE VERKTØY

⚠ ***ADVARSEL: Les alle sikkerhetsanvisninger, instruksjoner, illustrasjoner og spesifikasjoner som følger dette elektriske verktøyet.*** *Manglende overholdelse av instruksjonene som er listet opp under kan resultere i elektrosjokk, ild og/eller alvorlig skade.*

TA VARE PÅ ALLE ADVARSLER OG INSTRUKSJONER FOR FREMTIDIG BRUK

Uttrykket "elektrisk verktøy" i advarslene henviser til ditt strømdrevne (med ledning) elektriske verktøy eller ditt batteridrevne (uten ledning) elektriske verktøy.

1) Sikkerhet på arbeidsområdet

a) ***Hold arbeidsområdet godt opplyst.*** *Rotete eller mørke områder er en invitasjon til ulykker.*

b) ***Ikke bruk elektriske verktøy i eksplosive omgivelser, slik som i nærheten av antennelige væsker, gasser eller støv.*** *Elektrisk verktøy skaper gnister som kan antenne støv eller gasser.*

c) ***Hold barn og tilskuere borte mens du bruker et elektrisk verktøy.*** *Distraksjoner kan føre til at du mister kontrollen.*

2) Elektrisk sikkerhet

a) ***Støpselet til elektriske verktøy må passe til stikkontakten. Aldri modifiser støpselet på noen måte. Ikke bruk adaptere med jordede elektriske verktøy.*** *Umodifiserte støpsler og stikkontakter som passer vil redusere risikoen for elektrisk sjokk.*

b) ***Unngå kroppskontakt med jordete overflater slik som rør, radiatorer, komfyrer og kjøleskap.*** *Det finnes en økt risiko for elektrisk sjokk dersom kroppen din er jordet.*

c) ***Ikke eksponer elektriske verktøy for regn eller våte forhold.*** *Dersom det kommer vann inn i et elektrisk verktøy vil det øke risikoen for elektrisk sjokk.*

d) ***Ikke bruk ledningen feil. Aldri bruk ledningen til å bære, trekke eller dra ut støpselet til det elektriske verktøyet. Hold ledningen borte fra varme, olje, skarpe kanter eller bevegelige deler.*** *Skadede eller innviklede ledninger øker risikoen for elektrisk sjokk.*

e) ***Når du bruker et elektrisk verktøy utendørs, bruk en skjøteledning som er egnet for utendørs bruk.*** *Bruk av en skjøteledning beregnet for utendørs bruk reduserer risikoen for elektrisk sjokk.*

f) ***Dersom bruk av et elektrisk verktøy på et fuktig sted er uunngåelig, bruk en strømkilde med jordfeilbryter (RCD).*** *Bruk av jordfeilbryter (RCD) reduserer risikoen for elektrisk sjokk.*

3) Personlig sikkerhet

a) ***Hold deg våken, hold øye med det du gjør og bruk sunn fornuft når du bruker et elektrisk verktøy. Ikke bruk et elektrisk verktøy dersom du er trøtt eller er påvirket av medikamenter, narkotika eller alkohol.*** *Ett øyeblikks uoppmerksomhet under bruk av elektriske verktøy kan føre til alvorlig personskade.*

b) ***Bruk personlig verneutstyr. Bruk alltid vernebriller.*** *Verneutstyr slik som støvmaske, sklisikre vernesko, hjelm, eller hørselsvern brukt under passende forhold vil redusere personskader.*

c) ***Unngå utilsiktet oppstart. Sikre at bryteren er i av-stillingen før du kobler til strømkilden og/eller batteripakken, plukker opp eller bærer verktøyet.*** *Å bære elektriske verktøy med fingeren på bryteren eller å sette inn støpselet mens elektriske verktøy har bryteren på øker faren for ulykker.*

d) ***Fjern eventuelle justeringsnøkler før du slår på det elektriske verktøyet.*** *En nøkkel som er festet til en roterende del av det elektriske verktøyet kan føre til personskade.*

e) ***Ikke strekk deg for langt. Ha godt fotfeste og stå støtt hele tiden.*** *Dette fører til at du har bedre kontroll over det elektriske verktøyet ved uventede situasjoner.*

f) ***Bruk egnet antrekk. Ikke ha på deg løstsittende klær eller smykker. Hold hår og klær borte fra bevegelige deler.*** *Løstsittende antrekk, smykker eller langt hår kan bli fanget opp av bevegelige deler.*

g) ***Hvis apparatet er utstyrt for tilkobling av støvutsugings- og -oppsamlingsinnretning, må du sørge for at disse er koblet til og ordentlig sikret.*** *Bruk av støvoppsamlere kan redusere støvrelaterte farer.*

h) ***Ikke la kunnskap som du har fått fra hyppig bruk av verktøy la deg bli for selvsikker slik at du ignorerer verktøyets sikkerhetsprinsipper.*** *En tankeløs handling kan føre til alvorlig personskade på brøkdelen av et sekund.*

4) Bruk og vedlikehold av elektriske verktøy

a) ***Ikke bruk kraft på verktøyet. Bruk det elektriske verktøyet som situasjonen krever.*** *Det riktige elektriske verktøyet vil gjøre jobben bedre og tryggere ved den hastigheten det ble konstruert for.*

b) ***Ikke bruk verktøyet hvis bryteren ikke kan slå verktøyet av eller på.*** *Ethvert elektrisk verktøy som ikke kan kontrolleres med bryteren er farlig og må repareres.*

c) ***Koble støpselet fra strømkilden og/eller ta batteripakken av det elektriske verktøyet, hvis den er avtakbar, før du foretar noen justeringer, endrer tilbehør eller lagrer elektriske verktøy.*** *Slike preventive sikkerhetsforanstaltninger reduserer risikoen for å starte det elektriske verktøyet ved et uhell.*

d) ***Lagre elektriske verktøy som ikke er i bruk, utilgjengelig for barn og la ikke personer som ikke er kjent med det elektriske verktøyet eller disse instruksjonene bruke det.*** *Elektriske verktøy er farlige i hendene på utrenede brukere.*

e) ***Vedlikehold elektriske verktøy. Kontroller om bevegelige deler er feiljustert eller fastskjært, om deler er ødelagt eller andre forhold som kan påvirke driften av verktøyet. Dersom det er skadet, få verktøyet reparert før neste bruk.*** *Mange ulykker forårsakes av dårlig vedlikeholdte verktøy.*

f) ***Hold skjæreverktøy skarpe og rene.*** *Godt vedlikeholdte skjæreverktøy med skarpe skjærekanter setter seg mindre sannsynlig fast og er lettere å kontrollere.*

g) ***Bruk verktøyet, tilbehørene og bittene, osv., i samsvar med disse instruksjonene og ta i betraktning arbeidsforholdene og det arbeidet som skal utføres.*** *Bruk av det elektriske verktøyet for oppgaver som er forskjellige fra de som er tiltenkt kan føre til en farlig situasjon.*

h) ***Hold håndtakene og gripeflatene tørre, rene og frie for olje og fett.*** *Glatte håndtak og gripeområder gir utrygg håndtering og manglende kontroll over verktøyet i uventede situasjoner.*

5) Bruk og vedlikehold av batteridrevne verktøy

a) ***Bruk kun laderen som er spesifisert av produsenten.*** *En lader som passer for en type batteripakke kan føre til brannfare dersom den brukes med en annen batteripakke.*

b) ***Bruk kun elektriske verktøy sammen med de spesifiserte batteripakkene.*** *Bruk av andre batteripakker kan skape risiko for skader eller brann.*

c) ***Når batteripakken ikke er i bruk, hold den borte fra andre metallobjekter som binders, mynter, nøkler, spikere, skruer eller andre små metallobjekter som kan skape en forbindelse fra en batteripol til en annen.*** *Å kortslutte batteripolene kan føre til brannskader eller brann.*

d) ***Ved hardhendt behandling kan det komme væske ut fra batteriet. Unngå kontakt med denne. Dersom du ved et uhell kommer i kontakt med væsken, skyll med vann. Dersom du får væsken i øynene, oppsøk lege umiddelbart.*** *Batterivæske kan føre til irritasjon eller forbrenninger.*

e) ***Ikke bruk en batteripakke eller verktøy som er skadet eller modifisert.*** *Skadede eller modifiserte batterier kan oppføre seg uforutsigbart og føre til brann, eksplosjon eller fare for personskade.*

f) ***Ikke utsett en batteripakke eller et verktøy for ild eller for høy temperatur.*** *Ild eller temperatur over 130 °C kan føre til en eksplosjon.*

g) ***Følg alle anvisninger for lading og lad ikke batteripakken eller verktøyet ved temperaturer som avviker fra området spesifisert i bruksanvisningen.*** *Feilaktig lading eller lading ved temperaturer utenfor det angitte område kan skade batteriet og øker brannfaren.*

6) Vedlikehold

a) ***Få det elektriske verktøyet ditt vedlikeholdt av en kvalifisert reparatør som kun bruker originale reservedeler.*** *Dette vil sikre at verktøyets sikkerhet blir ivaretatt.*

b) ***Utfør aldri vedlikehold på skadede batteripakker.*** *Vedlikehold av batteripakker skal kun utføres av produsenten eller autoriserte serviceverksteder.*

Sikkerhetsanvisninger for Stampere

- *Maskinen skal kun tas i bruk der den er anvendelig for situasjonen på byggeplassen, spesielt med hensyn til stabilitet, tilstand på overflaten eller eventuelt underlag som kan bryte sammen (f.eks. på en bro).*
- *Ikke bruk maskinen i områder der skjulte gass-/vannrør eller elektriske kabler kan bli skadet.*
- *Vær forsiktig i skråninger! Fare for å skli på rullende materiale og glatte overflater.*
- *Vær spesielt oppmerksom på sideveggene i grøfter og groper for å sikre at de er stabile og ikke kollapser på grunn av vibrasjoner. Fare for søl!*
- *Hvis maskinen blir stående uten tilsyn, skal den låses mot uautorisert bruk ved å fjerne batteriet eller låse av/på-bryteren (Fig.G). I tillegg skal maskinen plasseres i en stabil posisjon sikret mot velting.*
- *Avsperr arbeidsområdet og hold uvedkommende på avstand. Det er risiko for skade!*
- *Operatørene av denne maskinen må sørge for at personer i arbeidsområdet holder en minimumsavstand på to meter fra maskinen mens den er i drift*
- *Ikke bær maskinens vekt alene.*

⚠ ***ADVARSEL:*** *Den eksponerte motoren til komprimeringsmaskien kan bli svært varm under bruk. Ikke berør varme overflater med ubeskyttet hud.*

- *Maskinen inneholder olje. Hvis det oppdages oljelekkasje, stopp arbeidet og ta maskinen til et servicesenter for reparasjon.*
- *Olje må ikke slippes ut i jorden; gjenstander som er forurenset med olje, må kastes på en miljøvennlig måte.*

Ombygginger og endringer på maskinen

Uautoriserte endringer på maskinen er ikke tillatt av sikkerhetsmessige årsaker.

Originaldeler og tilbehør er spesielt designet for maskinen. Det er viktig å merke seg at deler og spesialutstyr som ikke er levert av DEWALT, ikke er godkjent av DEWALT. Installasjon og/eller bruk av slike produkter kan også påvirke den aktive og/eller passive sikkerheten.

Produsenten fraskriver seg alt ansvar for skader som oppstår ved bruk av ikke-originale deler eller spesialutstyr.

Merking på verktøyet

Følgende piktogrammer er vist på verktøyet:


Les bruksanvisningen før bruk.


Bruk hørselvern.


Bruk vernebriller


Bruk vernesko


Ikke plasser hånden i dette området


Løftepunkt.


Klypefare.


Ikke spray med høyttrykksspyler.


Varme overflater


DEWALT POWERSHIFT™ Batteri

Restrisikoer

Denne DEWALT-maskinen er designet i samsvar med den nyeste teknologien og gjeldende tekniske forskrifter. Likevel kan maskinen fortsatt utgjøre fare for mennesker og utstyr dersom den:

- *ikke brukes som tiltenkt,*
- *ikke brukes av kvalifisert personell,*
- *er feilaktig modifisert eller ombygd,*
- *sikkerhetsforskriftene er ignorert.*

Derfor må alle som er involvert i drift, vedlikehold eller reparasjon av maskinen lese og følge bruksanvisningen, spesielt sikkerhetsforskriftene. Dette må bekreftes av selskapet som drifter maskinen gjennom signaturer etter behov.

Knappebatteriadvarsler

⚠ *ADVARSEL*	
• **FARE FOR SVELGING:** Dette produktet inneholder en knappcelle- eller knappebatteri. • **DØD** eller alvorlig skade kan oppstå ved inntak. • Et svelget knappcelle- eller knappebatteri kan forårsake **interne kjemiske brannskader** på så lite som **2 timer**. • **HOLD** nye og brukte batterier **UTENFOR barns REKKEVIDDE.** • **Søk øyeblikkelig medisinsk hjelp** dersom det mistenkes at et batteri er svelget eller innført i kroppen.	

Fjern og resirkuler eller kast brukte batterier umiddelbart i henhold til lokale forskrifter, og hold dem unna barn. IKKE kast batterier sammen med husholdningsavfall eller brenn dem. Selv brukte batterier kan forårsake alvorlig skade eller død. Søk profesjonell medisinsk hjelp for behandling. Verktøyet bruker et CR2450 batteri med nominell spenning på 3V. Ikke-oppladbare batterier skal ikke lades opp. Ikke forsøk å lade ut, lade opp, demontere, varme opp til over 60 °C, eller brenne batteriene. Dette kan føre til skade på grunn av ventilering, lekkasje eller eksplosjon som resulterer i kjemiske brannskader. Sørg for at batteriene er satt inn riktig i henhold til polaritet (+ og -). Bland ikke gamle og nye batterier, forskjellige merker eller typer batterier, som alkaliske, karbon-sink eller oppladbare batterier. Fjern og resirkuler eller kast batterier umiddelbart fra utstyr som ikke er brukt over en lengre periode, i henhold til lokale forskrifter. Sørg alltid for at batterirommet er ordentlig sikret. Dersom batterirommet ikke lukkes godt, ikke bruk produktet, fjern batteriene og hold dem unna barn.

Batteritype

Disse batteripakkene kan brukes:

Batteri	(kg)
DCBPS0554	5,3

DCAFVPS DEWALT FLEXVOLT® til DEWALT POWERSHIFT™ adapter** kan også brukes med følgende batteripakker:

Batteri	(kg) Batteri og adapter
DCB546	2,78
DCB547/G	3,16
DCB548	3,16
DCB549	3,90

**DCAFVPS DEWALT FLEXVOLT® til DEWALT POWERSHIFT™ adapter er ikke for salg eller bruk i Tyskland.

Pakkens innhold

Pakken inneholder:

1 Stamper

1 Bruksanvisning

• *Kontroller for skader på verktøy, deler eller tilbehør som kan ha oppstått under transporten.*

Datokode plassering (Fig. A)

Produksjonsdatokoden **27** består av et 4-sifret år fulgt av en 2-sifret uke med tillegg av en 2-sifret fabrikkode.

Beskrivelse (Fig. A)

⚠ ***ADVARSEL:*** *Modifiser aldri det elektriske verktøyet eller noen del av det. Det kan føre til materielle skader eller personskader.*

1. Batteri
2. Batteriutløser
3. Håndtak
4. To-trinns PÅ-bryter
5. OFF-bryter
6. Lav hastighet (skilpadde)
7. Høy hastighet (hare)
8. Transporthåndtak
9. Angitt løftepunkt
10. Komprimeringsfot
11. Rulle

Tiltenkt bruk

Stamperen fra DCPS660 DEWALT POWERSHIFT™ er en pålitelig, profesjonell komprimeringsenhet takket være sin stabile, robuste konstruksjon.

Maskinen skal kun brukes til:

- Komprimering av underlaget.
- Reparasjonsarbeid av grunnen
- Legging av stier.
- Arbeid i grøfter.
- Underfylling og komprimering av veiskuldre.

Stamperen må kun betjenes av opplærte personer som er kjent med den tiltenkte bruken av denne maskinen.

IKKE arbeid på betong eller herdet overflater.

SKAL IKKE BRUKES under våte forhold eller i nærheten av antennelige væsker eller gasser.

IKKE la barn komme i kontakt med verktøyet. Det er nødvendig med tilsyn når uerfarne brukere skal bruke dette verktøyet.

• **Små barn og uføre.** Dette apparatet er ikke tiltenkt bruk av små barn eller uføre uten oppsyn.

• Dette produktet er ikke ment for bruk av personer (inkludert barn) med reduserte fysiske, sensoriske eller mentale evner, eller mangel på erfaring og kunnskap, med mindre de får tilsyn av en person ansvarlig for deres sikkerhet. Operatøren bør ha evnen til å holde og kontrollere komprimeringsmaskinen i posisjon, også på ujevn eller skrånende grunn. Barn skal aldri forlates alene med dette produktet.

MONTERING OG JUSTERING

⚠ ***ADVARSEL: For å redusere faren for alvorlig personskade, slå av enheten og koble fra batteripakken før du foretar noen justeringer eller setter på/tar av tilbehør.*** *Utilsiktet oppstart kan føre til personskader.*

⚠ ***ADVARSEL:*** *Bruk kun DEWALT batterier og ladere.*

⚠ ***FARE:*** *Unnlatelse av å følge denne bruksanvisningen og alle sikkerhetsinstruksjonene den inneholder kan resultere i død, skade eller eiendomsskade. Les nøye gjennom og følg denne bruksanvisningen, spesielt sikkerhetsinstruksjonene.*

⚠ ***FARE:*** *Unnlatelse av å overholde følgende instruksjoner kan resultere i død, skade eller eiendomsskade. Unnlatelse av å overholde følgende instruksjoner kan føre til overoppheting, brann, brudd, eksplosjon eller elektrisk støt.*

⚠ ***ADVARSEL:*** *Unnlatelse av å bruke personlig verneutstyr (PVU) eller bruk av uegnet utstyr kan skade helsen eller forårsake skade.*

Personlig verneutstyr inkluderer: øyebeskyttelse, hørselsvern, vernesko, arbeidshansker og åndedrettsvern.
Bestem og forbered riktig personlig verneutstyr for jobben. Bruk kun personlig verneutstyr som er i god stand og gir effektiv beskyttelse. Juster det personlige verneutstyret til personen, for eksempel til kroppsstørrelse.

Før du starter maskinen, gjør deg kjent med drifts- og kontrollelementene samt driftsmåten for maskinen og arbeidsområdet.

Plasser maskinen på en jevn overflate.

• Sjekk:

- oljenivået gjennom synsglasset. Se ***Sjekk oljenivået*** for instruksjoner.
- maskinen for synlige feil.
- belgene for skader og lekkasjer.
- skrueforbindelsene for fast montert.
- at alle beskyttelsesenheter er sikkert på plass.
- at kontrollene fungerer som de skal.
- tilstanden til motoren og maskinen.
- at maskinen er fri for oljete og brennbare materialer.
- alle håndtak for å sikre at de er fri for fett, olje, drivstoff, smuss, snø og is.

Bruk kun maskiner som har blitt jevnlig vedlikeholdt og er fri for feil.

Stille inn arbeidshøyden (Fig. A, C)

Å plassere håndtaket utenfor den optimale posisjonen kan øke hånd/arm-vibrasjonen. Dette må tas i betraktning når eksponeringsperioden bestemmes.

• Løsne skruene **12** nok til at braketten kan bevege seg opp og ned. Ikke ta dem helt ut.

• Still inn arbeidshøyden ved å heve eller senke håndtaket **3**.

• Stram til skruene **12**.

Montering og fjerning av batteripakken (Fig. B)

⚠ ***ADVARSEL:*** *Kontroller at verktøyet står i posisjon "av" før batteripakken settes inn.*

MERK: For best resultat, pass på at batteripakken er helt oppladet før bruk.

Installer batteripakken i verktøyet

1. Rett inn batteripakken **1** mot skinnene.
2. Skyv den inn i maskinen til batteripakken sitter godt og forsikre deg om at du hører at låsen klikker på plass.

Fjerne batteripakken fra verktøyet

1. Trykk på batterifrigjøringsknappen **2** og trekk batteripakken bestemt ut.
2. Sett batteripakken inn i laderen som beskrevet i bruksanvisningen for lader/batteri.

Ladeindikator batteripakker (Fig. B)

Noen DEWALT batteripakker har en ladeindikator **26** som består av tre grønne LED som indikerer ladenivået som gjenstår i batteripakken.

For å aktivere ladeindikatoren, trykk og hold indikatorknappen.En kombinasjon av tre grønne LED-lys vil lyse og vise gjenværende lading. Dersom gjenværende lading av batteriet er under brukbar grense, vil ingen lys tennes og batteriet må lades opp.

MERK: Ladeindikatoren er bare en indikasjon av gjenværende lading i batteripakken. Den gir ingen indikasjon på om verktøyet fortsatt kan brukes, og kan variere med produktkomponentene, temperatur og brukerens bruksområde.

To-trinns PÅ-bryter/AV-bryter (Fig. A, D)

⚠ ***ADVARSEL:*** *Når maskinen er i drift, skal begge hender holdes trygt på maskinen.*

• For å slå på maskinen, trykk to-trinns PÅ-bryteren **4** fremover og deretter ned. Det kan ta opptil fem sekunder før maskinen starter når den doble aksjonsbryteren er aktivert.

• For å slå av maskinen, trykk på AV-bryteren **5**. Når maskinen slås av, kan det ta litt tid før den stabiliserer seg. Brukeren bør vente en kort stund før maskinen slås på igjen.

Hastighetskontroller (Fig. A, D)

Hastigheten på maskinen kan kontrolleres med hastighetsknappen.

Trykking på knappen for høy hastighet (hare) **7** øker hastigheten på stamperen. Trykking på knappen for lav hastighet (skilpadde) **6** reduserer hastigheten på stamperen.

Kontrollpanelet for hastighet har en rød LED-varsling for overopphetet motor **23** i midten og en hvit LED-indikator for lav hastighet **22** i hastighetsvalgknappen.

LED-funksjon	Beskrivelse
Hvit Indikator for lav hastighet **22** lyser konstant	Lav hastighet aktivert.
Hvit Indikator for lav hastighet **22** blinker	Maskinen har ennå ikke nådd full fremoverhastighet.
Rød Varsel om overopphetet motor **23** lyser konstant	Motoren har nådd sin maksimale driftstemperatur og har automatisk slått seg av. La motoren få tid til å kjøle seg ned.
Rød Varsel om overopphetet motor **23** blinker	Maskinen indikerer en feil som kan føre til motorproblemer. Slå av maskinen og ta den med til en autorisert DEWALT-reparatør.

BRUK

Bruksanvisning

⚠ ***ADVARSEL:*** *Ta alltid hensyn til sikkerhetsinstruksjonene og gjeldende forskrifter.*

⚠ ***ADVARSEL: For å redusere risikoen for alvorlig personskade, slå av verktøyet og koble fra batteripakken før du foretar eventuelle justeringer eller fjerner/installerer tilleggsutstyr eller tilbehør.*** *En utilsiktet oppstart kan føre til personskader.*

⚠ ***FARE: Dødsrisiko ved at maskinen tipper eller sklir.*** *Ustabile materialer, ustabile kanter og glatte overflater kan føre til at maskinen velter. Dette kan forårsake alvorlige skader eller død.*

• *Naviger forsiktig i bakker, og før alltid maskinen oppover i en rett retning.*

• *Hold tilstrekkelig avstand fra grøftekanter og skråninger.*

• *Unngå enhver form for arbeid som truer maskinens stabilitet.*

• *Sørg for å plassere operatøren på et sted under bruk slik at hvis maskinen skulle tippe over, vil operatøren være trygg.*

• *Ikke kjør over hard betong, herdet bitumen, frossen grunn eller grunn som ikke har tilstrekkelig bæreevne.*

⚠ ***FORSIKTIG: Ulykkesfare.*** *Maskinen begynner å bevege seg umiddelbart etter oppstart. Hold godt fast i maskinen.*

Korrekt plassering av hendene (Fig. E, F)

⚠ ***ADVARSEL:*** *For å redusere faren for alvorlig personskade skal du* ***ALLTID*** *ha hendene i korrekt posisjon, som vist.*

⚠ ***ADVARSEL:*** *For å redusere faren for alvorlig personskade, skal man* ***ALLTID*** *holde godt fast, for å være forberedt på en plutselig reaksjon.*

Riktig håndstilling er å ha begge hendene på håndtaket **3**.

Å arbeide med stamperen (Fig. E, F)

⚠ ***ADVARSEL:*** *Før maskinen kun med håndtaket, og løft den ikke under drift. Hold alltid øye med maskinen når motoren går.*

⚠ ***ADVARSEL:***

- *Hold håndtaket godt med begge hender når du endrer driftsmodus/hastighet.*
- *Før maskinen slik at hendene ikke kommer i kontakt med faste gjenstander; risiko for skade (Fig. E, F).*
- *Før maskinen slik at operatøren ikke kan bli klemt mellom maskinen og harde gjenstander.*
- *Lytt etter og se etter unormale tilstander til stamperen.*
- *Slipp aldri maskinen og hold godt grep når motoren går.*
- *Hold føttene unna stamperens bunnplate.*

Operatørens posisjon er vendt fremover bak maskinen. (Fig. E, F)

- Velg høy hastighet for maksimal ytelse.
- Velg lav hastighet for å øke kontrollen over enheten når du manøvrerer rundt trange områder, f.eks. rundt et rør, i et hjørne, over et rør.
- Høyden på materialet som skal komprimeres, skal ikke være høyere enn hva stamperen kan kjøre over.
- For å oppnå jevn driftsytelse, avhengig av grunnforholdene og tettheten, velg lav eller høy hastighet.

Fremdriftsrate (Fig. A, D, F)

- Fremdriftsraten kan påvirkes på to måter:
- Ved å endre vinkelen:
- Fremovervinkel = fremover raskt.
- Bakovervinkel = fremover sakte.
- Ved å legge vekt på håndtaket:
- Ingen vekt = fremover sakte.
- Tung vekt = fremover raskt.
- Bytt hastigheter fra lav til høy ved å bruke knappen for lav hastighet **6** og knappen for høy **7** hastighet.

Parkere stamperen (Fig. G, H)

- *Hvis mulig, parker maskinen på en jevn, fast overflate.*
- *Før du forlater maskinen, sikre den for å forhindre at den velter, eller plasser den i horisontal posisjon (Fig H).*
- *Hvis maskinen blir stående uten tilsyn, skal den låses mot uautorisert bruk ved å fjerne batteriet eller låse av/på-bryteren (Fig.G).*

Etter bruk av maskinen

Etter å ha brukt maskinen, gjør følgende:

1. Slå av maskinen.
2. Plasser maskinen på et flatt underlag.
3. Fjern batteriet fra maskinen. Se ***Sette inn og fjerne batteripakken fra verktøyet***.
4. Rengjør batteriet med en ren, tørr klut.
5. Rengjør batteriskinnen og terminalblokken med en ren, tørr klut.
6. Sjekk visuelt batteriet for skader.
7. Lad batteriet. Se ***Lade et batteri***.
8. Sikre den mot utilsiktet bevegelse og uautorisert bruk. Hvis maskinen forlates uten tilsyn, skal den låses mot uautorisert bruk ved å låse to-trinns PÅ-bryteren **4** (Fig.G)

Transport og lasting (Fig. I–K)

⚠ ***ADVARSEL:*** *Maskinen er tung. Ikke løft med bare én person.*

⚠ ***FARE:*** *Livsfare fra hengende last! Maskinen er tung, 65 kg uten batteri. Feiltransport av maskinen kan føre til at den faller og skader personer.*

- *Alltid slå av motoren og fjerne batteriet når du laster og transporterer.*
- *Sikre maskinen for å forhindre at den tipper eller glir.*
- *Personer må ikke gå nær hengende last eller stå under hengende last eller ri på hengende last.*
- *Sørg for at ingen personer er i fare.*
- *Bruk kun tilstrekkelig sterke og sikre lasteramper når du laster.*
- *Maskinen kan svinge når den er hengende.*
- *Sjekk kontaktpunktene (angitt løftepunkt) for skader og slitasje før bruk. Bytt ut skadede deler umiddelbart.*
- *Sikre maskinen mot rulling, glidning eller velt.*
- *Ved lasting, sikring og løfting av maskinen, bruk alltid de angitte løftepunktene.*

For å transportere eller løfte maskinen med en kran, gjør som følger:

1. Fjern alltid batteriet før lasting og transport.
2. Sørg for at motoren har kjølt seg ned og batteriet er fjernet.
3. Fest kranløkken **17** fra det angitte løftepunktet **9**.
4. Last maskinen inn på transportkjøretøyet.
5. Fjern kranløkken fra det angitte løftepunktet.
6. Sikre maskinen til transportfestene med stropper og last den riktig.
7. Ved ankomst, løsne transportklossene.
8. Fest kranløkkene til det angitte løftepunktet.
9. Løft maskinen med en kran og last den av.
10. Plasser maskinen på et plant underlag og forbered den for drift.

Transport over korte avstander (Fig. I)

Over korte avstander, transportér stamperen ved å bruke rullen **11**, med motoren av.

Hold stamperen i bærehåndtaket **8** når du bruker rullen for å transportere over korte avstander.

Lasting (Fig. J)

For å laste stamperen, heng kranhekken på det dedikerte løftepunktet **9**.

Sikring av maskinen (Fig. K)

Etter å ha lastet stamperen på kjøretøyet, legg maskinen på siden og fest den med stropper gjennom håndtaket.

Ikke fest noen del av maskinen der ledninger eller plastdeler kan bli belastet.

Det er transportørens ansvar å velge tilstrekkelige metoder for å sikre produktet.

VEDLIKEHOLD

Ditt elektriske verktøy er designet for å virke over en lang tidsperiode med et minimum av vedlikehold. Kontinuerlig tilfredsstillende drift avhenger av tilfredsstillende stell av verktøyet og regelmessig renhold.

⚠ ***ADVARSEL: For å redusere risikoen for alvorlig personskade, slå av verktøyet og koble fra batteripakken før du foretar eventuelle justeringer eller fjerner/installerer tilleggsutstyr eller tilbehør.*** *En utilsiktet oppstart kan føre til personskader.*

Laderen og batteripakken er vedlikeholdsfrie.

Se baksiden av denne manualen for kontaktinformasjon til servicesentre, eller besøk **www.2helpu.com.**

Generell vedlikeholdsinformasjon

- Følg sikkerhetsreglene!
- Se baksiden av denne manualen for kontaktinformasjon til servicesentre, eller besøk **www.2helpu.com.**
- Kun kvalifiserte, autoriserte personer kan utføre reparasjoner.
- Ved feil, se ***Drift-*** og ***vedlikeholdsinstruksjonene*** for korrekt drift og vedlikehold.
- Hvis feilen ikke kan lokaliseres, henvis reparasjoner til et autorisert DEWALT-servicesenter.
- Kontroller alltid først lett tilgjengelige komponenter (sikringer, LED-lamper osv.).
- Unngå kontakt med roterende deler.
- Utfør kun vedlikehold med motoren slått av.
- Ta ut batteriet før du utfører vedlikeholdsarbeid.
- Rengjør motoren og maskinen før vedlikeholdsarbeid.
- Parker maskinen på en jevn overflate og sikre den for å forhindre rulling og glidning, samt sikre den mot velting, helst i horisontal posisjon.
- Sørg for at smøremidler og reservedeler blir kastet på en trygg og miljøvennlig måte.
- Unngå kortslutninger på strømførende kabler.
- Etter vask, blåse komponentene tørre med trykkluft for å forhindre krypestrømmer.
- Hvis maskinen skulle gå i stykker, heng opp et fareskilt på håndtaket.

Strammet Moment (Fig. C, N, P)

Strammet moment kontrolleres med momentnøkler.

VIKTIG: Bytt ut alle selvlåsnende muttere etter hver demontering.

Skrueforbindelser (Fig. C, N, P)

Med vibrerende enheter er det viktig å sjekke skrueforbindelsene for stramhet med jevne mellomrom. Vær oppmerksom på strammingsmomentet.

Sjekk gummipuffere (Fig. L)

Sjekk gummipuffere **13** for rifter og brudd, og at de er godt festet. Hvis de er skadet, bytt dem umiddelbart.

Sjekk belgene (Fig. M)

- Sjekk belgenes **14** tilstand og at de er godt festet. Bytt defekte belger umiddelbart.
- Kontroller at monteringsklipsene **15** er godt festet.

Komprimeringsfot (Fig. N)

Hvis komprimeringsfoten **10** blir slitt, kan den byttes ut.

1. Løsne de fire skruene **24** i retning mot klokken.
2. Fjern mutterne **25** og skruene **24**.
3. Kast de gamle mutterne.
4. Fjern den slitte komprimeringsfoten **10**.
5. Fest den nye padfooten ved å skru fast de fire skruene **24** i retning med klokken til ønsket moment med nye muttere **25**.

Sjekk oljenivået (Fig. O)

1. Sett stamperen i oppreist stilling.

VIKTIG: La stamperen stå oppreist en stund slik at oljen kan renne tilbake i huset.

2. Rengjør oljesynsglasset **16**.
3. Sjekk oljenivået.
4. Oljen må være minst opp til den øvre kanten av synsglasset. Hvis oljenivået er lavt, ikke bruk maskinen, og ta stamperen til et autorisert DEWALT-servicesenter for å få oljen byttet.

Lagring

Forberedelse for lagring

Hvis maskinen skal stanses i en lengre periode (lenger enn seks uker), bør den plasseres stabilt på en pall på en fast, jevn overflate.

- Lagerområdet bør være tørt og beskyttet.
- Omgivelsestemperaturen bør være mellom 0 °C og 45 °C.
- Før lagring av maskinen:
- Rengjør den grundig.
- Sjekk for lekkasjer og skader, og reparer eventuelle problemer.
- Dekk til med en beskyttende presenning.

Tilbakeføring av maskinen til bruk

Før du tar maskinen i bruk igjen, sjekk maskinen for:

- lekkasjer.
- andre skader.

Sjekk alle skruer, muttere og bolter for å være godt festet og stram dem hvis nødvendig.

Rengjøring

⚠ ***ADVARSEL:*** *Elektrisk støt og mekanike fare. Fjern batteriet før rengjøring.*

⚠ ***ADVARSEL:*** *For å sikre trygg og effektiv bruk, hold alltid det elektriske apparatet og ventilasjonssporene rene.*

⚠ ***ADVARSEL:*** *Bruk aldri løsemidler eller sterke kjemikalier for å rengjøre ikke-metalliske deler av verktøyet. Disse kjemikaliene kan svekke materialene som brukes i disse delene. Bruk en klut som bare er fuktet med vann og mild såpe. Aldri la noen væske trenge inn i verktøyet; aldri dypp noen del av verktøyet i en væske.*

⚠ ***ADVARSEL:*** *Aldri rengjør maskinen når motoren er i gang.*

⚠ ***ADVARSEL:*** *Ikke la vann sprute på batteriskinnen og terminalblokkens område. Tørk alle batterikomponenter tørre.*

⚠ ***ADVARSEL:*** *Når du bruker en vannslange, må du unngå å rette vannet mot elektriske deler, og dekk disse til på forhånd.*

⚠ ***ADVARSEL:*** *Fare for brann og eksplosjon forårsaket av brennbare stoffer. Ved rengjøring, bruk ikke brennbare eller aggressive materialer.*

⚠ ***MERK: Fare for skade på maskinen fra høytrykksspyling.*** Ventilasjonssporene kan rengjøres med en tørr, myk ikke-metallisk børste og/eller en passende støvsuger. Ikke

bruk vann eller vaskemidler. Bruk godkjent øyevern og en godkjent støvmaske.

VIKTIG: Rengjør maskinen daglig.

1. Ta ut batteriet.
2. Installer transporthetten på batteriet.
3. Beskytt motoren godt mot vann.
4. Tørk maskinen med en ren, tørr klut.
5. Tørk av eventuelle fuktige områder på maskinen som kan ha oppstått under rengjøring.
6. Etter rengjøring, sjekk at kabler og ledninger, skruer, muttere og bolter er godet festet, løse forbindelser, slitasjemerker og annen skade, samt for forurensning av batteriterminalene.

Løs eventuelle problemer umiddelbart.

Tilleggsutstyr

⚠ ***ADVARSEL:*** *Siden annet tilbehør enn det som tilbys fra DEWALT kan være farlig, ettersom dette ikke er testet sammen med dette verktøyet. For å redusere risikoen for alvorlig personskade, bruk kun DEWALT- anbefalt tilbehør bør brukes sammen med dette produktet.*

Ta kontakt med din forhandler for ytterligere informasjon om egnet ekstrautstyr.

Sette på og ta av hjulsettet (Fig. A, P)

⚠ ***ADVARSEL:*** *Ikke bruk stamperen med hjulene og akslingen festet. Hjulene skal kun brukes til å transportere stamperen på jevne overflater.*

For å installere hjulsettet

1. Løsne mutterne **21** på komprimeringsfoten **10**.
2. Justér brakettene **19** som vist i Fig. P.
3. Bruk en skiftenøkkel for å stramme mutterne **28** (som følger med hjulssettet) med klokkeretningen på boltene på **20** håndtaket **3** til ønsket moment.
4. Fest de avtakbare hjulene og akslingen **18**.

For å fjerne hjulsettet

1. Bruk en skiftenøkkel for å løsne mutterne på brakettene i retning klokken og fjern dem fra boltene.
2. Når de er fjernet, løft braketten og hjulsettet av maskinen.

Vedlikeholdstabell

Vedlikehold	Daglig	Etter 20 timers bruk	Etter 100 timers bruk
Rengjør maskinen.	X		
Visuelt sjekk ledningsnettet.	X		
Visuelt sjekk batteriskinnesystemet og terminalblokken.	X		
Visuelt sjekk alle gummielementer.	X		
Sjekk oljenivået.	X		
Sjekk at alle skrueforbindelser sitter godt.		X	X

Beskyttelse av miljøet



Produkter/batterier er resirkulerbare, men hvis de er merket med en overkrysset søppelkasse, må de ikke kastes sammen med vanlig husholdningsavfall. Kjør batteriene helt ned og skill dem fra produktet, og skill eventuelle lyskilder fra produktet hvis mulig. Det er brukerens ansvar å slette personopplysninger fra produktet. Ta deretter avfallet til et offentlig avfallsinnsamlingssenter eller en deltakende forhandler som ofte vil akseptere det gratis. Emballasje bør kastes i henhold til den merkede materialkoden. Bruks- og sikkerhetsanvisninger skal først kastes når produktene de omhandler ikke lenger er i bruk.

Vennligst sjekk med din lokale kommune for veiledning om avfallshåndtering. For mer informasjon, besøk **www.2helpU.com** og skann QR-koden ovenfor.

COMPACTADOR DEWALT POWERSHIFT™ DCPS660

ATENÇÃO: leia todos os avisos de segurança, instruções, ilustrações e especificações neste manual, incluindo as secções relativas a baterias e carregadores fornecidas num manual original da ferramenta ou no manual separado de baterias e carregadores. *Os manuais podem ser obtidos através do serviço de apoio ao cliente (consulte a última página neste manual).*

Dados técnicos

		DCPS660
Tipo		1
Número de impactos	bpm	600 - 670
Altura do curso	mm	65
Velocidade de trabalho	m/min	14
Força de impacto	kN	11,6
Transmissor Bluetooth		
Potência máx. da faixa de frequências (EIRP)	MHz mW	2400 0,28
Peso (sem bateria)	kg	65

Valores de ruído e/ou de vibração (valores totais de vibração) de acordo com a norma EN500-4:		
L_{PA} (Nível de pressão sonora no local de trabalho)	dB(A)	94
L_{WA} (nível de potência sonora medida)	dB(A)	105
K de variabilidade =	dB(A)	3
Valor de vibração das emissões a_h =	m/s²	8,2
K de variabilidade =	m/s²	1,5

O nível de emissão de vibração e/ou ruído indicado nesta ficha de informações foi medido em conformidade com um teste normalizado estabelecido pela norma EN 500-4 e pode ser utilizado para comparar ferramentas. Por conseguinte, este nível pode ser utilizado para uma avaliação preliminar da exposição às vibrações.

⚠ ***ATENÇÃO:*** *o nível de emissão de vibração e/ou ruído declarado diz respeito às principais aplicações da ferramenta. No entanto, se a ferramenta for utilizada para outras aplicações ou com outros acessórios ou se a manutenção for insuficiente, o nível de emissão de vibração e/ou ruído pode ser diferente. Isto pode aumentar significativamente o nível de exposição às vibrações ao longo do período total de trabalho.*

A estimativa do nível de vibração e/ou ruído deve ter também em conta o número de vezes que a ferramenta é desligada ou está em funcionamento, mas sem executar tarefas. Isto pode reduzir significativamente o nível de exposição ao longo do período total de trabalho.

Identifique as medidas de segurança adicionais para proteger o utilizador dos efeitos da vibração e/ou ruído, tais como: manutenção da ferramenta e dos acessórios, manter as mãos quentes (relacionado com a vibração), e organização dos padrões de trabalho.

Declaração de conformidade CE

Directiva "Máquinas" e Directiva Equipamentos de Rádio

CE

Compactador vibratório DCPS660

A DEWALT declara que estes produtos descritos em ***Dados técnicos*** estão em conformidade com 2006/42/CE e EN62841-1:2015+A11:2022, EN 500-1:2006 + A1:2009, EN 500-4:2011.

Estes produtos também estão em conformidade com a Directiva 2014/53/UE, 2011/65/UE e 2000/14/CE Anexo VIII com TÜV Rheinland LGA Products GmbH, Tillystraße 2, 90431 Nürnberg, Alemanha, número de organismo notificado: 0197

Categoria Anexo I: ponto 8

L_{WA} (nível de potência sonora medida) 105 dB

L_{WA} (nível de potência sonora garantida) 108 dB

O texto na íntegra da declaração de conformidade da UE pode ser solicitado através da morada indicada abaixo ou está disponível no seguinte endereço Internet: **www.2helpu.com** (procure pelo número do produto e do tipo indicado na placa sinalética).

Para obter mais informações, contacte a DEWALT através da morada indicada em seguida ou consulte o verso do manual.

O abaixo-assinado é responsável pela compilação do ficheiro técnico e faz esta declaração em nome da DEWALT.



Markus Rompel
Vice-Presidente de Engenharia da PTE-Europe
DEWALT, Richard-Klinger-Straße 11,
65510, Idstein, Alemanha
12.31.2024

ATENÇÃO: *para reduzir o risco de ferimentos, leia o manual de instruções.*

Definições: directrizes de Segurança

As definições abaixo apresentadas descrevem o grau de gravidade correspondente a cada palavra de advertência. Leia cuidadosamente o manual e preste atenção a estes símbolos.

⚠ ***PERIGO:*** *indica uma situação iminentemente perigosa que, se não for evitada,* ***irá*** *resultar em* ***morte ou lesões graves****.*

⚠ ***ATENÇÃO:*** *indica uma situação potencialmente perigosa que, se não for evitada,* ***poderá*** *resultar em* ***morte ou lesões graves****.*

⚠ ***CUIDADO:*** *indica uma situação potencialmente perigosa que, se não for evitada,* ***poderá*** *resultar em lesões* ***ligeiras ou moderadas****.*

AVISO: *indica uma prática (não relacionada com ferimentos) que, se não for evitada, poderá resultar em danos materiais.*

⚠ *Indica risco de choque eléctrico.*

⚠ *Indica risco de incêndio.*

AVISOS DE SEGURANÇA GERAIS RELATIVOS A FERRAMENTAS ELÉCTRICAS

⚠ ***ATENÇÃO: leia todos os avisos de segurança, instruções, ilustrações e especificações fornecidas com esta ferramenta eléctrica.*** *O não cumprimento de todas as instruções indicadas abaixo pode resultar em choque eléctrico, incêndio e/ou lesões graves.*

GUARDE TODOS OS AVISOS E INSTRUÇÕES PARA CONSULTA POSTERIOR

Em todos os avisos que se seguem, o termo "ferramenta eléctrica" refere-se à sua ferramenta alimentada pela rede eléctrica (com fios) ou por uma bateria (sem fios).

1) Segurança da Área de Trabalho

a) ***Mantenha a área de trabalho limpa e bem iluminada.*** *As áreas desorganizadas ou escuras são propensas a acidentes.*

b) ***Não utilize as ferramentas eléctricas em ambientes explosivos, como, por exemplo, na presença de líquidos, gases ou poeiras inflamáveis.*** *As ferramentas eléctricas criam faíscas que poderão inflamar estas poeiras ou vapores.*

c) ***Mantenha as crianças e outras pessoas afastadas quando utilizar uma ferramenta eléctrica.*** *As distracções podem levar à perda do controlo da ferramenta.*

2) Segurança Eléctrica

a) ***As fichas das ferramentas eléctricas têm de ser compatíveis com a tomada de electricidade. Nunca modifique a ficha de forma alguma. Não utilize fichas adaptadoras com ferramentas eléctricas ligadas à terra.*** *As fichas não modificadas e as tomadas compatíveis reduzem o risco de choque eléctrico.*

b) ***Evite o contacto corporal com superfícies e equipamentos ligados à terra, como, por exemplo, tubagens, radiadores, fogões e frigoríficos.*** *Se o seu corpo estiver "ligado" à terra, o risco de choque eléctrico é maior.*

c) ***Não exponha as ferramentas eléctricas à chuva ou a condições de humidade.*** *A entrada de água numa ferramenta eléctrica aumenta o risco de choque eléctrico.*

d) ***Não aplique força excessiva sobre o cabo. Nunca o utilize para transportar, puxar ou desligar a ferramenta eléctrica. Mantenha o cabo afastado de fontes de calor, substâncias oleosas, extremidades aguçadas ou peças móveis.*** *Os cabos danificados ou emaranhados aumentam o risco de choque eléctrico.*

e) ***Ao utilizar uma ferramenta eléctrica no exterior, use uma extensão adequada para utilização ao ar livre.*** *A utilização de um cabo adequado para uso ao ar livre reduz o risco de choque eléctrico.*

f) ***Se não for possível evitar trabalhar com uma ferramenta eléctrica num local húmido, utilize uma fonte de alimentação protegida por um dispositivo de corrente residual (DCR).*** *A utilização de um DCR reduz o risco de choque eléctrico.*

3) Segurança Pessoal

a) ***Mantenha-se alerta, preste atenção ao que está a fazer e faça uso de bom senso ao utilizar uma ferramenta eléctrica. Não utilize uma ferramenta eléctrica quando estiver cansado ou sob o efeito de drogas, álcool ou medicamentos.*** *Um momento de distracção durante a utilização de ferramentas eléctricas poderá resultar em ferimentos graves.*

b) ***Use equipamento de protecção pessoal. Use sempre uma protecção ocular.*** *O equipamento de protecção, como, por exemplo, uma máscara contra o pó, sapatos de segurança antiderrapantes, um capacete de segurança ou uma protecção auditiva, usado nas condições apropriadas, reduz o risco de ferimentos.*

c) ***Evite accionamentos acidentais. Certifique-se de que o interruptor da ferramenta está na posição de desligado antes de a ligar à tomada de electricidade e/ou inserir a bateria, ou antes de pegar ou transportar a ferramenta.*** *Se mantiver o dedo sobre o interruptor ao transportar ferramentas eléctricas ou se as ligar à fonte de alimentação com o interruptor ligado, poderá originar acidentes.*

d) ***Retire qualquer chave de ajuste ou chave de porcas antes de ligar a ferramenta eléctrica.*** *Uma chave de porcas ou chave de ajuste deixada numa peça móvel da ferramenta poderá resultar em ferimentos.*

e) ***Não se estique demasiado ao trabalhar com a ferramenta. Mantenha sempre os pés bem apoiados e um equilíbrio apropriado.*** *Desta forma, será mais fácil controlar a ferramenta eléctrica em situações inesperadas.*

f) ***Use vestuário apropriado. Não use roupa larga nem jóias. Mantenha o cabelo e a roupa afastados das peças móveis.*** *As roupas largas, as jóias ou o cabelo comprido podem ficar presos nestas peças.*

g) ***Se forem fornecidos acessórios para a ligação de equipamentos de extracção e recolha de partículas, certifique-se de que estes são ligados e utilizados correctamente.*** *A utilização de dispositivos de extracção de partículas pode reduzir os riscos relacionados com as mesmas.*

h) ***Não permita que a familiaridade resultante da utilização frequente de ferramentas lhe permita ser complacente e ignorar os princípios de segurança da ferramenta.*** *Uma acção descuidada pode causar ferimentos graves numa fracção de segundo.*

4) Utilização e Manutenção de Ferramentas Eléctricas

a) ***Não utilize a ferramenta eléctrica de forma forçada. Utilize a ferramenta eléctrica correcta para o seu trabalho.*** *A ferramenta eléctrica adequada irá efectuar o trabalho de um modo mais eficiente e seguro se for utilizada de acordo com a capacidade para a qual foi concebida.*

b) ***Não utilize a ferramenta eléctrica se o respectivo interruptor não a ligar e desligar.*** *Qualquer ferramenta eléctrica que não possa ser controlada através do interruptor de alimentação é perigosa e tem de ser reparada.*

c) ***Retire a ficha da fonte de alimentação e/ou retire a bateria, caso seja possível, da ferramenta eléctrica antes de efectuar quaisquer ajustes, substituir acessórios ou guardar ferramentas eléctricas.*** *Estas medidas de segurança preventivas reduzem o risco de ligar a ferramenta eléctrica acidentalmente.*

d) ***Guarde as ferramentas eléctricas que não estiverem a ser utilizadas fora do alcance de crianças e não permita que sejam utilizadas por pessoas não familiarizadas com as mesmas ou com estas instruções.*** *As ferramentas eléctricas são perigosas nas mãos de pessoas que não possuam as qualificações necessárias para as manusear.*

e) ***Faça a devida manutenção das ferramentas eléctricas. Verifique se as peças móveis da ferramenta eléctrica estão alinhadas e não emperram, bem como se existem peças partidas ou danificadas ou quaisquer outras condições que possam afectar o funcionamento da mesma. Se a ferramenta eléctrica estiver danificada, esta não deve ser utilizada até que seja reparada.*** *Muitos acidentes têm como principal causa ferramentas eléctricas com uma manutenção insuficiente.*

f) ***Mantenha as ferramentas de corte sempre afiadas e limpas.*** *As ferramentas de corte sujeitas a uma manutenção adequada, com arestas de corte afiadas, emperram com menos frequência e controlam-se com maior facilidade.*

g) ***Utilize a ferramenta eléctrica, os acessórios, as brocas, etc., de acordo com estas instruções, tendo em conta as condições de trabalho e a tarefa a ser efectuada.*** *A utilização da ferramenta eléctrica para fins diferentes dos previstos poderá resultar em situações perigosas.*

h) ***Mantenha as pegas e as superfícies de fixação secos, limpos e sem óleo ou massa lubrificante.*** *Pegas e superfícies de fixação molhadas não permitem o funcionamento e o controlo seguros em situações inesperadas.*

5) Utilização e Manutenção de Ferramentas com Bateria

a) ***Utilize apenas o carregador especificado pelo fabricante do equipamento.*** *Um carregador apropriado para um tipo de bateria poderá criar um risco de incêndio se for utilizado para carregar outras baterias.*

b) ***Utilize as ferramentas eléctricas apenas com as baterias especificamente indicadas para as mesmas.*** *A utilização de quaisquer outras baterias poderá criar um risco de ferimentos e incêndio.*

c) ***Quando a bateria não estiver a ser utilizada, mantenha-a afastada de outros objectos de metal, como, por exemplo, clipes, moedas, chaves, pregos, parafusos ou outros pequenos objectos metálicos que possam estabelecer uma ligação entre os contactos.*** *Um curto-circuito entre os contactos da bateria poderá causar queimaduras ou um incêndio.*

d) ***Uma utilização abusiva da ferramenta pode resultar na fuga do líquido da bateria; evite o contacto com este líquido. No caso de um contacto acidental, passe imediatamente a zona afectada por água. Se o líquido entrar em contacto com os olhos, procure também assistência médica.*** *O líquido derramado da bateria pode provocar irritação ou queimaduras.*

e) ***Não utilize uma bateria ou ferramenta que esteja danificada ou modificada.*** *As baterias danificadas ou modificadas podem dar origem a um comportamento imprevisível e resultar em incêndio, explosão ou ferimentos.*

f) ***Não exponha a bateria ou a ferramenta a fogo ou temperatura excessiva.*** *A exposição a fogo ou temperatura superior a 130 °C pode causar uma explosão.*

g) ***Siga todas as instruções de carregamento. Não carregue a bateria ou a ferramenta fora da gama especificada nas instruções.*** *O carregamento indevido ou a temperaturas fora da gama especificada podem causar danos na bateria e aumentar o risco de incêndio.*

6) Assistência

a) ***A sua ferramenta eléctrica só deve ser reparada por um técnico qualificado e só devem ser utilizadas peças sobresselentes originais.*** *Desta forma, é garantida a segurança da ferramenta eléctrica.*

b) ***Nunca repare baterias danificadas.*** *A reparação de baterias danificadas só deve ser efectuada pelo fabricante ou por fornecedores de serviços autorizados.*

Instruções de segurança para compactadores

- *A máquina só deve ser colocada em funcionamento se for aplicável à situação do local de construção, nomeadamente em termos de estabilidade, estado do pavimento ou qualquer terreno susceptível de derrocada (por exemplo, numa ponte).*
- *Não utilize a máquina em locais onde possam ser danificados tubos de gás/água ou cabos eléctricos escondidos.*
- *Tenha cuidado com os taludes inclinados! Risco de escorregar devido a material rolante e superfícies escorregadias.*
- *Preste especial atenção às paredes laterais das valas e dos fossos para garantir que são estáveis e não desmoronam devido a vibrações. Risco de derramamento!*
- *Se a máquina for deixada sem vigilância, deve ser bloqueada contra utilização não autorizada, retirando a bateria ou bloqueando o interruptor de alimentação (Fig. G). Além disso, a máquina deve ser colocada numa posição estável e protegida contra inclinação.*
- *Isole a área de trabalho e mantenha afastadas as pessoas não autorizadas. Risco de ferimentos!*
- *Os operadores desta máquina devem certificar-se de que as pessoas que se encontram na área de trabalho mantêm uma distância mínima de dois metros da máquina durante o funcionamento*
- *A máquina não deve ser transportada só por uma pessoa.*

⚠ ***ATENÇÃO:*** *o motor exposto do compactador pode ficar muito quente durante a utilização. Não toque nas superfícies quentes com a pele desprotegida.*

- *A máquina contém óleo. Se detectar uma fuga de óleo, interrompa o trabalho e leve a máquina para um centro de assistência para reparação.*
- *Não deve permitir que os óleos entrem no solo; os objectos contaminados com óleo devem ser eliminados de maneira ecológica.*

Conversões e alterações na máquina

Por motivos de segurança, não são permitidas alterações não autorizadas na máquina.

As peças e acessórios originais foram concebidos especificamente para a máquina. Deve ter-se em atenção que as peças e o equipamento especial não fornecidos pela DEWALT não são aprovados pela DEWALT. A instalação e/ou a utilização desses produtos pode afectar também a segurança activa e/ou passiva.

O fabricante renuncia qualquer responsabilidade por eventuais danos causados pela utilização de peças não originais ou de equipamento especial.

Símbolos na ferramenta

A ferramenta apresenta os seguintes símbolos:



leia o manual de instruções antes de utilizar este equipamento.


Use protecção auditiva.


Use protecção ocular


Use sapatos de segurança


Não coloque a mão nesta área


Ponto de elevação.


Perigo de entalamento.


Não pulverize com água a alta pressão.


Superfícies quentes


Bateria POWERSHIFT™ da DEWALT

Riscos residuais

Esta máquina da DEWALT foi concebida de acordo com tecnologia de ponta actual e regulamentos tecnológicos aplicáveis. No entanto, esta máquina pode colocar em perigo as pessoas e o equipamento se:

- *não for utilizada como previsto.*
- *não for utilizada por pessoal com formação adequada.*
- *for modificada ou convertida incorrectamente.*
- *as normas de segurança foram ignoradas.*

Por conseguinte, todas as pessoas envolvidas na operação, manutenção ou reparação da máquina devem ler e respeitar o manual de instruções e, em especial, as normas de segurança. Este facto deve ser confirmado pela empresa operadora através de assinaturas, se necessário.

Avisos sobre a pilha tipo moeda

⚠ *ATENÇÃO*	
• **RISCO DE INGESTÃO:** este produto contém uma pilha tipo botão ou moeda. • **PODEM** ocorrer morte ou ferimentos graves em caso de ingestão. • A ingestão de uma pilha tipo botão ou de uma pilha tipo moeda pode causar **queimaduras químicas internas** em apenas **2 horas**. • **MANTENHA** as pilhas novas e usadas **FORA DO ALCANCE das CRIANÇAS.** • **Procure assistência médica de imediato** se houver suspeita de ingestão ou inserção de uma pilha em qualquer parte do corpo.	

Retire e recicle de imediato ou elimine as pilhas usadas de acordo com os regulamentos locais e mantenha-as afastadas das crianças. NÃO queime as pilhas quando pretender eliminá-las. Mesmo as pilhas usadas podem causar ferimentos graves ou morte. Procure assistência médica profissional para obter informações sobre o tratamento. A ferramenta utiliza CR2450 um tipo de bateria com uma tensão nominal de 3 V. As baterias não recarregáveis não devem ser recarregadas. Não force a descarga, recarregue, desmonte, aqueça acima de 60 ° C nem incinere as pilhas. Se o fizer, pode causar devido a ventilação, fugas ou explosão, resultando em queimaduras químicas. Certifique-se de que as pilhas estão instaladas correctamente de acordo com a polaridade (+ e -). Não misture baterias velhas e novas, marcas ou tipos diferentes de pilhas, tais como pilhas alcalinas, de carbono-zinco ou recarregáveis. Remova e recicle de imediato ou elimine as baterias do equipamento não utilizado durante um longo período de tempo, de acordo com os regulamentos locais. Fixe sempre o compartimento das baterias por completo. Se o compartimento das baterias não fechar correctamente, pare de utilizar o equipamento, retire as baterias e mantenha-as afastadas das crianças.

Tipo de bateria

Podem ser utilizadas as seguintes baterias:

Bateria	(kg)
DCBPS0554	5,3

O adaptador DCAFVPS FLEXVOLT® da DEWALT® para DEWALT POWERSHIFT™** também pode ser utilizado com as seguintes baterias:

Bateria	(kg) Bateria e adaptador
DCB546	2,78
DCB547/G	3,16
DCB548	3,16
DCB549	3,90

**O adaptador DCAFVPS FLEXVOLT® da DEWALT para DEWALT POWERSHIFT™ não pode ser vendido ou utilizado na Alemanha.

Conteúdo da embalagem

A embalagem contém:

1 Compactador

1 Manual de instruções

• *Verifique se a ferramenta, as peças ou os acessórios ficaram danificados durante o transporte.*

Posição do código de data (Fig. A)

O código da data de produção **27** consiste num ano de 4 dígitos, seguido de uma semana de 2 dígitos e é alargado por um código de fábrica de 2 dígitos.

Descrição (Fig. A)

⚠ ***ATENÇÃO:*** *nunca modifique a ferramenta eléctrica ou os respectivos componentes. Podem ocorrer danos ou ferimentos.*

1 Pilha
2 Patilha de libertação da pilha
3 Pega
4 Interruptor de ligar de acção dupla
5 Interruptor de desligar
6 Velocidade reduzida (cágado)
7 Velocidade elevada (lebre)
8 Pega de transporte
9 Ponto de elevação específico
10 Pé de apoio
11 Rolo

Utilização prevista

O compactador DCPS660 DEWALT POWERSHIFT™ é um dispositivo de compactação profissional fiável graças ao design estável e robusto.

A máquina deve ser utilizada exclusivamente para:

- compactar o solo.
- Trabalhos de reparação do solo
- Pavimentação de caminhos.
- Trabalhar em valas ou trincheiras.
- Sub-enchimento e compressão das bermas das auto-estradas.

O compactador só pode ser utilizado por pessoas instruídas que estejam familiarizadas com a utilização prevista desta máquina.

NÃO TRABALHE em betão ou superfícies endurecidas.

NÃO utilize a ferramenta em ambientes húmidos ou na presença de gases ou líquidos inflamáveis.

NÃO permita que crianças entrem em contacto com a ferramenta. É necessária supervisão se estas ferramentas forem manuseadas por utilizadores inexperientes.

- **Crianças e pessoas inválidas.** Esta máquina não foi concebida para ser utilizada por crianças e pessoas inválidas sem supervisão.
- Este equipamento não é concebido para ser utilizado por pessoas (incluindo crianças) que sofram de capacidades físicas, sensoriais ou mentais reduzidas, falta de experiência ou conhecimentos, a menos que estejam acompanhados de uma pessoa que se responsabilize pela sua segurança. O operador deve ter a capacidade de manter e controlar o compactador na respectiva posição, mesmo em terreno desnivelado ou inclinado. As crianças nunca devem ficar sozinhas perto deste equipamento.

MONTAGEM E AJUSTES

⚠ ***ATENÇÃO: para reduzir o risco de ferimentos graves, desligue a unidade e retire a bateria antes de efectuar quaisquer ajustes ou retirar/instalar dispositivos adicionais ou acessórios.*** *Um arranque acidental pode causar ferimentos.*

⚠ ***ATENÇÃO:*** *utilize apenas baterias e carregadores da DEWALT.*

⚠ ***PERIGO:*** *o não cumprimento deste manual e de todas as instruções de segurança nele contidas pode resultar em morte, ferimentos ou danos materiais. Leia com atenção e siga este manual, em especialmente as instruções de segurança.*

⚠ ***PERIGO:*** *o não cumprimento das instruções seguintes pode resultar em morte, ferimentos ou danos materiais. O não cumprimento das instruções seguintes pode resultar em sobreaquecimento, incêndio, rebentamento, explosão ou choque eléctrico.*

⚠ ***ATENÇÃO:*** *a não utilização de equipamento de protecção individual (EPI) ou de equipamento inadequado pode afectar a saúde ou causar ferimentos. O equipamento de protecção individual inclui: protecção ocular, protecção auditiva, calçado de segurança, luvas de trabalho e protecção respiratória.*

Determine e prepare o equipamento de protecção individual adequado para a tarefa. Utilize apenas equipamento de protecção individual que esteja em boas condições e forneça uma protecção eficaz. Ajuste o equipamento de protecção individual à pessoa, por exemplo, ao tamanho do corpo.

Antes de colocar a máquina em funcionamento, familiarize-se com os elementos de comando e de controlo, com o modo de funcionamento da máquina e com o local de trabalho.

Coloque a máquina numa superfície plana.

- Verifique:

- o nível de óleo através do óculo de inspecção. Consulte ***Verificar o nível do óleo*** para obter instruções.
- se a máquina detecta eventuais defeitos visíveis.
- se os foles apresentam danos e fugas.
- se as uniões roscadas estão bem apertadas.
- se todos os dispositivos de protecção estão colocados com firmeza.
- se os elementos de controlo funcionam correctamente.
- o estado do motor e da máquina.
- se a máquina não tem materiais oleosos e inflamáveis.
- todas as pegas para verificar se não apresentam gordura, óleos, combustíveis, sujidade, neve e gelo.

Utilize apenas máquinas que tenham sido objecto de manutenção regular e que não apresentem defeitos.

Regular a altura de trabalho (Fig. A, C)

Se colocar a pega fora da posição adequada, isso pode aumentar a vibração da mão/braço. Este facto deve ser tido em conta quando determinar o período de exposição.

- Desaperte os parafusos **12** o suficiente para que o suporte se mova para cima e para baixo. Não os retire por completo.
- Levante ou baixe a pega para regular a altura de trabalho **3**.
- Aperte os parafusos **12**.

Instalar e retirar a bateria (Fig. B)

⚠ ***ATENÇÃO:*** *assegure-se que a ferramenta está na posição de desligado antes de colocar a bateria.*

NOTA: para obter os melhores resultados, assegure-se de que a bateria está totalmente carregada.

Instalar a bateria na ferramenta

1. Alinhe a bateria **1** com as calhas.
2. Deslize-a até a bateria encaixar com firmeza na ferramenta e ouvir o bloqueio encaixar no respectivo local.

Retirar a bateria da ferramenta

1. Carregue na patilha de libertação da bateria **2** e puxe a bateria com firmeza.
2. Insira a bateria no carregador, como descrito no manual do carregador/bateria.

Baterias com indicador do nível de carga (Fig. B)

Algumas baterias DEWALT incluem um indicador de nível de combustível **26**, composto por três indicadores luminosos LED verdes que indicam o nível de carga restante na bateria.

Para activar o indicador do nível de carga, pressione e mantenha pressionado o botão do indicador do nível de carga. A combinação dos três indicadores luminosos LED verdes acende-se, indicando o nível de carga restante. Se o nível da carga na bateria for inferior ao limite utilizável, o indicador do nível de carga não se acende e é necessário voltar a carregar a bateria.

NOTA: o indicador do nível de carga é apenas uma indicação da carga restante na bateria. Não indica o funcionamento da ferramenta e está sujeito a variações, com base nos componentes do produto, temperatura e aplicação do utilizador final.

Interruptor de ligar/desligar de acção dupla (Fig. A, D)

⚠ ***ATENÇÃO:*** *sempre que a máquina estiver a funcionar, mantenha ambas as mãos com firmeza na máquina.*

• Para ligar a máquina, prima o interruptor de ligar de acção dupla **4** para a frente e depois para baixo. A máquina pode demorar até cinco segundos a arrancar quando o interruptor de dupla acção é accionado.

• Para desligar a máquina, prima o interruptor para desligar **5**. Quando a máquina se desliga, pode demorar um pouco a assentar. O utilizador deve aguardar um breve período antes de voltar a ligar a máquina.

Controlos de velocidade (Fig. A, D)

A velocidade da máquina pode ser controlada através do botão de selecção de velocidade.

Premir o botão de velocidade elevada (lebre) 7 aumenta a velocidade da máquina. Premir o botão de baixa velocidade (cágado) 6 diminui a velocidade da máquina.

O painel de controlo de velocidade tem um indicador luminoso LED vermelho de aviso de motor quente **23** no centro e um indicador luminoso LED branco de velocidade reduzida **22** no botão de selecção de velocidade.

Função dos LED	Descrição
Indicador branco de baixa velocidade **22** constantemente aceso	Velocidade reduzida activada.
Indicador de velocidade reduzida **22** intermitente	A máquina ainda não atingiu a velocidade máxima de avanço.
Aviso de motor quente vermelho **23** constantemente aceso	O motor atingiu a temperatura máxima de funcionamento e desligou-se automaticamente. Deixe o equipamento a arrefecer.
Aviso vermelho de motor quente **23** intermitente	A máquina está a indicar uma avaria que pode causar uma falha no motor. Desligue a máquina e leve-a a um técnico de reparação autorizado da DEWALT.

FUNCIONAMENTO

Instruções de utilização

⚠ ***ATENÇÃO:*** *cumpra sempre as instruções de segurança e os regulamentos aplicáveis.*

⚠ ***ATENÇÃO: para reduzir o risco de ferimentos graves, desligue a ferramenta e retire a bateria antes de efectuar quaisquer ajustes ou de retirar/instalar dispositivos complementares ou acessórios.*** *Um accionamento acidental da ferramenta pode causar ferimentos.*

⚠ ***PERIGO: perigo de morte por inclinação ou deslizamento da máquina.*** *Material instável, arestas instáveis e superfícies escorregadias podem fazer com que a máquina tombe. Isto pode causar ferimentos graves ou a morte.*

• *Navegue pelos declives com cuidado e oriente sempre a máquina para cima numa direcção recta.*

• *Mantenha uma distância adequada das bermas das valas e dos aterros.*

• *Não efectue qualquer tarefa que coloque em risco a estabilidade da máquina.*

• *Certifique-se de que, durante a utilização, o operador se encontra numa posição em que, se a máquina tombar, o operador fica livre.*

• *Não se desloque sobre betão duro, superfícies de betume endurecido, solo congelado ou solo que não tenha capacidade de carga adequada.*

⚠ ***CUIDADO: risco de acidente.*** *A máquina avança de imediato após o arranque. Segure bem na máquina.*

Posição correcta das mãos (Fig. E, F)

⚠ ***ATENÇÃO:*** *para reduzir o risco de ferimentos graves, coloque* ***SEMPRE*** *as mãos na posição correcta, conforme indicado.*

⚠ ***ATENÇÃO:*** *para reduzir o risco de ferimentos graves, segure* ***SEMPRE*** *a ferramenta com segurança, antecipando uma reacção súbita por parte da mesma.*

A posição correcta das mãos requer a colocação das mãos na pega **3**.

Trabalhar com o compactador (Fig. E, F)

⚠ ***ATENÇÃO:*** *oriente a máquina apenas com a pega e não a levante durante o funcionamento. Esteja sempre atento à máquina quando o motor estiver a funcionar.*

⚠ ***ATENÇÃO:***

• *segure a pega firmemente com as duas mãos quando mudar o modo de funcionamento/velocidade.*

• *Oriente a máquina de modo a que as mãos não toquem em objectos fixos; risco de ferimentos (Fig. E, F).*

• *Oriente a máquina para que o operador não fique esmagado entre a máquina e objectos duros.*

• *Ouça e esteja atento a qualquer situação anormal do compactador.*

• *Nunca largue a máquina e segure-a com firmeza quando o motor estiver a funcionar.*

• *Mantenha os pés afastados da placa de base do compactador.*

A posição do operador é para a frente, atrás da máquina. (Fig. E, F)

• Seleccione velocidade elevada para obter o máximo desempenho.

• Seleccione a velocidade reduzida para aumentar o controlo sobre a unidade quando manobrar em áreas apertadas, por exemplo, à volta de um tubo, num canto, por cima de um tubo.

• A altura do material a comprimir não deve ser superior à que o compactador consegue ultrapassar.

• Para obter um desempenho de funcionamento uniforme, dependendo das condições do solo e da densidade, seleccione uma velocidade elevada ou reduzida.

Velocidade de avanço (Fig. A, D, F)

• A velocidade de avanço pode ser influenciada de duas maneiras:

• alterando a inclinação:

- inclinação para a frente = para a frente rapidamente.
- Inclinação para trás = para a frente lentamente.

• Colocando um peso na pega:

- sem peso = avanço lento.
- Peso pesado = avanço rápido.

• Altere as velocidades de baixa para alta utilizando os botões de velocidade reduzida **6** e de velocidade elevada **7**.

Estacionar o compactador (Fig. G, H)

• *Se possível, estacione a máquina numa superfície plana e firme.*

• *Antes de abandonar a máquina, fixe a máquina para evitar que fique inclinada ou coloque-a na posição horizontal (Fig. H).*

• *Se a máquina for deixada sem vigilância, deve ser bloqueada contra utilização não autorizada, retirando a bateria ou bloqueando o interruptor de alimentação (Fig. G).*

Depois de utilizar a máquina

Depois de utilizar a máquina, efectue o seguinte:

1. desligue a máquina.
2. Coloque a máquina numa superfície nivelada.
3. Retire a bateria da máquina. Consulte ***Inserir e retirar a bateria da ferramenta***.
4. Limpe a bateria com um pano limpo e seco.
5. Limpe a calha da bateria e o bloco de terminais com um pano limpo e seco.
6. Verifique visualmente se a bateria apresenta danos.
7. Carregue a bateria. Consulte ***Carregar a bateria***.
8. Evite movimentos involuntários e utilização não autorizada. Se a máquina for deixada sem vigilância, deve ser bloqueada contra a utilização não autorizada, bloqueando o interruptor de ligar de acção dupla **4** (Fig. G)

Transporte e carregamento (Fig. I–K)

⚠ ***ATENÇÃO:*** *a máquina é pesada. Não pode ser levantada apenas por uma pessoa.*

⚠ ***PERIGO:*** *perigo de morte devido a carga suspensa! A máquina é pesada, 65 kg sem a bateria. O transporte incorrecto da máquina pode provocar a queda e ferir pessoas.*

• *Desligar sempre o motor e retire a bateria durante o carregamento e o transporte.*

• *Fixar a máquina para evitar que fique inclinada ou escorregue.*

• *As pessoas não podem aproximar-se de cargas suspensas, ficar debaixo de cargas suspensas, nem montar numa carga suspensa.*

• *Assegure de que nenhuma pessoa fica em perigo.*

• *Utilize apenas rampas de carga suficientemente resistentes e seguras durante o carregamento.*

• *A máquina pode oscilar quando estiver suspensa.*

• *Antes da utilização, verifique os pontos de contacto (ponto de elevação específico) em termos de danos e desgaste. Substitua de imediato as peças danificadas.*

• *Proteja a máquina contra o rolamento ou o deslizamento e contra o tombamento.*

• *Para carregar, amarrar e elevar a máquina, utilize sempre os pontos de elevação previstos para o efeito.*

Para transportar a máquina ou levantá-la com uma grua, proceda da seguinte forma:

1. retire sempre a bateria antes de carregar e transportar.
2. Certifique-se de que o motor arrefeceu e que a bateria foi retirada.
3. Fixe o gancho da grua **17** a partir do ponto de elevação específico **9**.
4. Carregue a máquina no veículo de transporte.
5. Retire o gancho da grua do ponto de elevação específico.
6. Fixe a máquina nos olhais de transporte com cintas e carregue-a correctamente.
7. No local de destino, solte os olhais de transporte.
8. Fixe os ganchos da grua no ponto de elevação específico.
9. Levante a máquina com uma grua e descarregue-a.
10. Coloque a máquina sobre uma superfície nivelada e prepare-a para o funcionamento.

Transporte em curtas distâncias (Fig. I)

Em distâncias curtas, transporte o compactador com o rolo **11**, com o motor desligado.

Segure o compactador pela pega de transporte **8** quando utilizar o rolo para transportar em distâncias curtas.

Carregar (Fig. J)

Para carregar o compactador, pendure o gancho da grua no ponto de elevação específico **9**.

Amarrar a máquina (Fig. K)

Depois de carregar o compactador no veículo, coloque a máquina de lado e amarre-a através da pega.

Não amarre nenhuma parte da máquina onde a cablagem ou as peças de plástico possam ficar sob tensão.

É da responsabilidade do transportador escolher métodos adequados para acondicionar o produto.

MANUTENÇÃO

A sua ferramenta eléctrica da foi concebida para funcionar durante um longo período de tempo com uma manutenção mínima. Uma utilização continuamente satisfatória depende de uma manutenção apropriada da ferramenta e de uma limpeza regular.

⚠ ***ATENÇÃO: para reduzir o risco de ferimentos graves, desligue a ferramenta e retire a bateria antes de efectuar quaisquer ajustes ou de retirar/instalar dispositivos complementares ou acessórios.*** *Um accionamento acidental da ferramenta pode causar ferimentos.*

O carregador e a bateria não são passíveis de reparação.

Consulte a última página deste manual para obter informações de contacto do centro de assistência ou visite **www.2helpU.com**.

Informações gerais de manutenção

• Respeite as regras de segurança!

• Consulte a última página deste manual para obter informações de contacto do centro de assistência ou visite **www.2helpu.com.**

• As reparações só podem ser efectuadas por pessoal qualificado e autorizado.

• Em caso de avaria, consulte as instruções de ***Utilização*** e ***Manutenção*** para uma utilização e manutenção correctas.

• Se não for possível localizar a avaria, a reparação deve ser efectuada num centro de assistência técnica autorizado da DEWALT.

• Verifique sempre primeiro os elementos facilmente acessíveis (fusíveis, LED, etc.).

• Evite o contacto com peças rotativas.

• Efectue a manutenção apenas com o motor desligado.

• Antes de efectuar trabalhos de manutenção, retire a bateria.

• Limpe o motor e a máquina antes de efectuar trabalhos de manutenção.

• Estacione a máquina numa superfície plana e fixá-la para evitar que role ou escorregue e protegê-la contra a inclinação, de preferência numa posição horizontal.

• Certifique-se de que os lubrificantes e as peças de substituição são eliminados de maneira segura e ecológica.
• Evite curto-circuitos nos cabos condutores de corrente.
• Após a lavagem, seque os componentes com ar comprimido para evitar correntes de fuga.
• Se a máquina se avariar, pendure um sinal de aviso na pega.

Aplicar o binário (Fig. C, N, P)

O binário de aperto é controlado com chaves dinamométricas.
IMPORTANTE: substitua todas as porcas de bloqueio automático após cada desmontagem.

Ligações dos parafusos (Fig. C, N, P)

No caso dos dispositivos vibratórios, é importante verificar intermitentemente o aperto das uniões roscadas. Tenha em atenção ao binário de aperto.

Verificar os amortecedores de borracha (Fig. L)

Verifique se os amortecedores de borracha **13** estão rasgados ou partidos e se estão bem fixos. Se estiverem danificados, substitua-os de imediato.

Verificar os foles (Fig. M)

• Verifique se os foles **14** estão em bom estado e bem ajustados. Substitua o fole defeituoso de imediato.
• Verifique se os clipes de montagem **15** estão bem fixos.

Pé de apoio (Fig. N)

Se o pé de apoio **10** ficar gasto, pode ser substituído.
1. Desaperte os quatro parafusos **24** no sentido contrário ao dos ponteiros do relógio.
2. Retire as porcas **25** e os parafusos **24**.
3. Deite fora as porcas gastas.
4. Retire o pé de apoio gasto **10**.
5. Prenda o novo pé de apoio, fixando os quatro parafusos **24** no sentido dos ponteiros do relógio até ao binário pretendido com novas porcas **25**.

Verificar o nível de óleo (Fig. O)

1. Coloque o compactador na vertical.
IMPORTANTE: deixe o compactador na vertical durante algum tempo para que o óleo possa voltar para o compartimento.
2. Limpe o óculo de inspecção **16**.
3. Verifique o nível de óleo.
4. O óleo deve estar pelo menos até à extremidade superior do óculo de inspecção. Se o nível de óleo estiver baixo, não utilize o equipamento. Leve o compactador para um centro de assistência autorizado da DEWALT para substituir o óleo.

Armazenamento

Preparação para armazenamento

Em caso de paragem prolongada (mais de seis semanas), a máquina deve ser colocada de maneira estável sobre uma palete, numa superfície firme e plana.
• O local de armazenamento deve estar seco e protegido.
• A temperatura ambiente deve estar compreendida entre 0 °C e 45 °C.
• Antes de armazenar a máquina:
- Limpe-a bem.
- Verifique a existência de fugas e danos e reparar eventuais problemas.
- Cubra-o com uma lona de protecção.

Colocar a máquina em funcionamento

Antes de repor a máquina em serviço, verifique o seguinte na máquina:
• fugas.
• quaisquer outros danos.
Verifique se todos os parafusos, porcas e pernos estão bem assentes e aperte-os, se necessário.

Limpeza

⚠ ***ATENÇÃO:*** *choque eléctrico e risco mecânico. Retire a bateria antes de limpar.*

⚠ ***ATENÇÃO:*** *para garantir um funcionamento seguro e eficiente, mantenha sempre o equipamento eléctrico e as aberturas de ventilação limpos.*

⚠ ***ATENÇÃO:*** *nunca utilize solventes ou outros produtos químicos abrasivos para limpar as peças não metálicas da ferramenta. Estes produtos químicos podem enfraquecer os materiais utilizados nestas peças. Utilize um pano humedecido apenas com água e sabão suave. Nunca deixe entrar qualquer líquido dentro da ferramenta. Da mesma forma, nunca mergulhe qualquer peça da ferramenta num líquido.*

⚠ ***ATENÇÃO:*** *nunca limpe a máquina com o motor em funcionamento.*

⚠ ***ATENÇÃO:*** *NÃO permita que a água salpique para a calha da bateria e para a área do bloco de terminais. Limpe a seco todos os componentes da interface da bateria.*

⚠ ***ATENÇÃO:*** *quando utilizar uma mangueira de água, não aponte a água para as partes eléctricas e cubra-as antecipadamente.*

⚠ ***ATENÇÃO:*** *risco de incêndio e explosão devido a substâncias inflamáveis. Para efectuar a limpeza, não utilize materiais inflamáveis ou agressivos.*

⚠ ***AVISO: perigo de danos na máquina devido a água a alta pressão.***
As aberturas de ventilação podem ser limpas com uma escova não metálica, seca e suave e/ou um aspirador adequado. Não utilize água ou outros produtos de limpeza. Use protecção ocular aprovada e uma máscara de poeiras aprovada.
IMPORTANTE: limpe a máquina diariamente.
1. Retire a bateria.
2. Coloque a tampa de transporte na bateria.
3. Proteja bem o motor da água.
4. Seque a máquina com um pano limpo e seco.
5. Seque os pontos húmidos da máquina que possam ter surgido durante a limpeza.
6. Após a limpeza, verifique se os cabos e fios, parafusos, porcas e pernos estão bem assentes, se existem ligações soltas, marcas de fricção e outros danos e se os terminais da bateria estão contaminados.
Elimine de imediato qualquer problema.

Acessórios opcionais

⚠ ***ATENÇÃO:*** *uma vez que apenas foram testados com este produto os acessórios disponibilizados pela DEWALT a utilização de outros acessórios com esta ferramenta poderá ser perigosa. Para reduzir o risco de ferimentos, utilize apenas os acessórios da Devem ser utilizados acessórios da DEWALT neste produto.*
Consulte o seu revendedor para obter mais informações sobre os acessórios adequados.

Instalar e retirar o conjunto de rodas (Fig. A, P)

⚠ ***ATENÇÃO:*** *não utilize o compactador com as rodas e o eixo montados. As rodas só devem ser utilizadas para transportar o compactador em superfícies planas.*

Instalar o kit de rodas

1. Desaperte as porcas **21** do pé de apoio **10**.
2. Alinhe os suportes **19**, conforme ilustrado na Fig. P.
3. Utilize uma chave inglesa para fixar as porcas **28** (fornecidas com o kit de rodas) no sentido dos ponteiros do relógio nos parafusos **20** na pega **3** com o binário pretendido.
4. Fixe as rodas e o eixo removíveis **18**.

Remover o kit de rodas

1. Utilize uma chave inglesa para desapertar as porcas dos suportes no sentido contrário ao dos ponteiros do relógio e retire-as dos parafusos.
2. Uma vez retirado, levante o suporte e o kit de rodas da máquina.

Tabela de manutenção

Manutenção	Todos os dias	Após 20 horas de utilização	Após 100 horas de utilização
Limpe a máquina.	**X**		
Verifique visualmente a cablagem.	**X**		
Verifique visualmente o sistema de calhas da bateria e o bloco de terminais.	**X**		
Verifique visualmente todos os elementos de borracha.	**X**		
Verifique o nível de óleo.	**X**		
Verifique se todas as uniões roscadas estão bem assentes.		**X**	**X**

Proteger o ambiente



Os produtos/baterias são recicláveis, mas se estiverem marcados com o caixote do lixo riscado, não devem ser eliminados em conjunto com o lixo doméstico normal. Descarregue as pilhas por completo, separe-as e, se possível, retire as fontes de luz do produto. É da responsabilidade do utilizador eliminar os dados pessoais do produto. Em seguida, leve os resíduos para um centro de recolha de resíduos oficial ou para um retalhista aderente que costuma aceitá-los gratuitamente. As embalagens devem ser eliminadas com base no código do material marcado. As instruções de funcionamento e de segurança só devem ser eliminadas quando o produto em causa já não estiver a ser utilizado.

Contacte a sua comunidade/município para obter orientações sobre a gestão de resíduos. Para obter mais informações, visite **www.2helpU.com** e leia o código QR indicado acima.

DEWALT POWERSHIFT™-JUNTTA DCPS660

VAROITUS: Lue kaikki tämän oppaan turvallisuusvaroitukset, ohjeet, Kuvat ja tekniset tiedot, mukaan lukien alkuperäisen työkalun ohjekirjassa tai erillisessä akkujen ja latureiden ohjekirjassa olevat akkuja ja latureita koskevat osiot.

Ohjekirjoja on saatavilla ottamalla yhteyttä asiakaspalveluun (katso tämän ohjekirjan takasivu).

Tekniset tiedot

		DCPS660
Tyyppi		1
Iskujen määrä	iskua/min	600–670
Iskun korkeus	mm	65
Käyttönopeus	m/min	14
Iskuvoima	kN	11,6
Bluetooth-lähetin		
Taajuuskaista Maksimiteho (EIRP)	MHz mW	2400 0,28
Paino (ilman akkua)	kg	65

Meluarvot ja/tai tärinäarvot (triaksivektorisumma) standardin EN500-4 mukaisesti:		
L_{PA} (äänenpainetaso työasemalla)	dB(A)	94
L_{WA} (mitattu äänitehotaso)	dB(A)	105
Epävarmuus K =	dB(A)	3
Tärinäpäästön arvo a_h =	m/s²	8,2
Epävarmuus K =	m/s²	1,5

Tässä käyttöohjeessa ilmoitetut tärinä- ja/tai äänitasot on mitattu standardin EN 500-4 testiolosuhteiden mukaisesti. Niitä voidaan käyttää verrattaessa työkaluja keskenään. Sitä voidaan käyttää arvioitaessa altistumista.

⚠ ***VAROITUS:*** *Ilmoitetut tärinä- ja/tai äänitasot esiintyvät käytettäessä laitetta sen varsinaiseen käyttötarkoitukseen. Tärinä- ja/tai äänitasot voivat vaihdella, jos laitetta käytetään johonkin muuhun tarkoitukseen, siihen on kiinnitetty muita lisävarusteita tai sitä on hoidettu huonosti. Tämä voi vaikuttaa merkittävästi altistumiseen imuria käytettäessä.*

Tärinälle ja/tai äänelle altistumisen tason arvioinnissa tulee myös ottaa huomioon ne ajat, jolloin laitteesta katkaistaan virta tai se toimii tyhjäkäynnillä. Tämä voi vähentää merkittävästi altistumistasoa laitetta käytettäessä.

Laitteen käyttäjän altistumista tärinälle ja/tai äänelle voidaan vähentää merkittävästi pitämällä laite ja sen varusteet kunnossa, pitämällä kädet lämpiminä (tärinää varten), ja kiinnittämällä huomiota työn jaksottamiseen.

EY-vaatimustenmukaisuusvakuutus
Konedirektiivi ja radiolaitedirektiivi

CE

Täryjuntta
DCPS660

DEWALT vakuuttaa, että nämä kohdassa ***Technical Data*** Kuvatut tuotteet täyttävät direktiivin 2006/42/EY ja standardien EN62841-1:2015+A11:2022, EN 500-1:2006 + A1:2009, EN 500-4:2011 vaatimukset.

Nämä tuotteet ovat myös direktiivien 2014/53/EU, 2011/65/EU ja 2000/14/EY liitteen VIII mukaisia.
TÜV Rheinland LGA Products GmbH, Tillystraße 2,
90431 Nürnberg, Saksa. Ilmoitetun laitoksen numero: 0197
Luokka Liite I: kohta 8

L_{WA} (mitattu ääniteho) 105 dB
L_{WA} (taattu ääniteho) 108 dB

Koko EU-vaatimustenmukaisuusvakuutus on saatavilla pyynnöstä alla olevasta osoitteesta tai ottamalla yhteyttä osoitteeseen: **www.2helpu.com** (hae arvokilvessä ilmoitetun tuote- ja mallinumeron avulla).

Saat lisätietoja ottamalla yhteyden DEWALTiin. Osoitteet näkyvät käyttöohjeen takasivulla.

Allekirjoittaja vastaa teknisistä tiedoista ja antaa tämän vakuutuksen DEWALTin puolesta.



Markus Rompel
Teknisen osaston varatoimitusjohtaja, PTE-Europe
DEWALT, Richard-Klinger-Straße 11,
65510, Idstein, Saksa
12.31.2024

VAROITUS: *Loukkaantumisriskin vähentämiseksi lue tämä käyttöohje.*

Määritykset: Turvallisuusohjeet

Alla näkyvät selitykset liittyvät turvallisuuteen. Lue käyttöohje ja kiinnitä huomiota näihin symboleihin.

⚠ ***VAARA:*** *Varoittaa välittömästä vaaratilanteesta, jolloin* ***vaarana*** *on* ***kuolema tai vakava henkilövahinko****.*

⚠ ***VAROITUS:*** *Varoittaa mahdollisesta vaaratilanteesta, jolloin olemassa on* ***hengenvaara tai vakavan henkilövahingon mahdollisuus****.*

⚠ ***HUOMIO:*** *Varoittaa mahdollisesta vaaratilanteesta, jolloin vaarana on* ***lievä tai keskivakava loukkaantuminen****.*

HUOMAUTUS: *Viittaa menettelyyn, joka* ***ei välttämättä aiheuta henkilövahinkoa*** *mutta* ***voi aiheuttaa omaisuusvahingon****.*

⚠ *Sähköiskun vaara.*
⚠ *Tulipalon vaara.*

SÄHKÖTYÖKALUN YLEISET TURVALLISUUSVAROITUKSET

⚠ ***VAROITUS: Lue kaikki tämän sähkötyökalun mukana toimitetut varoitukset, käyttöohjeet ja tekniset tiedot.*** *Jos kaikkia ohjeita ei noudateta, on olemassa sähköiskun, tulipalon ja/tai vakavan henkilövahingon vaara.*

SÄILYTÄ KAIKKI VAROITUKSET JA OHJEET MYÖHEMPÄÄ KÄYTTÖÄ VARTEN

Näissä varoituksissa käytettävä sähkötyökalu-ilmaus viittaa verkkovirtaan yhdistettävään tai akkukäyttöiseen työkaluun.

1) Työskentelyalueen Turvallisuus

a) ***Pidä työskentelyalue siistinä ja kirkkaasti valaistuna.*** *Onnettomuuksia sattuu herkemmin epäsiistissä tai huonosti valaistussa ympäristössä.*

b) ***Älä käytä sähkötyökaluja, jos on olemassa räjähdysvaara esimerkiksi syttyvien nesteiden, kaasujen tai pölyn vuoksi.*** *Sähkötyökalujen aiheuttamat kipinät voivat sytyttää pölyn tai kaasut.*

c) ***Pidä lapset ja sivulliset kaukana käyttäessäsi sähkötyökalua.*** *Keskittymiskyvyn herpaantuminen voi aiheuttaa hallinnan menettämisen.*

2) Sähköturvallisuus

a) ***Pistokkeen ja pistorasian on vastattava toisiaan. Älä koskaan tee pistokkeeseen mitään muutoksia. Älä yhdistä maadoitettua sähkötyökalua jatkojohtoon.*** *Sähköiskun vaara vähenee, jos pistokkeisiin ei tehdä muutoksia ja ne yhdistetään vain niille tarkoitettuihin pistorasioihin.*

b) ***Älä kosketa maadoituksessa käytettäviin pintoihin, kuten putkiin, lämpöpattereihin ja jäähdytyslaitteisiin.*** *Voit saada sähköiskun, jos kehosi on maadoitettu.*

c) ***Älä altista sähkötyökaluja sateelle tai kosteudelle.*** *Sähkötyökaluun menevä vesi lisää sähköiskun vaaraa.*

d) ***Älä vaurioita sähköjohtoa. Älä kanna työkaluja sähköjohdosta tai vedä pistoketta pistorasiasta sähköjohdon avulla. Pidä sähköjohto kaukana kuumuudesta, öljystä, terävistä reunoista tai liikkuvista osista.*** *Vaurioituneet tai sotkeutuneet johdot lisäävät sähköiskun vaaraa.*

e) ***Jos käytät sähkötyökalua ulkona, käytä vain ulkokäyttöön tarkoitettua jatkojohtoa.*** *Ulkokäyttöön tarkoitetun sähköjohdon käyttäminen vähentää sähköiskun vaaraa.*

f) ***Jos sähkötyökalua on käytettävä kosteassa paikassa, käytä vikavirtasuojaa.*** *Tämä vähentää sähköiskun vaaraa.*

3) Henkilösuojaus

a) ***Käyttäessäsi sähkötyökalua pysy valppaana, keskity työhön ja käytä tervettä järkeä. Älä käytä tätä työkalua ollessasi väsynyt tai alkoholin, huumeiden tai lääkkeiden vaikutuksen alaisena.*** *Keskittymisen herpaantuminen hetkeksikin sähkötyökalua käytettäessä voi aiheuttaa vakavan henkilövahingon.*

b) ***Käytä henkilösuojausvarusteita. Käytä aina suojalaseja.*** *Hengityssuojaimen, liukumattomien turvajalkineiden, kypärän ja kuulosuojaimen käyttäminen vähentää henkilövahinkojen vaaraa.*

c) ***Estä tahaton käynnistäminen. Varmista, että virtakytkin on OFF-asennossa, ennen kuin kytket sähkötyökalun pistorasiaan, yhdistät siihen akun, nostat työkalun käteesi tai kannat sitä.*** *Sähkötyökalun kantaminen sormi virtakytkimellä lisää onnettomuusvaaraa.*

d) ***Poista kaikki säätöavaimet tai vääntimet ennen sähkötyökalun käynnistämistä.*** *Sähkötyökalun pyörivään osaan jäänyt säätöavain tai väännin voi aiheuttaa henkilövahingon.*

e) ***Älä kurkottele. Seiso aina vakaasti tasapainossa.*** *Näin voit hallita sähkötyökalua paremmin odottamattomissa tilanteissa.*

f) ***Pukeudu oikein. Älä käytä löysiä vaatteita tai koruja. Pidä hiukset ja vaatteet loitolla liikkuvista osista.*** *Löysät vaatteet, korut tai pitkät hiukset voivat tarttua liikkuviin osiin.*

g) ***Jos käytettävissä on laitteita pölyn ottamiseksi talteen, käytä niitä.*** *Pölyn ottaminen talteen voi vähentää pölyn aiheuttamia vaaroja.*

h) ***Vaikka käyttäisit usein erilaisia työkaluja, vältä liiallista itsevarmuutta ja huomioi aina työkalun turvallisuusohjeet.*** *Epähuomiossa suoritetut toimenpiteet voivat johtaa vakaviin henkilövahinkoihin sekunnin murto-osassa.*

4) Sähkötyökaluista Huolehtiminen

a) ***Älä kohdista sähkötyökaluun liikaa voimaa. Valitse käyttötarkoituksen kannalta oikea sähkötyökalu.*** *Sähkötyökalu toimii paremmin ja turvallisemmin, kun sitä käytetään sille suunniteltuun käyttötarkoitukseen.*

b) ***Älä käytä työkalua, jos virtakytkin ei toimi.*** *Jos sähkötyökalua ei voi hallita kytkimen avulla, se on vaarallinen ja se on korjattava.*

c) ***Irrota sähkötyökalun pistoke pistorasiasta ja/tai irrota sen akku (jos irrotettavissa) ennen säätämistä, varusteiden vaihtamista tai sähkötyökalun asettamista säilytykseen.*** *Näin voit vähentää vahingossa käynnistymisen aiheuttaman henkilövahingon vaaraa.*

d) ***Varastoi sähkötyökaluja lasten ulottumattomissa. Älä anna sähkötyökaluihin tottumattomien tai näihin ohjeisiin perehtymättömien henkiöiden käyttää sähkötyökaluja.*** *Sähkötyökalut ovat vaarallisia kouluttamattomien käyttäjien käsissä.*

e) ***Pidä sähkötyökalut kunnossa. Tarkista liikkuvat osat, niiden kiinnitys, osien eheys ja muut toimintaan vaikuttavat tekijät. Jos havaitset vaurioita, korjauta sähkötyökalu ennen niiden käyttämistä.*** *Huonosti kunnossapidetyt sähkötyökalut aiheuttavat onnettomuuksia.*

f) ***Pidä leikkaavat pinnat terävinä ja puhtaina.*** *Kunnossa pidettyjen leikkaavia teräviä reunoja sisältävien työkalut todennäköisyys jumiutua vähenee, ja niitä on helpompi hallita.*

g) ***Käytä sähkötyökalua ja sen tarvikkeita, kuten poranteriä, näiden ohjeiden mukaisesti. Ota työskentelyolosuhteet ja tehtävä työ huomioon.*** *Jos sähkötyökalua käytetään näiden ohjeiden vastaisesti, voi syntyä vaaratilanne.*

h) ***Pidä kahvat ja tartuntapinnat kuivina, puhtaina sekä öljyttöminä ja rasvattomina.*** *Liukkaat kahvat ja pinnat heikentävät työkalun hallinnan ja ohjauksen turvallisuutta odottamattomissa tilanteissa.*

5) Akkukäyttöisten Työkalujen Käyttäminen ja Niistä Huolehtiminen

a) ***Käytä ainoastaan valmistajan suosittelemaa latauslaitetta.*** *Tietyntyyppiselle akulle soveltuva latauslaite voi aiheuttaa tulipalon vaaran käytettynä yhdessä toisen akun kanssa.*

b) ***Käytä sähkötyökalussa vain siihen tarkoitettuja akkuja.*** *Muiden akkujen käyttäminen voi aiheuttaa tulipalon tai onnettomuuden vaaran.*

c) ***Kun akku ei ole käytössä, pidä se poissa muiden metalliesineiden läheltä, kuten paperiliittimien, kolikoiden, avainten, naulojen, ruuvien tai muiden pienten esineiden läheltä. Ne voivat oikosulkea akun navat.*** *Akun napojen oikosulkeminen voi aiheuttaa palovamman tai tulipalon.*

d) ***Oikosulku voi aiheuttaa nesteen vuotamisen akusta. Vältä koskemasta tähän nesteeseen. Jos nestettä pääsee vahingossa iholle, huuhtele vedellä. Jos tätä nestettä pääsee silmään, ota yhteys lääkäriin.*** *Akkuneste voi ärsyttää tai aiheuttaa palovamman.*

e) ***Vaurioitunutta tai muokattua akkua tai työkalua ei saa käyttää.*** *Vaurioituneissa tai muokatuissa akuissa voi esiintyä odottamattomia häiriöitä, jotka voivat aiheuttaa tulipaloja, räjähdysvaaroja tai henkilövahinkoja.*

f) ***Akku ja työkalu tulee suojata tulelta sekä liian korkealta lämpötilalta.*** *Mikäli akku altistuu tulelle tai yli 130 °C lämpötilalle, seurauksena voi olla räjähdys.*

g) ***Noudata kaikkia latausohjeita, akkua tai työkalua ei saa ladata ohjeissa annettujen lämpötilavälien ulkopuolella.*** *Virheellisen latauksen tai annettujen lämpötilavälien ulkopuolella lataamisen seurauksena akku voi vaurioitua ja tulipalovaara kasvaa.*

6) Huolto

a) ***Korjauta työkalu valtuutetulla asentajalla. Varaosina on käytettävä vain alkuperäisiä vastaavia osia.*** *Tämä varmistaa sähkötyökalun turvallisuuden.*

b) ***Vaurioituneita akkuja ei saa koskaan huoltaa.*** *Ainoastaan valmistaja tai valtuutetut huoltoliikkeet saavat huoltaa akkuja.*

Junttien turvallisuusohjeet

- *Koneen saa ottaa käyttöön vain, jos kone soveltuu rakennustyömaan olosuhteisiin, erityisesti vakauden, pinnan kunnon tai mahdollisen murtuvan pinnan kannalta (esim. silta).*
- *Älä käytä konetta paikoissa, joissa piilossa olevat kaasu-/vesiputket tai sähköjohdot voivat vaurioitua.*
- *Noudata varovaisuutta kaltevilla penkereillä! Liukastumisvaara vierivän materiaalin ja liukkaiden pintojen vuoksi.*
- *Kiinnitä erityistä huomiota kaivantojen ja kaivojen sivuseiniin varmistaaksesi, että ne ovat vakaat eivätkä sorru tärinän vaikutuksesta. Vuotovaara!*
- *Jos kone jätetään ilman valvontaa, se on lukittava luvattoman käytön estämiseksi poistamalla akku tai lukitsemalla virtakytkin (Kuva G). Lisäksi kone on sijoitettava vakaaseen asentoon ja varmistettava kaatumista vastaan.*
- *Eristä työalue ja pidä asiattomat loitolla. Loukkaantumisvaara!*
- *Tämän koneen käyttäjien on varmistettava, että työalueella olevat henkilöt säilyttävät vähintään kahden metrin etäisyyden koneeseen sen ollessa käytössä.*
- *Koneen kantaminen edellyttää useamman henkilön sen painon vuoksi.*

⚠ ***VAROITUS:*** *Juntan paljas moottori voi kuumentua erittäin kuumaksi käytön aikana. Älä kosketa kuumia pintoja suojaamattomalla iholla.*

- *Kone sisältää öljyä. Jos havaitset öljyvuotoja, lopeta työskentely ja vie kone huoltokeskukseen korjattavaksi.*
- *Öljyjä ei saa päästää maaperään; öljyiset esineet/tavarat on hävitettävä ympäristöystävällisellä tavalla.*

Koneeseen tehdyt muunnokset ja muutokset

Luvattomat muutokset koneeseen eivät ole sallittuja turvallisuussyistä.

Alkuperäiset osat ja tarvikkeet on suunniteltu erityisesti konetta varten. Huomaa: muut kuin DEWALTin toimittamat osat ja erikoislaitteet eivät ole DEWALTin hyväksymiä. Tällaisten tuotteiden asennus ja/tai käyttö voi myös vaikuttaa aktiiviseen ja/tai passiiviseen turvallisuuteen.

Valmistaja ei ota vastuuta mistään vahingoista, jotka aiheutuvat muiden kuin alkuperäisten osien tai erikoislaitteiden käytöstä.

Työkalun merkinnät

Seuraavat kuvakkeet näkyvät työkalussa:


Lue käyttöohjeet ennen käyttämistä.


Käytä kuulonsuojaimia.


Käytä suojalaseja.


Käytä turvajalkineita.


Älä laita käsiä tälle alueelle.


Nostokohta.


Puristumisvaara.


Älä suihkuta vettä paineella.


Kuumat pinnat.


DEWALT POWERSHIFT™ -akku

Vaarat

Tämä DEWALT-kone on suunniteltu uusimman tekniikan ja sovellettavien teknologiamääräysten mukaisesti. Tästä huolimatta tämä kone voi silti vaarantaa ihmiset ja laitteistot, jos:

- *sitä ei käytetä suunnitellulla tavalla*
- *sitä ei käytä asianmukaisesti koulutettu henkilöstö*
- *sitä on muunnettu tai muutettu väärin*
- *turvallisuusmääräyksiä ei ole huomioitu.*

Siksi jokaisen koneen käyttöön, huoltoon tai korjaamiseen osallistuvan henkilön tulee lukea käyttöohje ja erityisesti turvallisuusmääräykset ja noudattaa niitä. Käytöstä vastaavan yhtiön tulee tarvittaessa vahvistaa tämä allekirjoituksilla.

Nappikennon varoitukset

⚠ *VAROITUS*	
• **NIELEMISVAARA:** Tämä tuote sisältää nappikennon tai kolikkopariston. • **SEN NIELEMINEN VOI AIHEUTTAA KUOLEMAN** tai vakavan loukkaantumisen. • Nielty nappikenno tai kolikkoparisto voi aiheuttaa **sisäisiä kemiallisia palovammoja** jo **kahdessa tunnissa**. • **PIDÄ** uudet ja käytetyt **PARISTOT poissa lasten ULOTTUVILTA.** • **Hakeudu välittömästi lääkärin hoitoon,** jos epäilet pariston nielemistä tai joutumista jonkin kehon osan sisään.	

Poista ja kierrätä paristot välittömästi tai hävitä käytetyt paristot paikallisten määräysten mukaisesti ja pidä ne poissa lasten ulottuvilta. ÄLÄ hävitä paristoja kotitalousjätteen mukana tai polttamalla. Käytetytkin paristot voivat aiheuttaa vakavia vammoja tai kuoleman. Ota yhteyttä ammattitaitoiseen lääkäriin saadaksesi hoito-ohjeita. Työkalussa käytetään CR2450-tyypin paristoa, jonka nimellisjännite on 3 V. Ei-ladattavia paristoja ei saa ladata uudelleen. Älä tyhjennä, lataa tai pura väkisin, kuumenna yli 60 °C lämpötilaan tai polta. Muutoin seurauksena voivat olla henkilövahingot ilmanpoiston, vuodon tai räjähdyksen vuoksi, se voi aiheuttaa kemiallisia palovammoja. Varmista, että paristot on asennettu oikein napaisuusmerkintöjen (+ ja -) mukaisesti. Älä sekoita vanhoja ja uusia paristoja, erimerkkisiä tai -tyyppisiä paristoja, kuten alkali-, hiili-sinkki- tai ladattavia paristoja. Poista ja kierrätä paristot välittömästi tai poista paristot laitteista, joita ei ole käytetty pitkään aikaan, paikallisten määräysten mukaisesti. Kiinnitä paristolokeron kansi aina hyvin kiinni. Jos paristolokero ei sulkeudu kunnolla, lopeta tuotteen käyttö, poista paristot ja pidä ne poissa lasten ulottuvilta.

Akkutyyppi

Näitä akkuja voidaan käyttää:

Paristo	(kg)
DCBPS0554	5,3

DCAFVPS DEWALT FLEXVOLT® - DEWALT POWERSHIFT™ -sovitinta** on myös mahdollista käyttää seuraavilla akuilla:

Paristo	(kg) Akku ja sovitin
DCB546	2,78
DCB547/G	3,16
DCB548	3,16
DCB549	3,90

**DCAFVPS DEWALT FLEXVOLT® - DEWALT POWERSHIFT™ -sovitin ei ole myynnissä tai käytettävissä Saksassa.

Pakkauksen sisältö

Pakkauksen sisältö:

1 Juntta

1 Käyttöohje

• *Tarkista laite, osat ja lisävarusteet kuljetusvaurioiden varalta.*

Päivämääräkoodin paikka (Kuva [Fig.] A)

Valmistuspäivämääräkoodi **27** koostuu 4-numeroisesta vuodesta, jota seuraa 2-numeroinen viikko ja 2-numeroinen tehdaskoodi.

Kuvaus (Kuva A)

⚠ ***VAROITUS:*** *Älä tee laitteen tai sen osiin mitään muutoksia. Muutoin voi aiheutua omaisuus- tai henkilövahinkoja.*

1 Akku
2 Akun vapautus
3 Kahva
4 Kaksitoiminen virtakytkin
5 Virrankatkaisin
6 Alhainen nopeus (kilpikonna)
7 Suuri nopeus (jänis)
8 Kuljetuskahva
9 Erillinen nostokohta
10 Pehmustettu jalka
11 Tela

Käyttötarkoitus

DCPS660 DEWALT POWERSHIFT™-juntta on luotettava ammattimainen tiivistyslaite vakaan ja vankan rakenteensa ansiosta.

Konetta saa käyttää vain seuraaviin tarkoituksiin:

• Maan tiivistäminen
• Maan korjaustyöt
• Kulkureittien päällystäminen
• Työskentely ojissa.
• Moottoriteiden pientareiden alitäyttö ja tiivistys.

Junttaa saavat käyttää vain koulutetut henkilöt, jotka tuntevat tämän koneen käyttötarkoituksen.

EI SAA käyttää betonilla tai kovettuneilla pinnoilla.

ÄLÄ käytä kosteissa olosuhteissa tai jos laitteen lähellä on syttyviä nesteitä tai kaasuja.

ÄLÄ anna lasten koskea laitteeseen. Kokemattomat henkilöt saavat käyttää tätä laitetta vain valvotusti.

• **Pienet lapset ja liikuntarajoitteiset.** Tätä konetta ei ole tarkoitettu pienten lasten tai liikuntarajoitteisten henkilöiden käyttöön ilman valvontaa.

• Tämä tuote ei ole tarkoitettu henkilöiden (mukaan lukien lapset) käytettäväksi, joiden fyysiset, sensoriset tai henkiset kyvyt tai kokemus ja/tai tietämys tai taidot ovat rajalliset. Heidän turvallisuudestaan tulee huolehtia heistä vastuussa oleva henkilö. Käyttäjällä tulee olla kyky pitää ja ohjata junttaa paikallaan myös epätasaisella tai kaltevalla alustalla. Lapsia ei koskaan saa jättää yksin tämän tuotteen kanssa.

KOKOAMINEN JA SÄÄTÄMINEN

⚠ ***VAROITUS: Vakavan henkilövahinkovaaran välttämiseksi laite tulee kytkeä pois päältä ja akku irrottaa ennen sen säätämistä tai liitososien tai lisävarusteiden poistamista/asentamista.*** *Tahaton käynnistyminen voi johtaa henkilövahinkoihin.*

⚠ ***VAROITUS:*** *Käytä ainoastaan DEWALT-akkuja ja -latureita.*

⚠ ***VAARA:*** *Tämän oppaan ja kaikkien sen sisältämien turvallisuusohjeiden noudattamatta jättäminen voi johtaa kuolemaan, loukkaantumiseen tai omaisuusvahinkoihin.*

Lue tämä käyttöopas huolellisesti ja noudata sitä, erityisesti turvallisuusohjeita.

⚠ ***VAARA:*** *Seuraavien ohjeiden noudattamatta jättäminen voi johtaa kuolemaan, loukkaantumiseen tai omaisuusvahinkoihin. Seuraavien ohjeiden noudattamatta jättäminen voi johtaa ylikuumenemiseen, tulipaloon, halkeamiseen, räjähdykseen tai sähköiskuun.*

⚠ ***VAROITUS:*** *Henkilönsuojainten (PPE) käyttämättä jättäminen tai sopimattomien varusteiden käyttö voi vahingoittaa terveyttä tai aiheuttaa vammoja. Henkilönsuojaimiin kuuluvat seuraavat: suojalasit, kuulonsuojaimet, turvajalkineet, työkäsineet ja hengityssuojaimet.*

Määritä ja valmistele oikeat henkilönsuojaimet työhön. Käytä vain henkilönsuojaimia, jotka ovat asianmukaisessa kunnossa ja tarjoavat tehokkaan suojan. Säädä henkilönsuojaimet henkilön mukaan, kuten kehon koon mukaan.

Tutustu käyttö- ja ohjauselementteihin sekä koneen toimintatapaan ja työskentelyalueeseen ennen koneen käynnistämistä.

Aseta kone tasaiselle alustalle.

- Tarkista:

- öljytaso tarkistuslasista. Katso ohjeet kohdasta ***Öljytason tarkistaminen***.
- kone mahdollisten vikojen varalta.
- palkeet vaurioiden ja vuotojen varalta.
- ruuviliitosten tiiviys.
- kaikkien suojalaitteiden hyvä kiinnitys.
- ohjauselementtien virheetön toiminta.
- moottorin ja koneen olosuhteet.
- ettei koneessa ole öljyistä ja syttyvää materiaalia.
- kaikki kahvat varmistaaksesi, että niissä ei ole rasvaa, öljyjä, polttoaineita, likaa, lunta ja jäätä.

Käytä vain koneita, jotka on huollettu säännöllisesti ja joissa ei ole vikoja.

Työskentelysyvyyden asettaminen (Kuvat A, C)

Kahvan siirtäminen pois optimaalisesta asennosta voi lisätä käteen/käsivarteen kohdistuvaa tärinää. Tämä on otettava huomioon altistusjaksoa määritettäessä.

- Löysää ruuveja **12** tarpeeksi, jotta kiinnike liikkuu ylös ja alas. Älä poista niitä kokonaan.
- Aseta työskentelykorkeus nostamalla tai laskemalla kahvaa **3**.
- Kiristä ruuvit **12**.

Akun asentaminen ja poistaminen (Kuva B)

⚠ ***VAROITUS:*** *Varmista, että työkalun virta on katkaistu käyttökytkimestä, ennen kuin asennat akun.*

HUOMAA: Parhaiden tuloksien saavuttamiseksi on varmistettava, että akku on ladattu täyteen.

Akun asentaminen työkaluun

1. Kohdista akku **1** kiskoihin.
2. Liu'uta sitä, kunnes akku on hyvin paikoillaan työkalussa ja varmista, että lukitus napsahtaa paikoilleen.

Akun poistaminen laitteesta

1. Paina akun vapautuspainiketta **2** ja vedä akkua.
2. Laita akku laturiin noudattamalla akun/laturin ohjekirjan ohjeita.

Tasomittarilla varustetut akut (Kuva B)

Joissakin DEWALT-akuissa on tasomittari **26**, jossa on kolme vihreää LED-merkkivaloa. Merkkivalot osoittavat akun jäljelle jäävän virtatason.

Kytke tasomittari päälle painamalla ja pitämällä tasomittarin painiketta alhaalla. Jokin kolme vihreän LED-merkkivalon valoyhdistelmä syttyy osoittaen jäljelle jäävän virtatason. Kun akkuvirran taso on käyttörajan alapuolella, tasomittari ei syty ja akku on ladattava.

HUOMAA: Tasomittari osoittaa akkuvirran tason ainoastaan viitteellisesti. Se ei osoita laitteen toiminnallisuutta ja se voi vaihdella tuoteosien, lämpötilan ja loppukäyttäjän käytön mukaan.

Kaksitoiminen virtakytkin/virrankatkaisin (Kuvat A, D)

⚠ ***VAROITUS:*** *Pidä molemmat kädet tukevasti koneessa aina kun kone on käynnissä.*

- Kytke kone päälle painamalla kaksitoimista virtakytkintä **4** eteenpäin ja alas. Voi kestää viisi sekuntia ennen kuin kone käynnistyy, kun kaksitoiminen kytkin on kytketty päälle.
- Sammuta kone painamalla virrankatkaisinta **5**. Kun kone sammuu, voi kestää hetken ennen kuin se pysähtyy. Käyttäjän tulee odottaa vähän aikaa ennen kuin kone käynnistetään uudelleen.

Nopeussäätimet (Kuvat A, D)

Koneen nopeutta voidaan säätää nopeuden valintapainikkeella.

Koneen nopeutta voidaan lisätä painamalla suuren nopeuden (jänis) painiketta **7**. Koneen nopeutta voidaan laskea painamalla alhaisen nopeuden (kilpikonna) painiketta **6**.

Nopeuden ohjauspaneelin keskellä on punainen LED-merkkivalo, joka varoittaa kuumasta moottorista **23** ja valkoinen alhaisen nopeuden LED-merkkivalo **22** nopeuden valintapainikkeessa.

LED-merkkivalon toiminta	Kuvaus
Valkoinen alhaisen kierrosluvun merkkivalo **22** palaa jatkuvasti	Alhainen nopeus aktivoitu.
Valkoinen alhaisen kierrosluvun merkkivalo **22** vilkkuu	Kone ei ole vielä saavuttanut täyttä ajonopeutta.
Punainen kuuman moottorin varoitusmerkkivalo **23** palaa jatkuvasti	Moottori on saavuttanut maksimikäyttölämpötilansa ja sammunut automaattisesti. Anna moottorin jäähtyä.
Punainen kuuman moottorin varoitusmerkkivalo **23** vilkkuu	Kone ilmoittaa viasta, joka voi johtaa moottorivikaan. Sammuta kone ja vie se valtuutettuun DEWALT-huoltoliikkeeseen.

TOIMINTA

Käyttöohjeet

⚠ ***VAROITUS:*** *Noudata aina turvaohjeita ja määräyksiä.*

⚠ ***VAROITUS: Vakavan henkilövahingon vaaran vähentämiseksi katkaise työkalusta virta ja irrota***

akku ennen säätämistä tai varusteiden irrottamista tai asentamista. *Jos laite käynnistyy vahingossa, voi aiheutua loukkaantuminen.*

⚠ ***VAARA: Kuolemanvaara koneen kallistumisen tai liukumisen vuoksi.*** *Epävakaa materiaali, epävakaat reunat ja liukkaat pinnat voivat saada koneen kaatumaan. Tämä voi aiheuttaa vakavan vamman tai kuoleman.*

- *Liiku rinteissä varovasti ja ohjaa konetta aina ylöspäin suorassa.*
- *Säilytä riittävä etäisyys ojan reunoihin ja penkereihin.*
- *Vältä kaikenlaista työskentelyä, joka heikentää koneen vakautta.*
- *Varmista, että käyttäjä on käytön aikana sellaisessa paikassa, josta käyttäjä pääsee vapaaksi mahdollisen koneen kaatumisen yhteydessä.*
- *Älä liiku kovan betonin, kovettuneiden bitumipintojen, jäätyneen maan tai sellaisen maanpinnan päällä, jolla ei ole riittävää kantokykyä.*

⚠ ***HUOMIO: Onnettomuusvaara.*** *Kone lähtee liikkeelle heti käynnistyksen jälkeen. Pidä hyvä ote koneesta.*

Oikeaoppinen käsien asento (Kuvat E, F)

⚠ ***VAROITUS:*** *Vähentääksesi vakavien henkilövaurioiden riskiä, käytä* ***AINA*** *käsien oikeaoppista asentoa kuvan osoittamalla tavalla.*

⚠ ***VAROITUS:*** *Vähentääksesi vakavien henkilövaurioiden riskiä, tartu laitteeseen* ***AINA*** *tukevasti varautuen äkillisiin reaktioihin.* Käsien oikeaoppinen asento tarkoittaa molempien käsien pitämistä kahvassa **3**.

Juntan käyttäminen (Kuvat E, F)

⚠ ***VAROITUS:*** *Ohjaa konetta vain kahvasta, älä nosta sitä käytön aikana. Pidä konetta aina silmällä, kun sen moottori on käynnissä.*

⚠ ***VAROITUS:***

- *Pidä kahvasta lujasti molemmin käsin, kun vaihdat toimintatilaa/nopeutta.*
- *Ohjaa konetta niin, etteivät kädet osu kiinteitä esineitä vasten; loukkaantumisvaara (Kuvat E, F).*
- *Ohjaa konetta niin, ettei käyttäjä pääse puristumaan koneen ja kovien kohteiden väliin.*
- *Kuuntele ja tarkkaile juntan poikkeavaa tilaa.*
- *Älä koskaan vapauta konetta ja varmista hyvä ote moottorin käydessä.*
- *Pidä jalat poissa juntan pohjalevystä.*

Kuljettajan paikka on kasvot menosuuntaan koneen takana. (Kuvat E, F)

- Valitse suuri nopeus parhaan suorituskyvyn saavuttamiseksi
- Valitse alhainen nopeus parantaaksesi yksikön hallintaa, kun liikutat sitä ahtaissa paikoissa (esim. putken ympärillä, nurkassa, putken päällä).
- Tiivistettävän materiaalin korkeuden tulee sallia yliajo juntalla.
- Valitse alhainen tai suuri nopeus saadaksesi tasaisen toimintakyvyn maanpinnan kunnosta ja tiheydestä riippuen.

Etenemisnopeus (Kuvat A, D, F)

- Etenemisnopeuteen voidaan vaikuttaa kahdella tavalla:
- Kallistusta muuttamalla:
- Kallistus eteenpäin = nopeasti eteenpäin.
- Kallistus taaksepäin = hitaasti eteenpäin.
- Asettamalla paino kahvaan:
- Ei painoa = hitaasti eteenpäin.
- Raskas paino = nopeasti eteenpäin.
- Vaihda nopeuksia alhaisesta suureen käyttämällä alhaisen nopeuden **6** ja suuren nopeuden **7** painikkeita.

Juntan pysäköiminen (Kuvat G, H)

- *Jos mahdollista, pysäköi kone tasaiselle ja tukevalle alustalle.*
- *Ennen koneen luota poistumista kone tulee kiinnittää, jotta se ei kallistu, tai aseta se vaaka-asentoon (Kuva H).*
- *Jos kone jätetään ilman valvontaa, se on lukittava luvattoman käytön estämiseksi poistamalla akku tai lukitsemalla virtakytkin (Kuva G).*

Koneen käytön jälkeen

Toimi seuraavasti koneen käytön jälkeen:

1. Sammuta kone.
2. Aseta kone tasaiselle alustalle.
3. Irrota akku koneesta. Katso kohta ***Akun asentaminen ja poistaminen työkalusta***.
4. Puhdista akku puhtaalla ja kuivalla liinalla.
5. Puhdista akun kisko ja riviliitin puhtaalla ja kuivalla liinalla.
6. Tarkista akku silmämääräisesti vaurioiden varalta.
7. Lataa akku. Katso kohta ***Akun lataaminen***.
8. Suojaa se tahatonta liikkumista ja luvatonta käyttöä vastaan. Jos kone jätetään ilman valvontaa, se on lukittava luvattoman käytön estämiseksi lukitsemalla kaksitoiminen virtakytkin **4** (Kuva G)

Kuljettaminen ja kuormaaminen (Kuvat I–K)

⚠ ***VAROITUS:*** *Kone on raskas. Nostaminen edellyttää useamman henkilön.*

⚠ ***VAARA:*** *Kuolemanvaara riippuvan kuorman vuoksi! Kone on raskas, se painaa 65 kg ilman akkua. Jos konetta kuljetetaan väärin, se voi pudota ja aiheuttaa henkilövahinkoja.*

- *Sammuta aina moottori ja irrota akku kuormauksen ja kuljetuksen aikana.*
- *Kiinnitä kone, jotta se ei voi kallistua tai liukua.*
- *Henkilöt eivät saa mennä riippuvien kuormien lähelle tai seistä riippuvien kuormien alla tai olla riippuvan kuorman päällä.*
- *Varmista, ettei kenenkään turvallisuus vaarannu.*
- *Käytä kuormauksen aikana vain riittävän vahvoja ja turvallisia lastausramppeja.*
- *Kone saattaa heilua, kun se on ripustettu.*
- *Tarkista kosketuspisteet (erillinen nostopiste) ennen käyttöä vaurioiden ja kulumisen varalta. Vaihda vaurioituneet osat välittömästi.*
- *Kiinnitä kone estääksesi sen vierimisen, luisumisen ja kaatumisen.*
- *Käytä koneen kuormauksessa, kiinnittämisessä ja nostamisessa aina merkittyjä nostokohtia.*

Kun haluat kuljettaa konetta tai nostaa sitä nosturilla, toimi seuraavasti:

1. Irrota akku aina ennen lataamista ja kuljetusta.
2. Varmista, että moottori on jäähtynyt ja akku on poistettu.
3. Ripusta nosturin koukku **17** vastaavasta nostokohdasta **9**.
4. Lastaa kone kuljetusajoneuvoon.
5. Irrota nosturin koukku vastaavasta nostokohdasta.
6. Kiinnitä kone kuljetuskorvakkeisiin hihnoilla ja kuormita se oikein.

7. Löysää kuljetuskorvakkeet määränpäässä.
8. Kiinnitä nosturin koukut vastaavaan nostokohtaan.
9. Nosta konetta nosturilla ja pura se.
10. Aseta kone tasaiselle alustalle ja valmistele se käyttöä varten.

Kuljetus lyhyillä matkoilla (Kuva I)

Kuljeta junttaa lyhyitä matkoja käyttämällä telaa **11** moottorin ollessa sammutettuna.

Pidä junttaa kantokahvasta **8**, kun käytät telaa lyhyillä matkoilla kuljettamiseen.

Kuormaaminen (Kuva J)

Kuormaa juntta ripustamalla nosturin koukku sille varattuun nostokohtaan **9**.

Koneen sitominen (Kuva K)

Kun juntta on kuormattu ajoneuvoon, aseta kone kyljelleen ja kiinnitä se kahvan avulla.

Älä kiinnitä mitään koneen osaa, jossa johdot tai muoviosat voivat rasittua.

Kuljettajan vastuulla on valita riittävät menetelmät tuotteen kiinnittämiseksi paikoilleen.

KUNNOSSAPITO

Työkalusi on suunniteltu käytettäväksi pitkään ja edellyttämään vain vähän kunnossapitoa. Oikea käsittely ja säännöllinen puhdistus varmistavat laitteen ongelmattoman toiminnan.

⚠ ***VAROITUS: Vakavan henkilövahingon vaaran vähentämiseksi katkaise työkalusta virta ja irrota akku ennen säätämistä tai varusteiden irrottamista tai asentamista.*** *Jos laite käynnistyy vahingossa, voi aiheutua loukkaantuminen.*

Laturia tai akkua ei voida huoltaa.

Katso huoltokeskuksen yhteystiedot tämän oppaan takasivulta tai osoitteesta **www.2helpU.com**.

Yleiset huoltotiedot

- Noudata turvallisuusmääräyksiä!
- Katso huoltokeskuksen yhteystiedot tämän oppaan takasivulta tai osoitteesta **www.2helpu.com.**
- Vain pätevät ja valtuutetut henkilöt saavat tehdä korjauksia.
- Katso vikojen esiintyessä oikeaoppiset käyttö- ja huolto-ohjeet kohdasta ***Käyttö*** ja ***Huolto***.
- Jos vikaa ei voida paikantaa, ota yhteys valtuutettuun DEWALT-huoltokeskukseen.
- Tarkista aina ensin helposti saatavilla olevat kohteet (sulakkeet, LED-valot jne.).
- Vältä kosketusta pyöriviin osiin.
- Suorita huolto vain moottorin ollessa sammutettuna.
- Irrota akku ennen huoltotöiden suorittamista.
- Puhdista moottori ja kone ennen huoltotöiden suorittamista.
- Pysäköi kone tasaiselle alustalle ja kiinnitä se mieluiten vaakasuoraan vierimisen ja liukumisen estämiseksi ja varmista, ettei se kallistu.
- Varmista, että voiteluaineet ja varaosat hävitetään turvallisella ja ympäristön kannalta hyväksyttävällä tavalla.
- Vältä oikosulkuja virtajohdoissa.
- Kuivaa osat pesun jälkeen paineilmalla estääksesi vuotovirtojen muodostumisen.
- Jos kone hajoaa, ripusta varoituskilpi kahvaan.

Kiristysmomentti (Kuvat C, N, P)

Kiristysmomenttia ohjataan momenttiavaimilla.

TÄRKEÄÄ: Asenna kaikki itselukitut mutterit takaisin jokaisen purkamisen jälkeen.

Ruuviliitännät (Kuvat C, N, P)

Tärisevien laitteiden kohdalla on tärkeää tarkistaa ajoittain ruuviliitosten kireys. Kiinnitä huomiota kiristysmomenttiin.

Kumipuskurien tarkistaminen (Kuva L)

Tarkista kumipuskurien **13** repeytymien ja murtumien varalta sekä niiden kiinnitys. Jos ne ovat vaurioituneet, vaihda ne välittömästi.

Palkeiden tarkistus (Kuva M)

- Tarkista palkeiden **14** kunto ja hyvä kiinnitys. Vaihda vialliset palkeet välittömästi.
- Tarkista kiinnittimien **15** hyvä kiinnitys.

Pehmustettu jalka (Kuva N)

Jos pehmustettu jalka **10** kuluu, se voidaan vaihtaa.

1. Löysää neljä pulttia **24** kiertämällä niitä vastapäivään.
2. Irrota mutterit **25** ja pultit **24**.
3. Hävitä käytetyt pultit.
4. Irrota kulunut pehmustettu jalka **10**.
5. Kiinnitä uusi pehmustettu jalka kiinnittämällä neljä pulttia **24** kiertämällä niitä myötäpäivään haluttuun momenttiin käyttämällä uusia muttereita **25**.

Öljytason tarkistaminen (Kuva O)

1. Aseta juntta pystyasentoon.

TÄRKEÄÄ: Anna juntan olla jonkin aikaa pystyasennossa, jotta öljy pääsee valumaan takaisin koteloon.

2. Puhdista öljyn tarkistuslasi **16**.
3. Tarkista öljytaso.
4. Öljyä tulee olla vähintään tarkastuslasin yläreunaan asti. Jos öljytaso on alhainen, älä käytä junttaa ja vie se valtuutettuun DEWALT-huoltokeskukseen öljyn vaihtoa varten.

Säilytys

Valmistelut ennen varastointia

Jos kone on tarkoitus sammuttaa pitkäksi ajaksi (yli kuudeksi viikoksi), se tulee sijoittaa vakaasti tukevalle ja tasaiselle pinnalle kuormanlavaa käyttäen.

- Säilytysalueen tulee olla kuiva ja suojattu.
- Ympäristön lämpötilan tulee olla 0 °C ja 45 °C välillä.
- Ennen koneen varastointia:
- Puhdista kone huolellisesti.
- Tarkista vuotojen ja vaurioiden varalta ja korjaa mahdolliset ongelmat.
- Peitä kone suojapeitteellä.

Koneen palauttaminen käyttöön

Ennen kuin palautat koneen käyttöön, tarkista kone seuraavien varalta:

- vuodot.
- muut vauriot.

Tarkista, että kaikki ruuvit, mutterit ja pultit ovat hyvin kiinni ja kiristä ne tarvittaessa.

Puhdistaminen

⚠ ***VAROITUS:*** *Sähköiskun vaara ja mekaaninen vaara. Poista akku ennen puhdistamista.*

⚠ ***VAROITUS:*** *Pidä sähkölaite ja tuuletusaukot aina puhtaina varmistaaksesi turvallisen ja tehokkaan toiminnan.*

⚠ ***VAROITUS:*** *Älä koskaan puhdista muita kuin metallipintoja liuottimien tai muiden voimakkaiden kemikaalien avulla. Nämä kemikaalit voivat heikentää näissä osissa käytettyjä materiaaleja. Käytä vain vedellä ja miedolla pesuaineella kostutettua kangasta. Älä päästä mitään nestettä työkalun sisään. Älä upota mitään työkalun osaa nesteeseen.*

⚠ ***VAROITUS:*** *Älä koskaan puhdista konetta moottorin käydessä.*

⚠ ***VAROITUS:*** *ÄLÄ anna veden roiskua akun kiskoon ja riviliittimen alueelle. Pyyhi kaikki akun liitännän osat kuiviksi.*

⚠ ***VAROITUS:*** *Kun käytät vesiletkua, älä suuntaa vettä kohti sähköosia ja peitä ne etukäteen.*

⚠ ***VAROITUS:*** *Syttyvien aineiden aiheuttama tulipalo- ja räjähdysvaara. Älä käytä puhdistuksessa syttyviä tai syövyttäviä materiaaleja.*

⚠ ***HUOMAUTUS: Korkeapaineveden aiheuttama omaisuusvahingon vaara koneelle.***

Tuuletusaukot voidaan puhdistaa kuivalla, pehmeällä ei-metallisella harjalla ja/tai sopivalla pölynimurilla. Älä käytä vettä tai puhdistusaineita. Käytä hyväksyttyjä suojalaseja ja hyväksyttyä hengityssuojaa.

TÄRKEÄÄ: Puhdista kone päivittäin.

1. Irrota akku.
2. Asenna kuljetussuojus akkuun.
3. Suojaa moottori hyvin vedeltä.
4. Pyyhi kone kuivaksi puhtaalla ja kuivalla liinalla.
5. Kuivaa koneen kohdat, jotka ovat voineet jäädä kosteaksi puhdistuksen myötä.
6. Tarkista puhdistuksen jälkeen kaapelit ja johdot, ruuvit, mutterit ja pultit hyvän kiinnityksen, löysien liitäntöjen, hankausjälkien ja muiden vaurioiden sekä akun liittimien likaantumisen varalta.

Korjaa kaikki ongelmat välittömästi.

Lisävarusteet

⚠ ***VAROITUS:*** *Koska muita kuin DEWALT lisävarusteita ei ole testattu tämän työkalun kanssa, niiden käyttäminen tässä työkalussa voi olla vaarallista. Henkilövahinkovaaran välttämiseksi tässä tuotteessa saa käyttää vain DEWALT in suosittelemia lisävarusteita.*

Saat lisätietoja sopivista lisävarusteista jälleenmyyjältäsi.

Pyöräsarjan asentaminen ja poistaminen (Kuvat A, P)

⚠ ***VAROITUS:*** *Älä käytä junttaa pyörät ja akseli kiinnitettyinä. Pyöriä tulee käyttää vain juntan kuljettamiseen tasaisella alustalla.*

Pyöräsarjan asentaminen

1. Löysää mutterit **21** pehmustetussa jalassa **10**.
2. Kohdista kiinnikkeet **19** kuvan mukaisesti P.
3. Kiinnitä mutterit **28** (toimitetaan pyöräsarjan mukana) jakoavaimella kiristämällä ne haluttuun vääntömomenttiin kiertämällä niitä myötäpäivään pultteihin **20** kahvassa **3**.
4. Kiinnitä irrotettavat pyörät ja akseli **18**.

Pyöräsarjan irrottaminen

1. Löysää kiinnikkeiden mutterit kiertämällä niitä vastapäivään jakoavaimella ja irrota ne pulteista.
2. Kun kannatin ja pyöräsarja on poistettu, nosta se pois koneesta.

Huoltotaulukko

Huolto	Päivittäin	20 käyttötunnin jälkeen	100 käyttötunnin jälkeen
Puhdista kone.	X		
Tarkista johdotus silmämääräisesti.	X		
Tarkista akun kiskojärjestelmä ja riviliitin silmämääräisesti.	X		
Tarkista kaikki kumielementit silmämääräisesti.	X		
Tarkista öljytaso.	X		
Tarkista, että kaikki ruuviliitokset ovat hyvin paikoillaan.		X	X

Ympäristön suojeleminen



Tuotteet/akut ovat kierrätettäviä, mutta jos niissä on rastitetun roskakorin merkki, niitä ei saa hävittää tavallisen kotitalousjätteen mukana. Anna paristojen tyhjentyä kokonaan ja lajittele ne. Irrota mahdolliset valonlähteet tuotteesta, jos mahdollista. Käyttäjän vastuulla on poistaa henkilötiedot tuotteesta. Vie jätteet sitten viralliseen keräyspisteeseen tai vastaavalle jälleenmyyjälle, joka ottaa ne usein vastaan ilmaiseksi. Pakkaukset tulee hävittää merkityn materiaalikoodin perusteella. Käyttö- ja turvallisuusohjeet tulee hävittää vasta sitten, kun kyseessä oleva tuote on poistettu käytöstä.

Pyydä paikalliselta viranomaiselta lisätietoa jätehuollosta. Lisätietoa on saatavilla osoitteessa **www.2helpU.com** ja skannaamalla yllä oleva QR-koodi.

DEWALT POWERSHIFT™ STAMP DCPS660

VARNING: Läs alla säkerhetsvarningar, instruktioner, illustrationer och specifikationer i den här handboken, inklusive batteri- och laddaravsnitten som finns i en originalverktygsmanual eller den separata manualen för batterier och laddare.

Handböcker kan erhållas genom att kontakta kundtjänst (se baksidan av denna handbok).

Tekniska data

		DCPS660
Typ		1
Antal nedslag	bpm	600-670
Slaghöjd	mm	65
Arbetshastighet	m/min	14
Slagstyrka	kN	11,6
Bluetooth-sändare		
Frekvensband	MHz	2400
Maxeffekt: (EIRP)	mW	0,28
Vikt (utan batteri)	kg	65

Buller- och/eller vibrationsvärden (triax vektorsumma) i enlighet med EN500-4:		
L_{PA} (ljudtrycksnivå på arbetsplatsen)	dB(A)	94
L_{WA} (uppmätt ljudeffektnivå)	dB(A)	105
Osäkerhet K =	dB(A)	3
Vibrationsemissionsvärde a_h =	m/s²	8,2
Osäkerhet K =	m/s²	1,5

Den vibrations- och/eller bulleremissionsnivå som anges i detta informationsblad har uppmätts i enlighet med ett standardiserad test som anges i EN 500-4 och det kan användas för att jämföra ett verktyg med ett annat. Det kan användas för att få fram en preliminär uppskattning av exponeringen.

⚠ ***VARNING!*** *Den deklarerade vibrations- och/eller bulleremissionsnivå som anges gäller vid verktygets huvudsakliga användning. Om verktyget emellertid används för andra tillämpningar, med andra tillbehör, eller om det är dåligt underhållet kan vibrations- och/eller bulleremissionsnivån avvika. Detta kan avsevärt öka exponeringsnivån under hela arbetsperioden.*

En uppskattning av exponeringsnivån för vibrationer och/eller buller bör dessutom ta med i beräkningen de gånger verktyget är avstängt, eller när det är igång utan att utföra arbete. Detta kan avsevärt minska exponeringsnivån under hela arbetsperioden.

Identifiera ytterligare säkerhetsåtgärder för att skydda operatören från effekterna av vibrationer och/eller buller såsom att: underhålla verktyget och tillbehören, hålla händerna varma (relevant för vibrationer), organisera arbetsmönster.

EG-försäkran om överensstämmelse

Maskindirektivet och direktivet om radioutrustning

CE

Vibratorstamp
DCPS660

DEWALT intygar att dessa produkter, beskrivna under ***Tekniska data*** uppfyller 2006/42/EG och EN62841-1:2015+A11:2022, EN 500-1:2006 + A1:2009, EN 500-4:2011.

Dessa produkter uppfyller även direktiv 2014/53/EU, 2011/65/EU och 2000/14/EG bilaga VIII med TÜV Rheinland LGA Products GmbH, Tillystraße 2, 90431 Nürnberg, Tyskland, anmält organ nummer: 0197

Kategori Bilaga I: punkt 8

L_{WA} (uppmätt ljudeffektnivå) 105 dB

L_{WA} (garanterad ljudtrycksnivå) 108 dB

Den fullständiga texten till EU-försäkran om överensstämmelse kan begäras på nedanstående adress eller finns tillgänglig på följande internetadress: **www.2helpu.com** (sök på det produkt- och typnummer som anges på typskylten).

För ytterligare information kontakta DEWALT på följande adress eller se baksidan av manualen.

Undertecknad är ansvarig för sammanställning av den tekniska filen och gör denna förklaring på DEWALTs vägnar.



Markus Rompel
Vice-President Engineering, PTE-Europe
DEWALT, Richard-Klinger-Straße 11,
65510, Idstein, Tyskland
12.31.2024

VARNING: *För att minska risken för personskada, läs instruktionshandboken.*

Definitioner: Säkerhetsriktlinjer

Nedanstående definitioner beskriver allvarlighetsnivån för varje signalord. Var god läs handboken och uppmärksamma dessa symboler.

⚠ ***FARA:*** *Indikerar en omedelbart riskfylld situation som, om den inte undviks,* ***kommer att*** *resultera i* ***dödsfall eller allvarlig personskada****.*

⚠ ***VARNING:*** *Indikerar en potentiellt riskfylld situation som, om den inte undviks,* ***skulle kunna*** *resultera i* ***dödsfall eller allvarlig personskada****.*

⚠ ***SE UPP:*** *Indikerar en potentiellt riskfylld situation som, om den inte undviks,* ***kan*** *resultera i* ***mindre eller medelmåttig personskada****.*

OBSERVERA: *Anger en praxis som* ***inte är relaterad till personskada*** *som, om den inte undviks,* ***skulle kunna*** *resultera i* ***egendomsskada****.*

⚠ *Anger risk för elektrisk stöt.*

⚠ *Anger risk för eldsvåda.*

SÄKERHETSVARNINGAR, ALLMÄNT ELVERKTYG

⚠ ***VARNING: Läs alla säkerhetsvarningar, instruktioner, illustrationer och specifikationer som levereras med detta elverktyg.*** *Underlåtenhet att läsa alla instruktioner som listas här nedan kan resultera i elektrisk stöt, eldsvåda och/eller allvarlig personskada.*

SPARA ALLA VARNINGAR OCH INSTRUKTIONER FÖR FRAMTIDA REFERENS

Termen "elverktyg" i varningarna syftar på ditt starkströmsdrivna (sladdanslutna) elverktyg eller batteridrivna (sladdlösa) elverktyg.

1) Säkerhet på Arbetsområdet

a) ***Håll arbetsområdet rent och ordentligt upplyst.*** *Belamrade eller mörka områden inbjuder till olyckor.*

b) ***Använd inte elektriska verktyg i explosiva atmosfärer, såsom i närvaron av lättantändliga vätskor, gaser eller damm.*** *Elektriska verktyg ge upphov till gnistor som kan antända dammet eller ångorna.*

c) ***Håll barn och åskådare borta meda du arbetar med ett elverktyg.*** *Distraktioner kan göra att du förlorar kontrollen.*

2) Elektrisk Säkerhet

a) ***Kontakterna till elverktyget måste matcha uttaget. Modifiera aldrig kontakten på något sätt. Använd inte några adapterpluggar med jordanslutna (jordade) elektriska verktyg.*** *Omodifierade kontakter och matchande uttag minskar risken för elektrisk stöt.*

b) ***Undvik kroppskontakt med jordanslutna eller jordade ytor såsom rör, värmeelement, spisar och kylskåp.*** *Det finns en ökad risk för elektrisk chock om din kropp är jordansluten eller jordad.*

c) ***Utsätt inte elektriska verktyg för regn eller våta förhållanden.*** *Vatten som kommer in i ett elverktyg ökar risken för elektrisk stöt.*

d) ***Missbruka inte sladden. Använd aldrig sladden till att bära, dra eller koppla bort elverktyget från strömmen. Håll sladden borta från värme, olja, skarpa kanter eller rörliga delar.*** *Skadade eller tilltrasslade sladdar ökar risken för elektrisk stöt.*

e) ***När du arbetar med ett elverktyg utomhus, använd en förlängningssladd som passar för utomhusanvändning.*** *Användning av en sladd som passar för utomhusanvändning minskar risken för elektrisk stöt.*

f) ***Om arbete med ett elverktyg i en fuktig lokal är oundvikligt, använd ett uttag som är skyddat med jordfelsbrytare (RCD).*** *Användning av en RCD minskar risken för elektrisk stöt.*

3) Personlig Säkerhet

a) ***Var vaksam, ha koll på vad du gör och använd sunt förnuft när du arbetar med ett elverktyg. Använd inte ett elverktyg när du är trött eller påverkad av droger, alkohol eller medicinering.*** *Ett ögonblicks ouppmärksamhet när du arbetar med elektriska verktyg kan resultera i allvarlig personskada.*

b) ***Använd personlig skyddsutrustning. Bär alltid ögonskydd.*** *Skyddsutrustning såsom dammfilterskydd, halksäkra säkerhetsskor, skyddshjälm eller hörselskydd som används för lämpliga förhållanden minskar personskador.*

c) ***Förebygg oavsiktlig igångsättning. Se till att strömbrytaren är i frånläge innan du ansluter till strömkällan och/eller batteripaketet, plockar upp eller bär verktyget.*** *Att bära elektriska verktyg med ditt finger på strömbrytaren eller att strömsätta elektriska verktyg som har strömbrytaren på är att invitera olyckor.*

d) ***Avlägsna eventuell justeringsnyckel eller skiftnyckel innan du sätter på elverktyget.*** *En skiftnyckel eller en nyckel som sitter kvar på en roterande del av elverktyget kan resultera i personskada.*

e) ***Böj dig inte för långt. Bibehåll alltid ordentligt fotfäste och balans.*** *Detta möjliggör bättre kontroll av elverktyget i oväntade situationer.*

f) ***Klä dig ändamålsenligt. Bär inte lösa kläder eller smycken. Håll hår och kläder borta från delar i rörelse.*** *Lösa kläder, smycken eller långt hår kan fastna i delar i rörelse.*

g) ***Om det finns anordningar för anslutning av apparater för dammutrensning och insamling, se till att dessa är anslutna och används på ett korrekt sätt.*** *Användning av dammuppsamling kan minska damm-relaterade faror.*

h) ***Bli inte vårdslös och ignorera inte säkerhetsprinciperna trots att du är van att använda verktyg.*** *Vårdslöst handlande kan leda till allvarlig kroppsskada på en bråkdel av en sekund.*

4) Användning och Skötsel av Elverktyg

a) ***Tvinga inte elverktyget. Använd det korrekta elverktyget för din tillämpning.*** *Det korrekta elverktyget gör arbetet bättre och säkrare vid den hastighet för vilket det konstruerades.*

b) ***Använd inte elverktyget om strömbrytaren inte sätter på och stänger av det.*** *Ett elverktyg som inte kan kontrolleras med strömbrytaren är farligt och måste repareras.*

c) ***Dra ur kontakten från strömkällan och/eller batteripaketet, om det är löstagbart, från elverktyget innan du gör några justeringar, byter tillbehör eller lägger elverktygen i förvaring.*** *Sådana förebyggande säkerhetsåtgärder minskar risken att oavsiktligt starta elverktyget.*

d) ***Förvara elektriska verktyg som inte används utom räckhåll för barn, och låt inte personer som är obekanta med elverktyget eller med dessa instruktioner använda elverktyget.*** *Elektriska verktyg är farliga i händerna på outbildade användare.*

e) ***Underhåll elektriska verktyg. Kontrollera för feljustering eller om rörliga delar har fastnat, bristning hos delar och andra eventuella förhållanden som kan komma att påverka elverktygets funktion. Om det är skadat, se till att elverktyget blir reparerat före användning.*** *Många olyckor orsakas av dåligt underhållna elektriska verktyg.*

f) ***Håll kapningsverktyg vassa och rena.*** *Ordentligt underhållna kapningsverktyg med vassa sågkanter är mindre sannolika att fastna och är lättare att kontrollera.*

g) ***Använd elverktyget, tillbehören och verktygssatserna, etc. i enlighet med dessa instruktioner, och ta hänsyn till arbetsförhållandena och det arbete som ska utföras.*** *Användningen av elverktyget för andra verksamheter än de som det är avsett för skulle kunna resultera i en farlig situation.*

h) ***Se till att handtagen och greppytorna är torra och fria från olja och fett.*** *Hala handtag och greppytor förhindrar säker hantering och kontroll av verktyget i oväntade situationer.*

5) Användning och Skötsel av Batteridrivna Verktyg

a) ***Ladda endast med den laddare som är specificerad av tillverkaren.*** *En laddare som passar till en typ av batteripaket kan ge upphov till brandfara när den används tillsammans med ett annat batteripaket.*

b) ***Använd elverktygen enbart med därtill avsedda batteripaket.*** *Användning av andra batteripaket kan ge upphov till skaderisk och eldsvåda.*

c) ***När batteripaketet inte används, håll det borta från andra metallföremål, såsom gem, mynt, nycklar, spikar, skruvar eller andra små metallföremål som kan skapa en förbindelse från ena polen till den andra.*** *Kortslutning av batteripolerna kan ge upphov till brännskador eller eldsvåda.*

d) ***Under missbruksförhållanden kan vätska komma ut från batteriet, undvik kontakt med denna. Om kontakt oavsiktligt inträffar, spola med vatten. Om vätska kommer i kontakt med ögonen, uppsök medicinsk hjälp.*** *Vätska som kommer ut från batteriet kan ge upphov till irritation eller brännskador.*

e) ***Använd inte ett batteripaket eller ett verktyg som är defekt eller modifierat.*** *Defekta eller modifierade batterier kan fungera oförutsägbart och ge upphov till brand, explosion eller risk för kroppsskador.*

f) ***Utsätt inte batteripaketet eller verktyget för eld eller höga temperaturer.*** *Utsättande för eld eller temperaturer över 130 °C kan orsaka en explosion.*

g) ***Följ alla instruktioner gällande laddningen och ladda inte batteripaketet eller verktyget utanför det temperaturområde som anges i bruksanvisningen.*** *Att ladda på fel sätt eller utanför det angivna temperaturområdet kan skada batteriet och höjer brandrisken.*

6) Service

a) ***Se till att ditt elverktyg får service av en kvalificerad reparatör, som endast använder identiska ersättningsdelar.*** *Detta säkerställer att elverktygets säkerhet bibehålles.*

b) ***Gör aldrig service på skadade batteripaket.*** *Service av batteripaket bör endast genomföras av tillverkaren eller auktoriserade tjänsteleverantörer.*

Säkerhetsinstruktioner för stampar

- *Maskinen får endast tas i bruk när maskinen är användbar för situationen på byggarbetsplatsen, observera särskilt stabiliteten, underlagets tillstånd eller något underlag som kan gå sönder (t.ex. på en bro).*
- *Använd inte maskinen i områden där dold gas-/vattenledning eller elkabel kan skadas.*
- *Var försiktig på sluttande vallar! Halkrisk på grund av rullande material och hala ytor.*
- *Var särskilt uppmärksam på sidoväggarna i diken och gropar för att säkerställa att de är stabila och inte kollapsar på grund av vibrationer. Risk att spilla!*
- *Om maskinen lämnas obevakad ska maskinen låsas mot obehörig användning genom att ta bort batteriet eller låsa strömbrytaren (Bild G). Dessutom ska maskinen placeras i ett stabilt läge säkrat mot lutning.*
- *Spärra av arbetsområdet och håll obehöriga borta. Det finns risk för skador!*
- *Operatörerna av denna maskin måste se till att personer i arbetsområdet håller ett avstånd på minst två meter från maskinen medan den är i drift*
- *Låt inte endast en person bära maskinens vikt.*

⚠ ***VARNING!*** *Stampens exponerade motor kan bli mycket varm under användning. Rör inte vid heta ytor med oskyddad hud.*
- *Maskinen innehåller olja. Om ett läckage av olja upptäcks, sluta arbeta och ta med maskinen till ett servicecenter för reparation.*
- *Oljor får inte komma in i jorden; föremål som är förorenade med olja ska kasseras på ett miljövänligt sätt.*

Konverteringar och ändringar av maskinen

Obehöriga ändringar av maskinen är inte tillåtna av säkerhetsskäl.

Originaldelar och tillbehör har designats speciellt för maskinen. Det bör noteras att delar och specialutrustning som inte levereras av DEWALT inte är godkända av DEWALT. Installationen och/eller användningen av sådana produkter kan också påverka den aktiva och/eller passiva säkerheten.

Tillverkaren frånsäger sig allt ansvar för skador som orsakats av användning av icke-originaldelar eller specialutrustning.

Märkningar på verktyg

Följande symboler visas på verktyget:


Läs bruksanvisningen före användning.


Använd hörselskydd.


Använd skyddsglasögon


Bär säkerhetsskor


Placera inga händer inom detta område


Lyftpunkt.


Risk att klämma sig.


Spraya inte med trycksatt vatten.


Heta ytor.


DEWALT POWERSHIFT™-batteri

Kvarstående risker

Denna DEWALT-maskin har designats i enlighet med den senaste tekniken och tillämpliga tekniska föreskrifter. Ändå kan denna maskin fortfarande utsätta människor och utrustning för fara om:

- *den inte används som avsett.*
- *den inte används av lämpligt utbildad personal.*
- *den är felaktigt modifierad eller konverterad.*
- *säkerhetsföreskrifterna ignorerades.*

Därför måste alla som är involverade i drift, underhåll eller reparation av maskinen läsa och följa bruksanvisningen och särskilt säkerhetsföreskrifterna. Detta måste vid behov bekräftas av verksamhetsbolaget genom underskrifter.

Varningar knappcellsbatteri

⚠ *VARNING*	
• **FÖRTÄRINGSRISK:** Denna produkt innehåller ett knappcellsbatteri. • **DÖDSFALL** eller allvarlig skada kan uppstå vid förtäring. • Ett svalt knappcellsbatteri kan orsaka **inre kemiska brännskador** på så lite som **två timmar**. • **HÅLL** nya och använda batterier **UTOM räckhåll FÖR BARN.** • **Sök omedelbart** läkarvård om ett batteri misstänkts ha svalts eller förts in i någon del av kroppen.	

Avlägsna och återvinn omedelbart eller kassera använda batterier enligt lokala bestämmelser och förvara utom räckhåll för barn. Bränn INTE batterierna eller lägg dem i hushållssoporna. Även använda batterier kan orsaka allvarliga skador eller dödsfall. Sök professionell läkarvård för behandlingsinformation. Verktyget använder ett batteri av typ CR2450 med nominell 3V-spänning. Icke-uppladdningsbara batterier ska inte laddas. Använd inte överdriven kraft för urladdning, laddning, demontering, och värm inte över 60 °C eller bränn dem. Om du gör det kan det leda till skador på grund av ventilation, läckage eller explosion som resulterar i kemiska brännskador. Se till att batterierna är korrekt installerade enligt polariteten (+ och -). Blanda inte gamla och nya batterier, olika märken eller typer av batterier, som alkaliska batterier, kol-zink eller uppladdningsbara batterier. Ta bort och återvinn omedelbart eller kassera batterier från utrustning som inte har använts under en längre tid i enlighet med lokala bestämmelser. Säkra alltid batterifacket helt. Om batterifacket inte stängs ordentligt, sluta använda produkten, ta ur batterierna och håll undan från barn.

Batterityp

Dessa batterier kan användas:

Batteri	(kg)
DCBPS0554	5,3

DCAFVPS DEWALT FLEXVOLT® till DEWALT POWERSHIFT™-adapter** kan även användas med följande batterier:

Batteri	(kg) batteri och adapter
DCB546	2,78
DCB547/G	3,16
DCB548	3,16
DCB549	3,90

**DCAFVPS DEWALT FLEXVOLT® till DEWALT POWERSHIFT™-adapter är inte till salu i eller för användning i Tyskland.

Förpackningens innehåll

Förpackningen innehåller:

1 stamp

1 bruksanvisning

• *Kontrollera om verktyget, delar eller tillbehör fått skador som kan ha uppstått under transporten.*

Placering av datumkod (Bild [Fig.] A)

Produktionsdatumkoden **27** består av 4-siffrigt år följt av 2-siffrig vecka och avslutas av en 2-siffrig fabrikskod.

Beskrivning (Bild A)

⚠ ***VARNING!*** *Modifiera aldrig elverktyget eller någon del av det. Skada eller personskada kan uppstå.*

1 Batteri
2 Batterilöstagning
3 Handtag
4 Dubbelverkan PÅ-reglage
5 AV-reglage
6 Låg hastighet (sköldpadda)
7 Hög hastighet (hare)
8 Transporthandtag
9 Lyftpunkt
10 Stampfot
11 Rulle

Avsedd användning

The DCPS660 DEWALT POWERSHIFT™ stamp är en pålitlig professionell komprimeringsenhet tack vare sin stabila, robusta design.

Maskinen ska endast användas för:

- Komprimering av marken.
- Markreparationsarbete
- Asfaltering av gångar.
- Arbeta i diken eller vägrenar.
- Underfyllning och komprimering av vägrefuger.

Stampen får endast användas av instruerade personer som är förtrogna med den avsedda användningen av denna maskin.

Arbeta **INTE** på betong eller härdade ytor.

ANVÄND INTE under våta förhållanden eller i närheten av lättantändliga vätskor eller gaser.

LÅT INTE barn komma i kontakt med verktyget. Övervakning krävs när oerfarna användare använder detta verktyg.

• **Små barn och fysiskt svaga personer.** Denna apparat är inte avsedd att användas av små barn eller fysiskt svaga personer utan övervakning.

• Denna produkt är inte avsedd att användas av personer (inklusive barn) med reducerad fysisk, sensorisk eller mental förmåga eller med begränsad erfarenhet eller kunskap såvida inte de är under uppsikt av en person som är ansvarig för deras säkerhet. Operatören bör ha förmågan att hålla och kontrollera stampen på plats även på ojämnt eller lutande underlag. Barn skall aldrig lämnas ensamma med denna produkt.

MONTERING OCH JUSTERING

⚠ ***VARNING: För att minska risken för allvarliga personskador, stäng av verktyget och ta bort batteripaketet innan några justeringar görs eller tillbehör monteras eller tas bort.*** *En oavsiktlig start kan orsaka skador.*

⚠ ***VARNING:*** *Använd endast DEWALT-batterier och laddare.*

⚠ ***FARA:*** *Underlåtenhet att följa denna manual och alla säkerhetsinstruktioner som den innehåller kan leda till dödsfall, personskada eller skada på egendom. Läs noggrant och följ denna bruksanvisning, särskilt säkerhetsinstruktionenåtgärder.*

⚠ ***FARA:*** *Underlåtenhet att följa följande anvisningar kan leda till dödsfall, personskador eller egendomsskador. Underlåtenhet*

att följa följande instruktioner kan leda till överhettning, brand, sprängning, explosion eller elstöt.

⚠ ***VARNING:*** *Underlåtenhet att använda personlig skyddsutrustning (PPE) eller användning av olämplig utrustning kan skada hälsan eller orsaka skada. Personlig skyddsutrustning inkluderar: ögonskydd, hörselskydd, skyddsskor, arbetshandskar och andningsskydd.*

Bestäm och förbered rätt personlig skyddsutrustning för jobbet. Använd endast personlig skyddsutrustning som är i korrekt skick och ger effektivt skydd. Anpassa den personliga skyddsutrustningen efter personen, till exempel efter kroppsstorlek.

Innan du startar maskinen ska du bekanta dig med manöver- och kontrollelementen och arbetssättet för maskinen och arbetsområdet.

Ställ maskinen på en jämn yta.

• Kontrollera:

- oljenivån genom synglaset. Se ***Kontrollera oljenivån*** för instruktioner.
- maskinen för märkbara defekter.
- bälg för skador och läckor.
- skruvförband för åtdragning.
- att alla skyddsanordningar sitter säkert på plats.
- kontrollelementen fungerar korrekt.
- motorns och maskinens tillstånd.
- att maskinen är fri från oljigt och antändbart material.
- alla handtag för att säkerställa att de är fria från fett, oljor, bränslen, smuts, snö och is.

Använd endast maskiner som har varit regelbundet mainnehöll och är fria från defekter.

Inställning av arbetshöjd (Bild A, C)

Att ställa handtaget ur det optimala läget kan öka hand-/armvibrationerna. Detta måste beaktas när exponeringsperioden bestäms.

• Lossa skruvarna **12** tillräckligt så att fästet rör sig upp och ner. Ta inte ut dem helt.

• Ställ in arbetshöjden genom att höja eller sänka handtaget **3**.

• Dra åt skruvarna **12**.

Montering och borttagning av batteriet (Bild B)

⚠ ***VARNING!*** *Kontrollera att verktyget står i avstängt läge innan du sätter i batteriet.*

OBS! För bästa resultat se till att batteriet är fulladdat.

Installation av batteripaketet i verktyget

1. Rikta in batteriet **1** mot listerna inuti handtaget.

2. Skjut in batteriet tills det sitter fast ordentligt i verktyget, se till att du hör att låset snäpper på plats.

Borttagning av batteriet från verktyget

1. Tryck på batterilåsknappen **2** och dra med en fast rörelse bort batteriet.

2. Sätt i batteriet i laddaren på det sätt som det beskrivs i batteriets/laddarens bruksanvisning.

Batterimätare (Bild B)

Vissa batterier från DEWALT inkluderar en bränslemätare **26** vilken består av tre gröna LED-lampor som indikerar laddningsnivån som finns kvar i batteriet.

För att slå på mätaren ska du trycka in och hålla kvar laddningsmätarknappen. En kombination av de tre LED-lamporna kommer att lysa för att ange kvarvarande laddningsnivå. När laddningen i batteriet är under den användbara gränsen kommer inte laddningsmätaren att lysa och batteriet behöver laddas.

NOTERA: Laddningsmätaren är endast en indikering på laddning som finns kvar i batteriet. Den indikerar inte verktygets funktionalitet och kan variera baserat på produktkomponenter, temperatur och slutanvändarens användning.

Dubbelverkan PÅ-reglage/AV-reglage (Bild A, D)

⚠ ***VARNING:*** *När maskinen är igång, håll båda händerna säkert på maskinen.*

• För att slå på maskinen, tryck på reglaget för dubbelverkan **4** framåt och sedan ner. Det kan ta upp till fem sekunder innan maskinen startar när reglaget för dubbelverkanär inkopplad.

• Stäng av maskinen genom att trycka på AV-reglaget (5). När maskinen väl stängs av kan det ta en stund att sätta sig. Du bör vänta en kort stund innan du slår på maskinen igen.

Hastighetsreglage (Bild A, D)

Maskinens hastighet kan styras med hastighetsvalsknappen.

Genom att trycka på knappen för hög hastighet (hare) **7** ökar maskinens hastighet. Genom att trycka på knappen för låg hastighet (sköldpadda) **6** minskar maskinens hastighet.

Hastighetskontrollpanelen har en röd LED varm motorvarning **23** i mitten och en vit lysdiod låg hastighetsindikator **22** i hastighetsvalsknappen.

LED-funktion	Beskrivning
Vit Låg hastighetindikator **22** lyser konstant	Låg hastighet aktiverad.
Vit Låg hastighetsindiktor **22** blinkar	Maskinen har inte nått full fart ännu.
Röd Varning för varm motor **23** lyser konstant	Motorn har nått sin maximala driftstemperatur och stängs automatiskt av. Låt motorn få tid att svalna.
Röd Varning för varm motor **23** blinkar	Maskinen signalerar ett fel som kan resultera i motorfel. Stäng av maskinen och ta den till en auktoriserad DEWALT-reparatör.

ANVÄNDNING

Bruksanvisning

⚠ ***VARNING:*** *Lakta alltid säkerhetsinstruktionerna och tillämpbara bestämmelser.*

⚠ ***VARNING: För att minska risken för allvarlig personskada, stäng av verktyget och koppla bort batteripaketet innan du gör några justeringar eller tar bort/installerar tillsatser eller tillbehör.*** *En oavsiktlig igångsättning kan orsaka personskada.*

⚠ ***FARA: Livsfara vid lutning eller förskjutning av maskinen.*** *Instabilt material, instabila kanter och hala ytor kan göra att maskinen välter. Detta kan orsaka allvarlig personskada eller dödsfall.*

- *Navigera försiktigt i sluttningar och styr alltid maskinen uppåt i rak riktning.*
- *Håll tillräckligt avstånd från dikeskanter och vallar.*
- *Avstå från allt arbete som hotar maskinens stabilitet.*
- *Se till att placera operatören på lämplig plats under användning så att operatören är fri om maskinen skulle välta.*
- *Rör dig inte över hård betong, härdade bitumenytor, frusen mark eller mark som inte har tillräcklig lastkapacitet.*

⚠ ***FÖRSIKTIGHET: Olycksrisk.*** *Maskinen kör iväg direkt efter start. Håll ett starkt grepp om maskinen.*

Korrekt handplacering (Bild E, F)

⚠ ***VARNING!*** *För att minska risken för allvarlig personskada använd* ***ALLTID*** *korrekt handplacering såsom visas.*

⚠ ***VARNING!*** *För att minska risken för allvarlig personskada, håll* ***ALLTID*** *verktyget säkert, för att förekomma en plötslig reaktion.*

Korrekt handplacering kräver att båda händerna hålls på handtaget **3**.

Arbeta med stampen (Bild E, F)

⚠ ***VARNING:*** *Styr maskinen endast med handtaget och lyft den inte under drift. Håll alltid ett öga på maskinen när dess motor är igång.*

⚠ ***VARNING:***

- *Håll stadigt i handtaget med båda händerna när du ändrar driftläge/hastighet.*
- *Styr maskinen så att händerna inte kommer emot fasta föremål; risk för skada (Bild E, F).*
- *Styr maskinen så att operatören inte kan klämmas mellan maskinen och hårda föremål.*
- *Lyssna och titta efter alla onormala tillstånd hos stampen.*
- *Släpp aldrig maskinen och håll ett stadigt grepp när motorn är igång.*
- *Håll fötterna borta från stampens basplatta.*

Operatörens position är framåtvänd bakom maskinen. (Bild E, F)

- Välj hög hastighet för maximal prestanda.
- Välj låg hastighet för att öka kontrollen över enheten vid manövrering runt trånga områden, t.ex. runt ett rör, i ett hörn, över ett rör.
- Höjden på materialet som ska komprimeras bör inte vara högre än vad stampen kan köra över.
- För att få enhetlig driftsprestanda, beroende på markens tillstånd och densitet, välj låg eller hög hastighet.

Framdrivningsgrad (Bild A, D, F)

- Framdrivningsgraden kan påverkas på två sätt:
- Genom att ändra lutningen:
  - Lutning framåt = snabbt framåt.
  - Lutning bakåt = långsamt framåt.
- Genom att lägga vikt på handtaget:
  - Ingen vikt = framåt långsamt.
  - Tung vikt = framåt snabbt.
- Växla hastigheter från låg till hög med knappar för låg hastighet **6** och hög hastighet **7**.

Parkera stampen (Bild G, H)

- *Om möjligt, parkera och ställ av maskinen på en jämn yta.*
- *Innan du lämnar maskinen, säkra maskinen så att den inte tippar, eller placera den i horisontellt läge (Bild H).*
- *Om maskinen lämnas obevakad ska maskinen låsas mot obehörig användning genom att ta bort batteriet eller låsa strömbrytaren (Bild. G).*

Efter att ha använt maskinen

När du har använt maskinen gör du så här:

1. Stäng av maskinen.
2. Ställ maskinen på en plan yta.
3. Ta ut batteriet ur maskinen. Se ***Montering och borttagning av batteriet från verktyget***.
4. Rengör batteriet med en ren och torr trasa.
5. Rengör batteriskenan och kopplingsplinten med en ren, torr trasa.
6. Kontrollera visuellt batteriet för skador.
7. Ladda batteriet. Se ***Ladda ett batteri***.
8. Säkra den mot oavsiktlig rörelse och obehörig användning. Om maskinen lämnas obevakad ska maskinen låsas mot obehörig användning genom att låsa det dubbelverkande PÅ-reglaget **4** (Bild G)

Transport och lastning (Bild I–K)

⚠ ***VARNING!*** *Maskinen är tung. Lyft inte med endast en person.*

⚠ ***FARA:*** *Livsfara på grund av hängande last! Maskinen är tung, 65 kg utan batteri. Felaktig transport av maskinen kan leda till att den faller och skadar människor.*

- *Stäng alltid av motorn och ta bort batteriet vid lastning och transport.*
- *Säkra maskinen så att den inte tippar eller glider.*
- *Personer får inte gå i närheten av hängande laster eller stå under hängande laster som åker på en hängande last.*
- *Se till att inga personer utsätts för fara.*
- *Använd endast tillräckligt starka och säkra lastramper vid lastning.*
- *Maskinen kan svänga när den är upphängd.*
- *Kontrollera kontaktpunkterna (avsedd lyftpunkt) före användning för skador och slitage. Byt omedelbart ut skadade delar.*
- *Säkra maskinen mot att rulla eller glida av och mot att välta.*
- *Använd alltid de medföljande lyftpunkterna vid lastning, surrning och lyft av maskinen.*

För att transportera maskinen eller lyfta den med en kran, gör så här:

1. Ta alltid bort batteriet innan lastning och transport.
2. Se till att motorn har svalnat och batteriet har tagits bort.
3. Häng krankroken **17** från den avsedda lyftpunkten **9**.
4. Lasta maskinen på transportfordonet.
5. Ta bort krankroken från den avsedda lyftpunkten.
6. Fäst maskinen vid transportöglorna med remmar och lasta den på rätt sätt.
7. Vid destinationen, lossa transportöglorna.
8. Fäst krankrokarna vid den avsedda lyftpunkten.
9. Lyft maskinen med en kran och lossa den.
10. Placera maskinen på ett plant golv och förbered den för drift.

Transport över korta avstånd (Bild I)

Vid korta avstånd, transportera stampen med hjälp av rullen **11**, med motorn avstängd.

Håll stampen i bärhandtaget **8** när du använder rullen för att transportera korta sträckor.

Lastning (Bild J)

För att lasta stampen, häng krankroken på den avsedda lyftpunkten **9**.

Bindning av maskinen (Bild K)

Efter att ha lastat stampen på fordonet, lägg ner maskinen på sidan och bind fast den genom handtaget.

Spänn inte fast någon del av maskinen där ledningar eller plastdelar kan bli belastade.

Det är transportörens ansvar att välja tillräckliga metoder för att säkra produkten.

UNDERHÅLL

Ditt elverktyg från har konstruerats för att arbeta över en lång tidsperiod med minimalt underhåll. Kontinuerlig tillfredsställande drift beror på ordentlig verktygsvård och regelbunden rengöring.

⚠ ***VARNING: För att minska risken för allvarlig personskada, stäng av verktyget och koppla bort batteripaketet innan du gör några justeringar eller tar bort/installerar tillsatser eller tillbehör.*** *En oavsiktlig igångsättning kan orsaka personskada.*

Laddaren och batteripaketet är inte servicebara.

Se baksidan av denna manual för kontaktinformation för servicecentret, eller besök **www.2helpU.com**.

Allmän underhållsinformation

- Observera säkerhetsföreskrifterna!
- Se baksidan av denna manual för kontaktinformation för servicecentret, eller besök **www.2helpu.com.**
- Endast kvalificerade, auktoriserade personer får utföra reparationer.
- Vid fel, se ***Drift-*** och ***underhåll***-instruktioner för korrekt drift och underhåll.
- Om felet inte kan lokaliseras, hänvisa reparationer till ett auktoriserat DEWALT-servicecenter.
- Kontrollera alltid först föremål som är lättillgängliga (säkringar, lysdioder etc.).
- Undvik kontakt med roterande delar.
- Utför endast underhåll när motorn är avstängd.
- Ta bort batteriet innan du utför underhållsarbeten.
- Rengör motor och maskin innan underhållsarbeten utförs.
- Parkera maskinen på ett plant underlag och säkra för att förhindra att den rullar och glider och säkra mot lutning, helst i horisontellt läge.
- Se till att smörjmedel och reservdelar kasseras på ett säkert och miljömässigt acceptabelt sätt.
- Undvik kortslutning på strömförande kablar.
- Efter tvätt, blås komponenterna torra med tryckluft för att förhindra krypströmmar.
- Om maskinen skulle gå sönder, häng en varningsskylt på handtaget.

Åtdragningsmoment (Bild C, N, P)

Åtdragningsmomentet styrs med momentnyckar.

VIKTIGT: Byt alla självlåsande muttrar efter varje isärtagning.

Skruvanslutningar (Bild C, N, P)

Med vibrerande anordningar är det viktigt att kontrollera med jämna mellanrum att skruvanslutningarna är åtdragna. Tänk på åtdragningsmomenten.

Kontrollera gummibuffertar (Bild L)

Kontrollera gummibuffertarna **13** för revor och brott, samt för säker passform. Om de är skadade, byt ut dem omedelbart.

Kontrollera bälgen (Bild M)

- Kontrollera bälgens **14** skick och säker passform. Byt ut defekt bälg omedelbart.
- Kontrollera monteringsklämmorna **15** för säker passform.

Stampfot (Bild N)

Om strampfoten **10** blir sliten, kan den bytas ut.

1. Lossa de fyra bultarna **24** moturs.
2. Ta bort muttrarna **25** och bultarna **24**.
3. Kassera de gamla muttrarna.
4. Lossa den slitna stampfoten **10**.
5. Sätt fast den nya stampfoten genom att fästa de fyra bultarna **24** medurs till önskat vridmoment med nya muttrar **25**.

Kontrollera oljenivån (Bild O)

1. Ställ stampen upprätt.

VIKTIGT: Låt stampen stå upprätt en liten stund så att oljan kan rinna tillbaka in i huset.

2. Rengör oljesynglaset **16**.
3. Kontrollera oljenivån.
4. Oljan måste vara minst upp till den övre kanten av synglaset. Om oljenivån är låg, använd inte stampen och ta stampen till ett auktoriserat DEWALT-servicecenter för att byta ut oljan.

Förvaring

Förberedelse för förvaring

Om maskinen ska stängas av under en längre tid (längre än sex veckor) bör den placeras stabilt på en pall på en stadig, jämn yta.

- Förvaringsplatsen måste vara torr och skyddad.
- Omgivningstemperaturen bör ligga mellan 0 °C och 45 °C.
- Innan du förvarar maskinen:

- Rengör den noggrant.
- Kontrollera efter läckor och skador och åtgärda eventuella problem.
- Täck med en skyddande presenning.

Återta maskinen i drift

Innan du återtar maskinen i drift, kontrollera den för:

- läckor.
- eventuell annan skada.

Kontrollera att alla skruvar, muttrar och bultar sitter fast och dra åt dem vid behov.

Rengöring

⚠ ***VARNING!*** *Elektrisk stöt och mekanisk fara. Ta bort batteriet före rengöring.*

⚠ ***VARNING!*** *För att säkerställa säker och effektiv drift, håll alltid den elektriska apparaten och ventilationsöppningarna rena.*

⚠ ***VARNING!*** *Använd aldrig lösningsmedel eller andra starka kemikalier för att rengöra de icke-metalliska delarna på verktyget. Kemikalierna kan försvaga materialet i de här delarna. Använd*

en trasa som bara är fuktad med vatten och mild tvål. Låt aldrig någon vätska komma in i verktyget; sänk aldrig ner någon del av verktyget i en vätska.

⚠ ***VARNING:*** *Rengör aldrig maskinen med motorn igång.*

⚠ ***VARNING:*** *LÅT INTE vatten stänka på batteriskenan och kopplingsplintområdet. Torka alla batterigränssnittskomponenter torra.*

⚠ ***VARNING:*** *Vid användning av vattenslang, rikta inte vattnet mot elektriska delar och täck över dessa i förväg.*

⚠ ***VARNING:*** *Risk för brand och explosion orsakad av brandfarliga ämnen. För rengöring, använd inga brandfarliga eller aggressiva material.*

⚠ ***NOTERA: Risk för skador på maskinen från högtrycksvatten.***

Ventilationshålen kan rengöras med en torr, mjuk icke-metallisk borste och/eller en lämplig dammsugare. Använd inte vatten eller rengöringsvätska. Använd godkända ögonskydd och godkänd dammask.

VIKTIGT: Rengör maskinen dagligen.

1. Ta bort batteriet.
2. Montera transportlocket på batteriet.
3. Skydda motorn från vatten.
4. Torka maskinen torr med en ren och torr trasa.
5. Torka alla fuktiga fläckar på maskinen som kan ha uppstått under rengöringen.
6. Efter rengöring, kontrollera kablarna och ledningarna, att kruvar, muttrar och bultar är ordentligt åtdragna, eventuella lösa anslutningar, skavmärken och andra skador och för kontaminering av batteripolerna.

Eliminera eventuella problem omedelbart.

Extra tillbehör

⚠ ***VARNING:*** *Eftersom tillbehör, andra än de som erbjuds av DEWALT inte har testats med denna produkt, kan användningen av sådana tillbehör med detta verktyg vara riskabel. För att minska risken för skador, ska endast rekommenderade DEWALT-tillbehör användas med denna produkt.*

Rådfråga din återförsäljare för ytterligare information angående lämpliga tillbehör.

Installation och bortttagning av hjulsatsen (Bild A, P)

⚠ ***VARNING:*** *Använd inte stampen med hjulen och axeln påsatta. Hjulen ska endast användas för att transportera stampen på jämna ytor.*

Installera hjulsatsen

1. Lossa muttrarna **21** på stampfoten **10**.
2. Rikta in fästena **19** som visas i Bild P.
3. Använd en skiftnyckel för att fästa muttrarna **28** (medföljer hjulsatsen) medurs till bultarna på **20** handtaget **3** till önskat vridmoment.
4. Fäst de löstagbara hjulen och axeln **18**.

Ta bort hjulsatsen

1. Använd en skiftnyckel för att lossa muttrarna på fästena moturs och ta bort dem från bultarna.
2. När de tagits bort lyfter du fästet och hjulsatsen från maskinen.

Underhållstabell

Underhåll	Varje dag	Efter 20 timmars användning	Efter 100 timmars användning
Rengör maskinen.	X		
Kontrollera kablaget visuellt.	X		
Kontrollera visuellt batteriskensystemet och kopplingsplinten.	X		
Kontrollera visuellt alla gummielement.	X		
Kontrollera oljenivån.	X		
Kontrollera att alla skruvförband sitter fast.		X	X

Att skydda miljön



Produkter/batterier är återvinningsbara, men om de är märkta med den överkorsade soptunnan får de inte slängas tillsammans med vanligt hushållsavfall. Ladda ur batterierna helt och ta bort dem från verktyget. Separera sedan eventuella ljuskällor från produkten om möjligt. Det är användarens ansvar att radera personuppgifter från produkten. Ta sedan med avfallet till en officiell insamlingscentral eller till din återförsäljare som ofta tar emot produkten gratis. Förpackningar ska kasseras baserat på den markerade materialkoden. Drift- och säkerhetsinstruktioner ska endast kasseras när produkten som dessa refererar till inte längre ska användas.

Kontrollera med din kommun för vägledning om avfallshantering. För mer information, öppna **www.2helpU.com** och skanna Qr-koden ovan.

DEWALT POWERSHIFT™ SIKIŞTIRMA MAKINESI DCPS660

UYARI: Orijinal alet kılavuzunda veya ayrıca sunulan Bataryalar ve Şarj Cihazları kılavuzunda mevcut olan batarya ve şarj cihazı bölümleri de dahil olmak üzere, bu kılavuzdaki tüm güvenlik uyarılarını, talimatları, çizimleri ve teknik özellikleri okuyun. *Kılavuzlar, Müşteri Hizmetleri ile iletişime geçilerek edinilebilir (bu kılavuzun arka sayfasına bakın).*

Teknik Veriler

		DCPS660
Tip		1
Darbe sayısı	bpm	600–670
Vuruş yüksekliği	mm	65
Çalışma hızı	m/dak.	14
Darbe kuvveti	kN	11,6
Bluetooth Verici		
Frekans Bandı	MHz	2400
Maks. Güç (EIRP)	mW	0,28
Ağırlık (bataryasız)	kg	65

EN500-4 uyarınca gürültü değerleri ve/veya titreşim değerleri (triaks vektör toplamı):

L_{PA} (Çalışma alanındaki ses basınç seviyesi)	dB(A)	94
L_{WA} (Ölçülen ses şiddeti seviyesi)	dB(A)	105
Belirsizlik değeri K =	dB(A)	3
Titreşim emisyon değeri a_h =	m/sn2	8,2
Belirsizlik değeri K =	m/sn2	1,5

Bu bilgi sayfasında verilen titreşim ve/veya gürültü emisyonu düzeyi, EN 500-4 dahilinde belirtilen standart teste uygun olarak ölçülmüştür ve aletleri birbiriyle karşılaştırmak için kullanılabilir. Maruz kalmaya dönük bir ön değerlendirme olarak kullanılabilir.

⚠ ***UYARI:*** *Beyan edilen titreşim ve/veya gürültü emisyon düzeyi, aletin kullanıldığı genel uygulamaları yansıtır. Bununla birlikte alet farklı uygulamalar için, farklı aksesuarla veya yeterince bakım yapılmadan kullanıldığında, titreşim ve/veya gürültü emisyonu değişebilir. Bu, toplam çalışma süresindeki maruz kalma seviyesini önemli ölçüde artırabilir.*

Titreşim ve/veya gürültü maruz kalma seviyesine ilişkin bir tahminde bulunurken aletin kapalı kaldığı veya çalıştığı ancak gerçekte işi yapmadığı zamanlar da dikkate alınmalıdır. Bu, toplam çalışma süresindeki maruziyet düzeyini önemli ölçüde azaltabilir.

Operatörü titreşim ve/veya gürültünün etkilerinden korumak için aşağıdakiler gibi ilave güvenlik önlemleri tanımlayın: aleti ve aksesuarları iyi koruyun, ellerinizi sıcak tutun (titreşim için uygundur), çalışma sürelerini iyi organize edin.

EC Uygunluk Beyanı

Makine Direktifi ve Telsiz Cihazları Direktifi

CE

Titreşimli Sıkıştırma Makinesi DCPS660

DEWALT, ***teknik veriler*** bölümünde açıklanan bu ürünlerin 2006/42/EC ve EN62841-1:2015+A11:2022, EN 500-1:2006 + A1:2009, EN 500-4:2011 ile uyumlu olduğunu beyan eder.

Bu ürünler ayrıca 2014/53/EU, 2011/65/EU ve 2000/14/EC Ek VIII Yönetmeliklerine de uygundur,
TÜV Rheinland LGA Products GmbH, Tillystraße 2,
90431 Nürnberg, Almanya, Onaylanmış Kuruluş numarası: 0197
Kategori Ek I: madde 8

L_{WA} (ölçülen ses şiddeti seviyesi) 105 dB
L_{WA} (garanti edilen ses şiddeti seviyesi) 108 dB

AB uygunluk beyanı belgesinin tam metni aşağıdaki adresten istenebilir ya da aşağıdaki internet sitesinde görülebilir: **www.2helpu.com** (isim plakasında belirtilen Ürün ve Tip Numarası ile arayın).

Daha fazla bilgi için, lütfen aşağıdaki adresi kullanarak DEWALT ile irtibata geçin veya kılavuzun arkasına bakın.

Bu belge altında imzası bulunan yetkili, teknik dosyanın derlenmesinden sorumludur ve bu beyanı DEWALT adına vermiştir.



Markus Rompel
Mühendislik Birimi Başkan Yardımcısı, PTE-Europe
DEWALT, Richard-Klinger-Straße 11,
65510, Idstein, Almanya
12.31.2024

UYARI: *Yaralanma riskini azaltmak için, kullanım kılavuzunu okuyun.*

Tanımlar: Güvenlik Talimatları

Aşağıdaki tanımlar her işaret sözcüğü ciddiyet derecesini gösterir. Lütfen kılavuzu okuyunuz ve bu simgelere dikkat ediniz.

⚠ ***TEHLİKE:*** *Engellenmemesi halinde* ***ölüm veya ciddi yaralanma*** *ile sonuçlanabilecek* ***çok yakın bir tehlikeli durumu*** *gösterir.*

⚠ ***UYARI:*** *Engellenmemesi halinde* ***ölüm veya ciddi yaralanma*** *ile sonuçlanabilecek* ***potansiyel bir tehlikeli durumu*** *gösterir.*

⚠ ***DİKKAT:*** *Engellenmemesi halinde* ***önemsiz veya orta dereceli yaralanma*** *ile sonuçlanabilecek* ***potansiyel bir tehlikeli durumu*** *gösterir.*

İKAZ: *Engellenmemesi halinde* ***maddi hasara neden olabilecek, yaralanma ile ilişkisi olmayan durumları gösterir.***

⚠ *Elektrik çarpması riskini belirtir.*
⚠ *Yangın riskini belirtir.*

ELEKTRIKLI EL ALETLERI İÇIN GENEL GÜVENLIK TALIMATLARI

⚠ ***UYARI: Bu elektrikli aletle verilen tüm güvenlik uyarılarını, talimatları, resimleri ve teknik özellikleri okuyun.*** *Aşağıda listelenen tüm talimatlara uyulmaması elektrik çarpmasına, yangına ve/veya ciddi yaralanmalara neden olabilir.*

BÜTÜN UYARI VE GÜVENLİKTALİMATLARINI İLERİDE BAKMAK ÜZERE SAKLAYIN

Uyarılarda yer alan «elektrikli alet» terimi şebeke elektriğiyle (kablolu) veya akü/pille (şarjlı) çalışan elektrikli aletinizi ifade etmektedir.

1) Çalışma alanının Güvenlığı

a) ***Çalışma alanını temiz ve aydınlık tutun.*** *Karışık ve karanlık alanlar kazaya davetiye çıkartır.*

b) ***Elektrikli aletleri, yanıcı sıvılar, gazlar ve tozların bulunduğu yerler gibi yanıcı ortamlarda çalıştırmayın.*** *Elektrikli aletler, toz veya dumanları ateşleyebilecek kıvılcımlar çıkartır.*

c) ***Bir elektrikli aleti çalıştırırken çocuklardan ve etraftaki kişilerden uzak tutun.*** *Dikkatinizi dağıtıcı şeyler kontrolü kaybetmenize neden olabilir.*

2) Elektrık Güvenlığı

a) ***Elektrikli aletlerin fişleri prizlere uygun olmalıdır. Fiş üzerinde kesinlikle hiçbir değişiklik yapmayın. Topraklı elektrikli aletlerde hiçbir adaptör fişi kullanmayın.*** *Değiştirilmemiş fişler ve uygun prizler elektrik çarpması riskini azaltacaktır.*

b) ***Borular, radyatörler, ocaklar ve buzdolapları gibi topraklanmamış yüzeylerle vücut temasından kaçının.*** *Vücudunuzun topraklanması halinde yüksek bir elektrik çarpması riski vardır.*

c) ***Elektrikli aletleri yağmura maruz bırakmayın veya ıslatmayın.*** *Elektrikli alete su girmesi elektrik çarpması riskini arttıracaktır.*

d) ***Elektrik kablosunu uygun olmayan amaçlarla kullanmayın. Elektrikli aleti kesinlikle kablosundan tutarak taşımayın, çekmeyin veya prizden çıkartmayın. Kabloyu sıcaktan, yağdan, keskin kenarlardan veya hareketli parçalardan uzak tutun.*** *Hasarlı veya dolaşmış kablolar elektrik çarpması riskini arttırır.*

e) ***Elektrikli bir aleti açık havada çalıştırıyorsanız, açık havada kullanıma uygun bir uzatma kablosu kullanın.*** *Açık havada kullanıma uygun bir kablonun kullanılması elektrik çarpması riskini azaltır.*

f) ***Eğer bir elektrikli aletin nemli bir bölgede çalıştırılması zorunluysa, bir artık akım aygıtı (RCD) korumalı bir kaynak kullanın.*** *Bir RCD kullanılması elektrik şoku riskini azaltır.*

3) Kışısel Güvenlık

a) ***Elektrikli bir aleti kullanırken her zaman dikkatli olun, yaptığınız işe yoğunlaşın ve sağduyulu davranın. Elektrikli bir aleti yorgunken veya ilaç ya da alkolün etkisi altındayken kullanmayın.*** *Elektrikli aletleri kullanırken bir anlık dikkatsizlik ciddi kişisel yaralanmayla sonuçlanabilir.*

b) ***Kişisel koruyucu ekipmanları mutlaka kullanın. Daima koruyucu gözlük takın.*** *Koşullara uygun toz maskesi, kaymayan güvenlik ayakkabıları, baret veya kulaklık gibi koruyucu donanımların kullanılması kişisel yaralanmaları azaltacaktır.*

c) ***İstem dışı çalıştırılmasını önleyin. Aleti güç kaynağına ve/veya aküye bağlamadan, yerden kaldırmadan veya taşımadan önce düğmenin kapalı konumda olduğundan emin olun.*** *Aleti, parmağınız düğme üzerinde bulunacak şekilde taşımak veya açık konumdaki elektrikli aletleri elektrik şebekesine bağlamak kazaya davetiye çıkartır.*

d) ***Elektrikli aleti açmadan önce tüm ayarlama anahtarlarını çıkartın.*** *Elektrikli aletin hareketli bir parçasına takılı kalmış bir anahtar kişisel yaralanmaya neden olabilir.*

e) ***Ulaşmakta zorlandığınız yerlerde kullanmayın. Daima sağlam ve dengeli basın.*** *Bu, beklenmedik durumlarda elektrikli aletin daha iyi kontrol edilmesine olanak tanır.*

f) ***Uygun şekilde giyinin. Bol elbiseler giymeyin ve takı takmayın. Saçınızı ve elbiselerinizi hareketli parçalardan uzak tutun.*** *Bol elbiseler ve takılar veya uzun saç hareketli parçalara takılabilir.*

g) ***Eğer kullandığınız üründe toz emme ve toplama özellikleri olan ataşmanlar varsa bunların bağlı olduğundan ve doğru şekilde kullanıldığından emin olun.*** *Bu ataşmanların kullanılması tozla ilgili tehlikeleri azaltabilir.*

h) ***Aletlerin sık kullanımı sonucu oluşan aşinalığın keyfi davranışta bulunmanıza ve aletle ilgili güvenlik ilkeleri ihmal etmenize neden olmasına izin vermeyin.*** *Dikkatsiz bir hareket bir anda ciddi yaralanmalara neden olabilir.*

4) Elektrıklı Aletlerın Kullanımı ve Bakımı

a) ***Elektrikli aleti zorlamayın. Uygulamanız için doğru elektrikli aleti kullanın.*** *Doğru elektrikli alet, belirlendiği kapasite ayarında kullanıldığında daha iyi ve güvenli çalışacaktır.*

b) ***Düğme açmıyor ve kapatmıyorsa elektrikli aleti kullanmayın.*** *Düğmeyle kontrol edilemeyen tüm elektrikli aletler tehlikelidir ve tamir edilmesi gerekmektedir.*

c) ***Herhangi bir ayar, aksesuar değişimi veya elektrikli aletlerin saklanması öncesinde fişi güç kaynağından çekin ve/veya eğer demonte edilebilir tipteyse, bataryayı aletten ayırın.*** *Bu tür önleyici güvenlik tedbirleri elektrikli aletin istem dışı olarak çalıştırılması riskini azaltacaktır.*

d) ***Elektrikli aleti, çocukların ulaşamayacağı yerlerde saklayın ve elektrikli aleti tanımayan veya bu talimatları bilmeyen kişilerin elektrikli aleti kullanmasına izin vermeyin.*** *Elektrikli aletler, eğitimsiz kullanıcıların elinde tehlikelidir.*

e) ***Elektrikli aletleri iyi durumda muhafaza edin. Hareketli parçalardaki hizalama hatalarını ve tutuklukları, parçalardaki kırılmalar ve elektrikli aletin çalışmasını etkileyebilecek tüm diğer koşulları kontrol edin. Hasarlı ise, elektrikli aleti kullanmadan önce tamir ettirin.*** *Kazaların çoğu, elektrikli aletlerin bakımının yeterli şekilde yapılmamasından kaynaklanır.*

f) ***Kesim aletlerini keskin ve temiz tutun.*** *Bakımı uygun şekilde yapılmış keskin kesim uçlu kesim aletlerinin sıkışma ihtimali daha düşüktür ve kontrol edilmesi daha kolaydır.*

g) ***Elektrikli aleti, aksesuarlarını ve aletin diğer parçalarını kullanırken bu talimatlara mutlaka uyun ve çalışma ortamının koşullarını ve yapılacak işin ne olduğunu göz önünde bulundurun.*** *Elektrikli aletin öngörülen işlemler dışındaki işlemler için kullanılması tehlikeli durumlara neden olabilir.*

h) ***Tüm tutamakları ve tutma yerlerini kuru, temiz ve üzerinde yağ ile gres bulunmayacak şekilde muhafaza edin.*** *Kaygan tutamaklar ve tutma yerleri, beklenmedik durumlarda aletin güvenli bir şekilde tutulması ve kontrol edilmesine izin vermez.*

5) Şarjlı Aletlerın kullanımı ve bakımı

a) ***Sadece üretici tarafından belirtilen şarj cihazı ile şarj edin.*** *Bir akü tipine uygun bir şarj cihazı başka tipte bir aküyü şarj etmek için kullanıldığında yangın riski yaratabilir.*

b) ***Elektrikli aletleri yalnızca özel olarak tanımlanmış akülerle kullanın.*** *Başka akülerin kullanılması yaralanma ve yangın riskine yol açabilir.*

c) ***Akü kullanımda değilken, ataç, bozuk para, anahtar, çivi, vida veya terminaller arasında kontağa neden olabilecek diğer küçük metal nesnelerden uzak tutulmalıdır.*** *Akü terminallerinin birbirine kısa devre yapılması yanıklara veya yangına neden olabilir.*

d) ***Uygun olmayan koşullarda, akü sıvı sızıntısı yapabilir; sıvıya temas etmekten kaçının. Kazara temas etmeniz halinde suyla yıkayın. Sıvı, gözlerinize temas ederse, ayrıca bir doktora başvurun.*** *Aküden sıvı sızması tahriş veya yanıklara neden olabilir.*

e) ***Hasarlı ya da modifiye edilmiş bir batarya veya aleti kullanmayın.*** *Hasarlı ya da modifiye edilmiş bataryalar yangın, patlama veya yaralanma riskiyle sonuçlanan beklenmedik durumlara neden olabilir.*

f) ***Bir batarya veya aleti ateşe veya aşırı ısıya maruz bırakmayın.*** *130 °C üzeri ısı veya ateşe maruz kalması patlamaya neden olabilir.*

g) ***Tüm şarj talimatlarına uyun ve talimatlarda belirtilen sıcaklık aralığı dışında batarya veya aleti şarj etmeyin.*** *Doğru olmayan şekilde veya belirtilen aralık dışındaki sıcaklıklarda şarj edilmesi bataryaya hasar verebilir ve yangın riskini artırabilir.*

6) Servıs

a) ***Elektrikli aletinizi, sadece orijinal yedek parçaların kullanıldığı yetkili servisine tamir ettirin.*** *Bu, elektrikli aletin güvenliğinin muhafaza edilmesini sağlayacaktır.*

b) ***Hasar görmüş bataryalara asla serviste bulunmayın.*** *Bataryaların servisi sadece üretici veya yetkili servis tarafından yapılabilir.*

Sıkıştırma Makineleri İçin Güvenlik Talimatları

- *Makine, yalnızca çalışma alanındaki duruma, özellikle sağlamlığa, yüzeyin durumuna veya bozulabilecek herhangi bir zemine (örneğin bir köprü üzerinde) bakılarak durum uygun görüldüğünde çalıştırılmalıdır.*
- *Gömülü gaz/su borusu veya elektrik kablolarının hasar görebileceği alanlarda makineyi kullanmayın.*
- *Eğimli toprak yollarda dikkatli olun! Yuvarlanan malzemelerden ve kaygan yüzeylerden kaynaklanan kayma tehlikesi mevcuttur.*
- *Özellikle hendek ve çukurların yan duvarlarının sağlam olmasına ve titreşimlerden dolayı çökmemesine dikkat edilmelidir. Dökülme tehlikesi!*
- *Makine gözetimsiz başıboş bırakılırsa batarya çıkartılarak veya güç anahtarı kilitlenerek makine yetkisiz kullanıma karşı kilitlenmelidir (Şek. G). Ayrıca makine devrilmeye karşı güvenli ve dengeli bir pozisyonda bulundurulmalıdır.*
- *Çalışma alanını güvenlik şeridiyle çevreleyin ve yetkisiz kişileri uzak tutun. Yaralanma riski mevcuttur!*
- *Bu makinenin operatörleri, makine çalışırken çalışma alanındaki diğer kişilerin makineden en az iki metre mesafede durmasını sağlamalıdır*
- *Makinenin tüm ağırlığını tek başınıza taşımayın.*

⚠ ***UYARI:*** *Sıkıştırma makinesinin açıkta duran motoru kullanım sırasında çok ısınabilir. Sıcak yüzeylerin ciltle korunmasız temasına izin vermeyin.*

- *Makine yağ içerir. Yağ kaçağı tespit edilirse, çalışmayı durdurun ve makineyi onarım için servis merkezine götürün.*
- *Yağların toprağa temas etmesine izin verilmemeli, yağ bulaşmış nesneler çevre dostu bir şekilde bertaraf edilmelidir.*

Makinede Yapılabilecek Dönüşümler ve Değişiklikler

Güvenlik nedeniyle makinede izinsiz değişiklik yapılmasına izin verilmez.

Bu makine için özel olan, orijinal parça ve aksesuarlar tasarlanmıştır. DEWALT tarafından tedarik edilmeyen parça ve ekipmanların DEWALT tarafından onaylanmadığı unutulmamalıdır. Bu tür ürünlerin takılması ve/veya kullanımı aktif ve/veya pasif güvenliği de olumsuz etkileyebilir.

Orijinal olmayan parçaların veya ekipmanların kullanılması sonucu meydana gelebilecek herhangi bir hasardan üretici firma sorumlu tutulamaz.

Alet Üzerindeki Etiketler

Alet üzerinde aşağıdaki semboller gösterilir:


Kullanmadan önce kullanım kılavuzunu okuyun.


Kulak koruması kullanın.


Göz koruması kullanın


Güvenlik ayakkabıları giyin


Elinizi bu alana koymayın


Kaldırma noktası.


Sıkışma tehlikesi.


Yüksek basınçlı su püskürtmeyin.


Sıcak yüzeyler


DEWALT POWERSHIFT™ Batarya

Diğer Riskler

Bu DEWALT makinesi mevcut en son teknolojilere ve geçerli teknoloji yönetmeliklerine uygun olarak tasarlanmıştır. Bununla birlikte, bu makine aşağıdaki durumlarda yine de insanlara ve ekipmana zarar verebilir:

- *tasarlandığı amaçla kullanılmadığında.*
- *uygun eğitimli personel tarafından kullanılmadığında.*
- *uygunsuz şekilde modifiye edildiğinde veya dönüştürüldüğünde.*
- *güvenlik kuralları göz ardı edildiğinde.*

Bu nedenle, makinenin çalıştırılması, bakımı veya onarımıyla ilgili herkesin kullanım kılavuzunu ve özellikle güvenlik kurallarını okuması ve bunlara uyması gerekir. Gerekli durumlarda

bu hususun işletmeci şirket tarafından imza yoluyla teyit edilmesi şarttır.

Düğme Tipi Pil Uyarıları

⚠ *UYARI*	
• **YUTMA TEHLİKESİ:** Bu üründe bir düğme tipi pil bulunur. • yutulması durumunda **ÖLÜM** veya ciddi yaralanma meydana gelebilir. • Yutulan düğme tipi pil, **2 saat** gibi kısa bir sürede **Dahili Kimyasal Yanıklara** neden olabilir. • **YENİ** ve kullanılmış pilleri **ÇOCUKLARIN ERIŞEMEYECEĞI yerlerde SAKLAYIN.** • **Pilin yutulduğundan veya vücudun herhangi bir yerine girdiğinden şüpheleniyorsanız** derhal tıbbi yardım alın.	

Kullanılmış pilleri/bataryaları yerel düzenlemelere uygun şekilde çıkarın ve derhal geri dönüşüme gönderin veya atın ve çocuklardan uzak tutun. Pilleri/bataryaları evsel atıklarla birlikte atmayın veya yakmayın. Kullanılmış piller/bataryalar bile ciddi yaralanmalara veya ölüme yol açabilir. Tedavi bilgisi için profesyonel tıbbi yardım alın. Bu alette nominal 3V voltaj değerine sahip CR2450 tip pil kullanılmaktadır.Şarj edilebilir olmayan piller şarj edilmemelidir. Zorla boşaltmaya çalışmayın, şarj etmeyin, parçalarına ayırmayın, 60 ° C'nin üzerinde ısılara maruz bırakmayın veya yakmayın. Aksi takdirde havaya yayılma, sızıntı veya patlama sonucu kimyasal yanıklara yol açabilecek yaralanmalar meydana gelebilir. Pillerin kutuplara (+ ve -) göre doğru şekilde takıldığından emin olun. Eski ve yeni pilleri, alkalin, karbon-çinko veya şarj edilebilir piller gibi farklı marka veya türdeki pilleri karışık şekilde birlikte kullanmayın. Ülkenizde geçerli olan yasal düzenlemelere uygun olarak uzun süre kullanılmayan ekipmanlardaki pilleri çıkarın ve derhal geri dönüştürün veya atın. Pil bölmesini her zaman tamamen kapatın. Pil bölmesi güvenli bir şekilde kapanmıyorsa ürünü kullanmayı bırakın, pilleri çıkartın ve çocuklardan uzak tutun.

Batarya Tipi

Bu bataryalar kullanılmalıdır:

Batarya	(kg)
DCBPS0554	5,3

DCAFVPS DEWALT FLEXVOLT® - DEWALT POWERSHIFT™ adaptörü** aşağıdaki bataryalarla da kullanılabilir:

Batarya	(kg) Batarya ve adaptör
DCB546	2,78
DCB547/G	3,16
DCB548	3,16
DCB549	3,90

**DCAFVPS DEWALT FLEXVOLT® - DEWALT POWERSHIFT™ adaptör Almanya'da satılmaz veye kullanılmaz.

Paket İçeriği

Paket şunları içerir:

1 Sıkıştırma Makinesi
1 Kullanım kılavuzu

• Nakliye sırasında alet, parçalar ve aksesuarlarda hasar oluşup oluşmadığını kontrol edin.

Tarih Kodu Konumu (Şek. [Fig.] A)

Üretim tarihi kodu **27** 4 haneli bir yıldan ve ardından 2 haneli bir haftadan oluşur ve 2 haneli bir fabrika kodu eklenerek uzatılır.

Açıklama (Şek. A)

⚠ ***UYARI:*** *Hiçbir zaman elektrikli aleti veya herhangi bir parçasını değiştirmeyin. Hasar veya yaralanmayla sonuçlanabilir.*

1 Batarya
2 Batarya çıkarma düğmesi
3 Tutamak
4 Çift etkili AÇIK düğmesi
5 KAPALI düğmesi
6 Düşük hız (kaplumbağa)
7 Yüksek hız (tavşan)
8 Taşıma kolu
9 Özel kaldırma noktası
10 Baskı ayağı
11 Silindir

Kullanım Amacı

Kullandığınız DCPS660 DEWALT POWERSHIFT™ Zemin Sıkıştırma Makinesi, sağlam ve dayanıklı tasarımı sayesinde güvenilir bir profesyonel sıkıştırma aletidir.

Bu makine yalnızca aşağıdaki amaçlar için kullanılmalıdır:

- Zemin sıkıştırma.
- Zemin onarım çalışmaları
- Yolların döşenmesi.
- Hendeklerde veya çukurlarda çalışma.
- Karayolu banketlerinin doldurulması ve sıkıştırılması.

Sıkıştırma makinesi, yalnızca bu makinenin kullanım amacını bilen eğitimli kişiler tarafından çalıştırılabilir.

BETON VEYA SERT ZEMINLERDE çalışmayın.

Islak koşullarda veya yanıcı sıvı ya da gazların mevcut olduğu ortamlarda **KULLANMAYIN**.

ÇOCUKLARIN alete erişmesine izin vermeyin. Bu alet deneyimsiz kullanıcılar tarafından kullanılırken nezaret edilmelidir.

• **Küçük çocuklar ve engelliler.** Bu makine yanlarında bir gözetmen olmadan küçük çocukların ve engellilerin kullanımına uygun değildir.

• Bu ürün, güvenliklerinden sorumlu kişinin gözetiminde olmadıklarında, fiziksel (çocuklar dahil), algısal veya zihinsel kapasite kaybı yaşamış deneyimsiz, bilgisiz ve yeteneksiz kişiler tarafından kullanılmamalıdır. Operatör, düz olmayan veya eğimli zeminlerde bile sıkıştırma makinesini yerinde tutma ve kontrol etme kabiliyetine sahip olmalıdır. Çocuklar asla bu ürünle yalnız bırakılmamalıdır.

MONTAJ VE AYARLAR

⚠ ***UYARI: Ciddi fiziksel yaralanma riskini azaltmak için makineyi kapalı konuma getirin ve herhangi bir ayarlama veya ekleri ya da aksesuarları çıkarma/takma işlemi öncesinde bataryayı çıkartın. Kazara çalıştırma yaralanmaya neden olabilir.***

⚠ ***UYARI:*** *Yalnızca DEWALT bataryaları ve şarj cihazlarını kullanın.*

⚠ ***TEHLIKE:*** *Bu kılavuza ve içerdiği tüm güvenlik talimatlarına uyulmaması ölüme, yaralanmaya veya maddi hasara neden olabilir. Bu kılavuzu, özellikle güvenlik talimatlarını dikkatlice okuyun ve uygulayın.*

⚠ ***TEHLIKE:*** *Aşağıdaki talimatlara uyulmaması ölüme, yaralanmaya veya maddi hasara neden olabilir. Aşağıdaki talimatlara uyulmaması aşırı ısınmaya, yangına, patlamaya, infilak veya elektrik çarpmasına neden olabilir.*

⚠ ***UYARI:*** *Kişisel koruyucu ekipman (KKE) kullanılmaması veya uygun olmayan ekipman kullanılması sağlığa zarar verebilir veya yaralanmaya neden olabilir. Kişisel koruyucu ekipmanlar şunlardır: göz koruması, işitme koruması, güvenlik ayakkabıları, iş eldivenleri ve solunum koruması.*

İşinize uygun kişisel koruyucu ekipmanları belirleyin ve hazırlayın. Yalnızca uygun durumda olan ve etkili koruma sağlayan kişisel koruyucu ekipmanları kullanın. Kişisel koruyucu ekipmanları kullanan kişinin vücut ölçüsü gibi özelliklerine göre ayarlayın.

Makineyi çalıştırmadan önce, makinenin çalışma ve kontrol elemanlarını, çalışma şeklini ve çalışma alanını tam olarak öğrenin.

Makineyi düz bir zeminde konumlandırın.

• Aşağıdakileri kontrol edin:

- izleme penceresinden yağ seviyesini. Talimatlar için ***Yağ Seviyesinin Kontrol Edilmesi*** bölümüne bakın.
- makinede gözle görülür bir kusur olup olmadığını.
- körüklerde hasar ve sızıntı olup olmadığını.
- vida bağlantılarının sıkılığını.
- tüm koruyucu cihazların güvenli bir şekilde yerinde olduğunu.
- kontrol elemanlarının düzgün çalıştığını.
- motor ve makinenin durumunu.
- makinenin yağ içeren ve yanıcı maddelerden arındırılmış olduğunu.
- tüm tutamakların gres, yağ, yakıt, kir, kar ve buzdan arındırılmış olduğunu.

Sadece düzenli olarak bakımı yapılmış ve herhangi bir arızası bulunmayan makineleri kullanın.

Çalışma Yüksekliğinin Ayarlanması (Şek. A, C)

Tutamağın optimum pozisyonunun dışına ayarlanması el/kol titreşimini artırabilir. Maruz kalma süresinin belirlenmesinde bu durumun dikkate alınması gerekir.

• Vidaları **12** braketin yukarı ve aşağı hareket etmesini sağlayacak kadar gevşetin. Bunları tamamen çıkarmayın.

• Çalışma yüksekliğini, tutamağı **3** kaldırarak veya indirerek ayarlayın.

• Vidaları **12** sıkın.

Bataryanın Takılması ve Çıkartılması (Şek. B)

⚠ ***UYARI:*** *Bataryayı takmadan önce aletin kapalı konumda olduğundan emin olun.*

NOT: En iyi sonucu almak için, bataryanızın tamamen şarj edildiğinden emin olun.

Bataryanın Alete Takılması

1. Bataryayı **1** raylarla hizalayın.
2. Batarya tam olarak aletteki yerine oturana kadar kaydırın ve tam oturma sesini duyduğunuzdan emin olun.

Bataryanın Aletten Çıkartılması

1. Serbest bırakma düğmesine **2** basın ve bataryayı sıkıca çekin.
2. Bataryayı, batarya/şarj cihazı kılavuzunda açıklandığı gibi şarj cihazına takın.

Enerji Göstergeli Bataryalar (Şek. B)

Bazı DEWALT bataryalarda, üç yeşil LED lambasından oluşan ve bataryada kalan şarj seviyesini gösteren **26** bir güç göstergesi bulunur.

Enerji göstergesini devreye sokmak için enerji göstergesi düğmesine basın ve basılı tutun. Üç yeşil LED lambasının bir kombinasyonu kalan şarj seviyesini gösterecek şekilde yanacaktır. Bataryadaki şarj seviyesi kullanılabilir limitin altındayken, enerji göstergesi yanmaz ve bataryanın şarj edilmesi gerekir.

NOT: Enerji göstergesi sadece bataryada kalan şarjın bir göstergesidir. Bu gösterge, aletin işlevselliğini göstermez ve ürün bileşenlerine, sıcaklığa ve son kullanıcı uygulamasına göre farklılık gösterebilir.

Çift Etkili AÇIK Düğmesi/KAPALI Düğmesi (Şek. A, D)

⚠ ***UYARI:*** *Makine çalışırken her iki elinizi de sıkıca makinenin üzerinde tutun.*

• Makineyi çalıştırmak için çift etkili AÇIK düğmesine **4** önce ileri sonra aşağı doğru basın. Çift etkili düğme devreye girdiğinde makinenin çalışması beş saniyeye kadar sürebilir.

• Makineyi kapatmak için, KAPALI Düğmesine **5** basın. Makine kapandıktan sonra, tam olarak durması biraz zaman alabilir. Kullanıcının makineyi tekrar çalıştırmadan önce kısa bir süre beklemesi gerekir.

Hız Kontrolleri (Şek. A, D)

Makinenin hızı, hız seçme düğmesiyle kontrol edilebilir.

Yüksek hız (tavşan) düğmesine **7** basıldığında makinenin hızı artar. Düşük hız (kaplumbağa) düğmesine **6** basıldığında makinenin hızı azalır.

Hız kontrol panelinin ortasında kırmızı LED sıcak motor uyarısı **23** ve hız seçim düğmesinde beyaz LED düşük hız göstergesi **22** bulunur.

LED Fonksiyonu	Tanım
Beyaz düşük hız göstergesi **22** sabit yanıyor	Düşük hız devrededir.
Beyaz düşük hız göstergesi **22** yanıp sönüyor	Makine henüz tam ileri hıza ulaşmadı.
Kırmızı Sıcak motor uyarısı **23** sabit yanıyor	Motor maksimum çalışma sıcaklığına ulaşmış ve otomatik olarak kapanmıştır. Bir süre motorun soğumasını bekleyin.
Kırmızı Sıcak motor uyarısı **23** yanıp sönüyor	Makine, motor arızasına yol açabilecek bir arıza sinyali veriyor. Makineyi kapatın ve yetkili bir DEWALT yetkili servisine götürün.

KULLANMA

Kullanma Talimatları

⚠ ***UYARI:*** *Güvenlik talimatlarına ve geçerli yönetmeliklere daima uyun.*

⚠ ***UYARI: Ciddi yaralanma riskini azaltmak için herhangi bir ayar yapmadan ya da parça veya aksesuarları söküp takmadan önce aleti kapatın ve aküyü ayırın.*** *Aletin yanlışlıkla çalıştırılması yaralanmaya neden olabilir*

⚠ ***TEHLIKE: Makinenin devrilmesi veya kayması nedeniyle ölüm tehlikesi.*** *Dengesiz malzeme, dengesiz kenarlar ve kaygan yüzeyler makinenin devrilmesine neden olabilir. Bu durum ciddi yaralanmalara veya ölüme sebebiyet verebilir.*

- *Eğimli alanlarda dikkatli bir şekilde ilerleyin ve makineyi her zaman düz bir yönde yukarı doğru yönlendirin.*
- *Çukur ve hendek kenarları ve toprak setleriyle aranızda yeterli mesafeyi koruyun.*
- *Makinenin dengesini bozacak her türlü çalışmadan kaçının.*
- *Kullanım sırasında operatörün, makine devrilse bile zarar görmeyeceği bir yerde konum aldığından emin olun.*
- *Makineyi sert beton, sertleştirilmiş zift içeren yüzeyler, donmuş zemin veya yeterli yük kapasitesi olmayan zemin üzerinde hareket etmeyin.*

⚠ ***DIKKAT: Kaza tehlikesi.*** *Makine çalıştırıldıktan hemen sonra hareket eder. Makineyi sıkıca tutun.*

Doğru El Pozisyonu (Şek. E, F)

⚠ ***UYARI:*** *Ciddi yaralanma riskini azaltmak için,* ***DAIMA*** *şekilde gösterilen uygun el pozisyonunu kullanın.*

⚠ ***UYARI:*** *Ciddi yaralanma riskini azaltmak için, ani tepki ihtimaline karşı aleti* ***DAIMA*** *sıkıca tutun.*

Doğru el pozisyonu iki elin de tutamak **3** üzerinde olduğu pozisyondur.

Sıkıştırma Makinesi ile Çalışma (Şek. E, F)

⚠ ***UYARI:*** *Makineyi sadece tutamaktan tutarak yönlendirin ve çalışma esnasında kaldırmayın. Makinenin motoru çalışırken daima gözünüz üzerinde olsun.*

⚠ ***UYARI:***

- *Çalışma modunu/hızını değiştirirken tutamağı iki elinizle sıkıca tutun.*
- *Yaralanma riskini önlemek için makineyi, ellerinizin sabit nesnelere temas etmeyeceği şekilde yönlendirin (Şek. E, F).*
- *Makineyi operatörün makine ile sert cisimler arasında sıkışmasını önleyecek şekilde yönlendirin.*
- *Sıkıştırma makinesinin herhangi bir anormal durumunu dinleyin ve izleyin.*
- *Motor çalışırken makineyi asla serbest bırakmayın ve sıkıca tutun.*
- *Ayaklarınızı sıkıştırma makinesi taban plakasından uzak tutun.*

Operatörün konumu, makinenin arkasında, öne bakan yöndedir. (Şek. E, F)

- Maksimum performans için yüksek hızı seçin.
- Örneğin bir borunun etrafında, bir köşede, bir borunun üzerinde olduğu gibi dar alanlarda manevra yaparken ünite üzerindeki kontrolü artırmak için düşük hızı seçin.
- Sıkıştırılacak malzemenin yüksekliği, sıkıştırma makinesinin geçebileceği yükseklikten fazla olmamalıdır.
- Zemin koşullarına ve yoğunluğa bağlı olarak homojen bir çalışma performansı elde etmek için düşük veya yüksek hızı seçin.

İlerleme Hızı (Şek. A, D, F)

- İlerleme hızı iki şekilde değiştirilebilir:
- Eğim açısını değiştirerek:
- Öne eğim = hızlı bir şekilde öne doğru.
- Geriye eğim = yavaşça öne doğru.
- Tutamağın üzerine ağırlık vererek:
- Ağırlık yok = yavaşça öne doğru.
- Fazla ağırlık = hızlı bir şekilde öne doğru.
- Düşük hız **6** ve yüksek hız **7** düğmelerini kullanarak hızları düşükten yükseğe değiştirin.

Sıkıştırma Makinesinin Park Edilmesi (Şek. G, H)

- *Mümkünse makineyi düz ve dengeli bir zemine park edin.*
- *Makinenin başından ayrılmadan önce devrilmesini önleyecek şekilde sabitleyin veya yatay konuma getirin (Şek. H).*
- *Makine gözetimsiz başıboş bırakılırsa batarya çıkartılarak veya güç anahtarı kilitlenerek makine yetkisiz kullanıma karşı kilitlenmelidir (Şek. G).*

Makineyi Kullandıktan Sonra

Makineyi kullandıktan sonra aşağıdaki işlemleri yapın:

1. Makineyi kapalı konuma getirin.
2. Makineyi düz bir zemine yerleştirin.
3. Bataryayı makineden çıkartın. Bkz. ***Bataryanın Alete Takılması ve Çıkarılması***.
4. Bataryayı temiz ve kuru bir bezle temizleyin.
5. Batarya rayı ve terminal bloğunu temiz ve kuru bir bezle temizleyin.
6. Bataryada hasar olup olmadığını bakarak kontrol edin.
7. Bataryayı şarj edin. Bkz. ***Bir Bataryanın Şarj Edilmesi***.
8. Makineyi istem dışı hareket etmeye ve izinsiz kullanıma karşı emniyete alın. Makine gözetimsiz başıboş bırakılırsa çift etkili AÇIK düğmesi **4** kilitlenerek makine izinsiz kullanıma karşı kilitlenmelidir (Şek. G)

Nakliye ve Yükleme (Şek. I–K)

⚠ ***UYARI:*** *Makine ağırdır. Kaldırma işlemini tek kişi yapmayın.*

⚠ ***TEHLIKE:*** *Asılı yük kaynaklı ölüm tehlikesi! Makine ağırdır, batarya hariç 65 kg. Makinenin uygunsuz şekilde taşınması, düşmesine ve insanların yaralanmasına neden olabilir.*

- *Yükleme ve taşıma sırasında daima motoru kapatın ve bataryayı çıkarın.*
- *Makinenin devrilmesini veya kaymasını önleyecek şekilde sabitleyin.*
- *İnsanlar asılı yüklerin yakınına gidemez veya asılı yük üzerinde duramazlar.*
- *Hiç kimsenin tehlike yaşamamasını sağlayın.*
- *Yükleme yaparken yalnızca yeterince güçlü ve güvenli yükleme rampaları kullanın.*
- *Makine askıya alındığında sallanabilir.*
- *Kullanmadan önce temas noktalarını (özel kaldırma noktası) hasar ve aşınma açısından kontrol edin. Hasarlı parçaları derhal değiştirin.*
- *Makineyi yuvarlanmaya, kaymaya ve devrilmeye karşı emniyete alın.*
- *Makineyi yüklerken, bağlarken ve kaldırırken her zaman belirtilen kaldırma noktalarını kullanın.*

Makineyi taşımak veya vinçle kaldırmak için aşağıdakileri yapın:

1. Yükleme ve taşıma işleminden önce daima bataryayı çıkarın.
2. Motorun soğuduğundan ve bataryanın çıkarıldığından emin olun.
3. Vinç kancasını **17** özel belirlenen kaldırma noktasına **9** asın.
4. Makineyi nakliye aracına yükleyin.
5. Vinç kancasını özel belirlenen kaldırma noktasından çıkarın.
6. Makineyi kayışlarla taşıma kulaklarına sabitleyin ve doğru şekilde yükleyin.
7. Varış noktasında taşıma kulaklarını gevşetin.
8. Vinç kancalarını özel belirlenen kaldırma noktasına takın.
9. Makineyi vinçle kaldırın ve nakliye aracından o şekilde indirin.
10. Makineyi düz bir zemine koyun ve çalışmaya hazır hale getirin.

Kısa Mesafeli Taşıma (Şek. I)

Kısa mesafelerde, motoru kapalı haldeyken, silindiri **11** kullanarak sıkıştırma makinesini taşıyın.

Kısa mesafelerde taşıma için silindiri kullanırken, sıkıştırma makinesini taşıma sapından **8** tutun.

Yükleme (Şek. J)

Sıkıştırma makinesini yüklemek için vinç kancasını bu amaçla belirlenmiş kaldırma noktasına **9** asın.

Makinenin Bağlanması (Şek. K)

Sıkıştırma makinesini araç üzerine yükledikten sonra makineyi yan yatırın ve tutamak kısmından bağlayın.

Makinenin kablo veya plastik aksamlarının gerileceği hiçbir yerini bağlamayın.

Ürünün güvenliğini sağlayacak yeterli yöntemlerin seçimi nakliye firmasının sorumluluğundadır.

BAKIM

Elektrikli aletiniz minimum bakımla uzun bir süre çalışacak şekilde tasarlanmıştır. Kesintisiz olarak memnuniyet verici bir şekilde çalışması gerekli özenin gösterilmesine ve düzenli temizliğe bağlıdır.

⚠ ***UYARI: Ciddi yaralanma riskini azaltmak için herhangi bir ayar yapmadan ya da parça veya aksesuarları söküp takmadan önce aleti kapatın ve aküyü ayırın.*** *Aletin yanlışlıkla çalıştırılması yaralanmaya neden olabilir.*
Şarj cihazı ve akü bakım geriktirmezler.

Servis merkezi iletişim bilgileri için lütfen bu kılavuzun arka sayfasına bakın veya **www.2helpU.com** adresini ziyaret edin.

Genel Bakım Bilgileri

- Güvenlik kurallarına dikkat edin!
- Servis merkezi iletişim bilgileri için lütfen bu kılavuzun arka sayfasına bakın veya **www.2helpu.com adresini ziyaret edin.**
- Onarımlar yalnızca yeterli eğitimi almış, yetkili kişiler tarafından yapılabilir.
- Arıza durumunda, doğru kullanım ve bakım için ***Çalıştırma*** ve ***Bakım*** talimatlarına bakın.
- Arıza tespit edilemiyorsa, bir DEWALT yetkili servisinde onarım yaptırın.
- Her zaman öncelikle kolay erişilebilen şeyleri (sigortalar, LED'ler vb.) kontrol edin.
- Dönen parçalarla temastan kaçının.
- Bakım işlemlerini yalnızca motor kapalıyken yapın.
- Bakım işlemine başlamadan önce bataryayı çıkartın.
- Bakım işlemlerini yapmadan önce motoru ve makineyi temizleyin.
- Makineyi düz bir zemine park edin ve yuvarlanmayı, yerinden kaymayı ve devrilmeyi önleyecek şekilde sabitleyin ve tercihen yatay konumda olmasını sağlayın.
- Yağlayıcıların ve yedek parçaların güvenli ve çevreye duyarlı bir şekilde bertaraf edilmesini sağlayın.
- Akım taşıyan kablolarda kısa devre oluşmasını önleyin.
- Yıkama işleminden sonra, kaçak akımları önlemek için bileşenleri basınçlı hava ile kurutun.
- Makineniz bozulursa, tutamak kısmına bir uyarı ibaresi asın.

Sıkma Torku (Şek. C, N, P)

Sıkma torku tork anahtarları ile kontrol edilir.

ÖNEMLI: Her sökme işleminden sonra tüm kendinden kilitlemeli somunları değiştirin.

Vida Bağlantıları (Şek. C, N, P)

Titreşimli cihazlarda, vida bağlantılarının sıkılığını arada sırada kontrol etmek önemlidir. Sıkma torkuna dikkat edin.

Kauçuk Tamponların Kontrol Edilmesi (Şek. L)

Kauçuk tamponların **13** yırtık ve çatlak olup olmadığını ve güvenli bir şekilde oturup oturmadığını kontrol edin. Hasarlıysa derhal değiştirin.

Körüğün Kontrol Edilmesi (Şek. M)

- Körüğün **14** durumunu ve güvenli bir şekilde yerine oturup oturmadığını kontrol edin. Arızalı körükleri derhal değiştirin.
- Montaj klipslerinin **15** güvenli bir şekilde oturduğundan emin olun.

Baskı ayağı (Şek. N)

Baskı ayağı **10** aşınırsa değiştirilmesi gerekir.

1. Dört cıvatayı **24** saat yönünün yersine çevirerek gevşetin.
2. Somunları **25** ve cıvataları **24** çıkartın.
3. Eski somunları atın.
4. Aşınmış baskı ayağını **10** ayırın.
5. Yeni ayaklığı takmak için dört cıvatayı **24** saat yönünde, yeni somunlarla **25** istenen torka sabitleyin.

Yağ Seviyesinin Kontrol Edilmesi (Şek. O)

1. Sıkıştırma makinesini dik konuma getirin.

ÖNEMLI: Yağın gövdeye geri akması için sıkıştırma makinesini bir süre dik tutun.

2. Yağ gösterge camını **16** temizleyin.
3. Yağ seviyesini kontrol edin.
4. Yağ, en azından gösterge camının üst kenarına kadar olmalıdır. Yağ seviyesi düşükse, sıkıştırma makinesini çalıştırmayın ve yağı değiştirmek için yetkili bir DEWALT servis merkezine götürün.

Saklama

Saklama İçin Hazırlanması

Makine uzun bir süre (altı haftadan uzun) çalışmadan durdurulacaksa, sağlam ve düz bir zemindeki bir palet üzerine sabit bir şekilde yerleştirilmelidir.

- Saklama yeri kuru ve korunaklı olmalıdır.
- Ortam sıcaklığı 0 °C ile 45 °C arasında olmalıdır.
- Makineyi saklamadan önce:
- İyice temizleyin.

- Sızıntı ve hasar olup olmadığını kontrol edin ve sorunları giderin.
- Koruyucu bir brandayla üstünü örtün.

Makineyi Tekrar Kullanıma Geri Döndürme

Makineyi tekrar kullanıma geri döndürmeden önce, aşağıdaki hususları kontrol edin:

- kaçaklar.
- herhangi bir diğer hasar.

Tüm vidaların, somunların ve cıvataların sıkı bir şekilde oturduğunu kontrol edin ve gerekirse sıkın.

Temizleme

⚠ ***UYARI:*** *Elektrik çarpması ve mekanik tehlike. Temizlemeden önce bataryayı çıkartın.*

⚠ ***UYARI:*** *Güvenli ve verimli çalışmayı sağlamak için elektrikli cihazı ve havalandırma deliklerini her zaman temiz tutun.*

⚠ ***UYARI:*** *Aletin metalik olmayan parçalarını temizlemek için asla çözücü veya başka sert kimyasal kullanmayın. Bu kimyasallar bu parçalarda kullanılan malzemeleri güçsüzleştirir. Yalnızca su ve yumuşak sabunla nemlendirilmiş bir bez kullanın. Aletin içine herhangi bir sıvının girmesine izin vermeyin; aletin herhangi bir parçasını bir sıvı içine daldırmayın.*

⚠ ***UYARI:*** *Asla makineyi motor çalışırken temizlemeyin.*

⚠ ***UYARI:*** *Suyun batarya rayına ve terminal bloğu alanına sıçramasına İZİN VERMEYİN. Tüm batarya arayüz bileşenlerini kurulayın.*

⚠ ***UYARI:*** *Su hortumu kullanırken suyu elektrikli kısımlara doğru tutmayın ve bunların üzerini önceden örtün.*

⚠ ***UYARI:*** *Yanıcı maddelerin neden olduğu yangın ve patlama riski. Temizlik için yanıcı veya aşındırıcı maddeler kullanmayın.*

⚠ ***IKAZ: Yüksek basınçlı sudan dolayı makinede maddi hasar tehlikesi mevcuttur.***

Havalandırma delikleri kuru, yumuşak, metalik olmayan bir fırça ve/veya uygun bir elektrik süpürgesi kullanılarak temizlenebilir. Su veya temizlik solüsyonu kullanmayın. Onaylı göz koruması ve bir toz maskesi kullanın.

ÖNEMLI: Makineyi her gün temizleyin.

1. Bataryayı çıkartın.
2. Bataryaya nakliye kapağını takın.
3. Motor bölmesini sudan koruyun.
4. Makineyi temiz ve kuru bir bezle kurulayın.
5. Temizlik sırasında makinede oluşan nemli kısımları kurulayın.
6. Temizledikten sonra ince ve kalın kabloları, vidaları, somunları ve cıvataları sıkı oturma, gevşek bağlantılar, sürtünme izleri ve diğer hasarlar açısından ve batarya terminallerini kirlenme açısından kontrol edin.

Herhangi bir sorunu derhal ortadan kaldırın.

İsteğe Bağlı Aksesuarlar

⚠ ***UYARI:*** *Şuna dikkat edilmelidir ki DEWALT tarafından tedarik veya tavsiye edilenlerin dışındaki aksesuarlar bu ürün üzerinde test edilmediğinden, söz konusu aksesuarların bu aletle birlikte kullanılması tehlikeli olabilir. Yaralanma riskini azaltmak için, bu üründe sadece Bu ürünle, DEWALT tarafından önerilen aksesuarlar kullanılmalıdır.*

Uygun aksesuarlarla ilgili daha fazla bilgi almak için satış noktalarıyla görüşün.

Tekerlek Takımının Takılması ve Çıkarılması (Şek. A, P)

⚠ ***UYARI:*** *Sıkıştırma makinesini tekerlekler ve aks takılıyken çalıştırmayın. Tekerlekler yalnızca sıkıştırma makinesini düz yüzeylerde taşımak için kullanılmalıdır.*

Tekerlek Takımının Takılması

1. Baskı ayağı **10** üzerindeki somunları **21** gevşetin.
2. Braketleri **19** hizalayın, bkz. Şek. P.
3. Somunları **28** (tekerlek takımıyla birlikte verilir) tutamak **3** üzerindeki cıvatalara **20** saat yönünde istenen torkla sabitlemek için bir anahtar kullanın.
4. Çıkarılabilir tekerlekleri ve aksı **18** çıkartın.

Tekerlek Takımının Çıkartılması

1. Bir anahtar kullanarak braketlerin somunlarını saat yönünün tersine çevirerek gevşetin ve cıvatalardan çıkarın.
2. Çıkardıktan sonra braketi ve tekerlek takımını makineden kaldırın.

Bakım Tablosu

Bakım	Her gün	Her 20 saatlik kullanımın ardından	Her 100 saatlik kullanımın ardından
Makineyi temizleyin.	X		
Kablo demetini görsel olarak kontrol edin.	X		
Batarya ray sistemini ve terminal bloğunu görsel olarak kontrol edin.	X		
Tüm lastik elemanları görsel olarak kontrol edin.	X		
Yağ seviyesini kontrol edin.	X		
Tüm vida bağlantılarının sağlam bir şekilde oturduğunu kontrol edin.		X	X

Çevrenin Korunması



Ürünler/bataryalar geri dönüşüm yapılabilir, fakat üzerinde çarpı işaretli bir çöp tenekesi işareti olanlar normal evsel atıklarla birlikte çöpe atılmamalıdır. Bataryaları tamamen bitirip ayırın ve mümkünse tüm ışık kaynaklarını üründen ayırın. Üründe bulunan kişisel verilerin silinmesi kullanıcının sorumluluğundadır. Daha sonra atığı, genellikle ücretsiz olarak kabul edecek olan resmi bir atık toplama merkezine veya geri dönüşüm kampanyasına katılan bir bayiye götürün. Ambalajlar, işaretli malzeme koduna göre çöpe atılmalıdır. Kullanım ve güvenlik talimatları ancak ilgili ürün artık kullanılmadığında çöpe atılmalıdır.

Atıkların yönetimiyle ilgili rehberlik için lütfen yerel yönetim biriminize/belediyenize danışın. Daha fazla bilgi için **www.2helpU.com** adresini ziyaret edin ve yukarıdaki QR kodunu tarayın.

ΣΥΜΠΙΕΣΤΗΣ DEWALT POWERSHIFT™ DCPS660

ΠΡΟΕΙΔΟΠΟΙΗΣΗ: Διαβάστε όλες τις προειδοποιήσεις ασφαλείας, τις οδηγίες, τις εικόνες και τις προδιαγραφές στο παρόν εγχειρίδιο, καθώς και τις ενότητες σχετικά με μπαταρίες και φορτιστές που παρέχονται στο αρχικό εγχειρίδιο ενός εργαλείου ή το ξεχωριστό εγχειρίδιο Μπαταρίες και Φορτιστές. *Για την απόκτηση εγχειριδίων μπορείτε να επικοινωνήσετε με το τμήμα Εξυπηρέτησης πελατών (ανατρέξτε στο οπισθόφυλλο αυτού του εγχειριδίου).*

Τεχνικά χαρακτηριστικά

		DCPS660
Τύπος		1
Αριθμός χτυπημάτων	χαλ	600–670
Ύψος χτυπήματος	mm	65
Ταχύτητα εργασίας	m/min	14
Δύναμη κρούσης	kN	11,6
Πομπός Bluetooth		
Ζώνη συχνοτήτων Μέγ. ισχύς (EIRP)	MHz mW	2400 0,28
Βάρος (χωρίς μπαταρία)	kg	65

Τιμές θορύβου και/ή κραδασμών (διανυσματικό άθροισμα τριών αξόνων) σύμφωνα με το EN500-4:		
L_{PA} (Επίπεδο ηχητικής πίεσης στο χώρο εργασίας)	dB(A)	94
L_{WA} (Μετρηθείσα στάθμη ηχητικής ισχύος)	dB(A)	105
Αβεβαιότητα K =	dB(A)	3
Τιμή εκπομπών κραδασμών a_h =	m/s²	8,2
Αβεβαιότητα K =	m/s²	1,5

Το επίπεδο εκπομπής κραδασμών και/ή θορύβου που δίνεται σε αυτό το φύλλο πληροφοριών έχει μετρηθεί σύμφωνα με μια τυποποιημένη δοκιμή που παρέχεται στο EN 500-4 και μπορεί να χρησιμοποιηθεί για τη σύγκριση ενός εργαλείου με άλλο. Μπορεί να χρησιμοποιηθεί για μια προκαταρκτική αξιολόγηση της έκθεσης σε κραδασμούς.

⚠ ***ΠΡΟΕΙΔΟΠΟΙΗΣΗ:*** *Το δηλωμένο επίπεδο εκπομπών κραδασμών και/ή θορύβου αντιστοιχεί στις κύριες εφαρμογές του εργαλείου. Ωστόσο, αν το εργαλείο χρησιμοποιηθεί για διαφορετικές εφαρμογές, με διαφορετικά αξεσουάρ ή αν δεν συντηρείται κανονικά, οι εκπομπές κραδασμών και/ή θορύβου μπορεί να διαφέρουν. Αυτό ενδέχεται να αυξήσει σημαντικά το επίπεδο έκθεσης στη συνολική διάρκεια του χρόνου λειτουργίας.*

Μια εκτίμηση του επιπέδου έκθεσης σε κραδασμούς και/ή θόρυβο θα πρέπει να λαμβάνει υπόψη και τους χρόνους που το εργαλείο είναι απενεργοποιημένο, ή λειτουργεί αλλά στην πραγματικότητα δεν εκτελεί εργασία. Αυτό μπορεί να μειώσει σημαντικά το επίπεδο έκθεσης για τη συνολική περίοδο εργασίας.

Προσδιορίστε πρόσθετα μέτρα ασφαλείας για προστασία του χειριστή από τις επιπτώσεις των κραδασμών και/ή του θορύβου, όπως: συντήρηση του εργαλείου και των αξεσουάρ, διατήρηση των χεριών θερμών (αφορά τους κραδασμούς), οργάνωση των σχημάτων εργασίας.

Δήλωση συμμόρφωσης ΕΚ

Οδηγία περί μηχανημάτων και Οδηγία περί ραδιοεξοπλισμού

CE

Δονητικός Συμπιεστής DCPS660

Η DEWALT δηλώνει ότι αυτά τα προϊόντα που περιγράφονται στα ***Τεχνικά χαρακτηριστικά*** συμμορφώνονται με τα 2006/42/ΕΚ και EN62841-1:2015+A11:2022, EN 500-1:2006 + A1:2009, EN 500-4:2011.

Τα προϊόντα αυτά επίσης συμμορφώνονται με την Οδηγία 2014/53/ΕΕ, 2011/65/ΕΕ και 2000/14/ΕΚ Παράρτημα VIII με τη TÜV Rheinland LGA Products GmbH, Tillystraße 2, 90431 Nürnberg, Germany (Γερμανία), Αριθμός κοινοποιημένου φορέα: 0197

Κατηγορία Παράρτημα I: στοιχείο 8

L_{WA} (μετρηθείσα στάθμη ηχητικής ισχύος) 105 dB

L_{WA} (εγγυημένη στάθμη ηχητικής ισχύος) 108 dB

Το πλήρες κείμενο της Δήλωσης συμμόρφωσης ΕΕ μπορείτε να το ζητήσετε από την παρακάτω διεύθυνση ή είναι διαθέσιμο στην ακόλουθη διαδικτυακή διεύθυνση: **www.2helpu.com** (αναζήτηση βάσει του Προϊόντος και του Αριθμού τύπου που αναφέρονται στην πινακίδα ονομασίας).

Για περισσότερες πληροφορίες επικοινωνήστε με τη DEWALT στη διεύθυνση που ακολουθεί ή ανατρέξτε στην πίσω πλευρά του εγχειριδίου.

Ο κάτωθι υπογεγραμμένος είναι υπεύθυνος για τη σύνταξη του τεχνικού φακέλου και κάνει αυτή τη δήλωση για λογαριασμό της DEWALT.



Markus Rompel
Αντιπρόεδρος Τεχνικής Διεύθυνσης, PTE Ευρώπης
DEWALT, Richard-Klinger-Straße 11,
65510, Idstein, Germany (Γερμανία)
12.31.2024

ΠΡΟΕΙΔΟΠΟΙΗΣΗ: *Για να ελαττώσετε τον κίνδυνο τραυματισμού, διαβάστε το εγχειρίδιο χρήσης.*

Ορισμοί: Οδηγίες ασφαλείας

Οι παρακάτω ορισμοί περιγράφουν το επίπεδο σοβαρότητας για κάθε προειδοποιητική λέξη. Παρακαλούμε διαβάστε το εγχειρίδιο και δώστε προσοχή σε αυτά τα σύμβολα.

⚠ ***ΚΙΝΔΥΝΟΣ:*** *Υποδεικνύει μια επικείμενη επικίνδυνη κατάσταση, η οποία, εάν δεν αποφευχθεί,* ***θα*** *προκαλέσει* ***θάνατο ή σοβαρό τραυματισμό****.*

⚠ ***ΠΡΟΕΙΔΟΠΟΙΗΣΗ:*** *Υποδεικνύει μια ενδεχομένως επικίνδυνη κατάσταση, η οποία, εάν δεν αποφευχθεί,* ***θα μπορούσε*** *να προκαλέσει* ***θάνατο ή σοβαρό τραυματισμό****.*

⚠ ***ΠΡΟΣΟΧΗ:*** *Υποδεικνύει μια ενδεχομένως επικίνδυνη κατάσταση, η οποία, εάν δεν αποφευχθεί,* ***ενδέχεται*** *να προκαλέσει* ***τραυματισμό μικρής ή μέτριας σοβαρότητας****.*

ΣΗΜΕΙΩΣΗ: *Υποδεικνύει μια πρακτική που* ***δεν έχει σχέση με προσωπικό τραυματισμό*** *και η οποία, εάν δεν αποφευχθεί,* ***ενδέχεται*** *να προκαλέσει* ***υλική ζημιά****.*

⚠ *Υποδηλώνει κίνδυνο ηλεκτροπληξίας.*

⚠ *Υποδηλώνει κίνδυνο πυρκαγιάς.*

ΓΕΝΙΚΕΣ ΠΡΟΕΙΔΟΠΟΙΗΣΕΙΣ ΑΣΦΑΛΕΙΑΣ ΓΙΑ ΤΑ ΗΛΕΚΤΡΙΚΑ ΕΡΓΑΛΕΙΑ

⚠ ***ΠΡΟΕΙΔΟΠΟΙΗΣΗ: Διαβάστε όλες τις προειδοποιήσεις ασφαλείας, τις οδηγίες, τις απεικονίσεις και τις προδιαγραφές που συνοδεύουν αυτό το ηλεκτρικό εργαλείο.*** *Η μη τήρηση οποιασδήποτε από τις οδηγίες που αναφέρονται πιο κάτω μπορεί να έχει ως αποτέλεσμα ηλεκτροπληξία, πυρκαγιά και/ή σοβαρό τραυματισμό.*

ΔΙΑΤΗΡΗΣΤΕ ΤΙΣ ΠΡΟΕΙΔΟΠΟΙΗΣΕΙΣ ΚΑΙ ΤΙΣ ΟΔΗΓΙΕΣ ΓΙΑ ΜΕΛΛΟΝΤΙΚΗ ΑΝΑΦΟΡΑ

Ο όρος «ηλεκτρικό εργαλείο» σε όλες τις προειδοποιήσεις, αναφέρεται σε εργαλείο που τροφοδοτείται με ρεύμα από το ηλεκτρικό δίκτυο (με καλώδιο) ή σε εργαλείο που λειτουργεί με μπαταρία (ασύρματο).

1) Ασφάλεια χώρου εργασίας

*α) **Διατηρείτε το χώρο εργασίας καθαρό και καλά φωτισμένο.** Οι μη τακτοποιημένοι ή σκοτεινοί χώροι, αποτελούν αιτία ατυχημάτων.*

*β) **Μη λειτουργείτε τα ηλεκτρικά εργαλεία σε εκρηκτικές ατμόσφαιρες, όπως όταν υπάρχουν εύφλεκτα υγρά, αέρια ή σκόνη.** Τα ηλεκτρικά εργαλεία δημιουργούν σπινθήρες που μπορούν να προκαλέσουν ανάφλεξη στη σκόνη ή τις αναθυμιάσεις.*

*γ) **Απομακρύνετε τα παιδιά και άλλα παρευρισκόμενα άτομα όταν χρησιμοποιείτε ένα ηλεκτρικό εργαλείο.** Η απόσπαση της προσοχής σας μπορεί να έχει ως αποτέλεσμα την απώλεια ελέγχου.*

2) Ηλεκτρική ασφάλεια

*α) **Τα βύσματα των ηλεκτρικών εργαλείων πρέπει να ταιριάζουν με τις πρίζες. Μην τροποποιείτε ποτέ το βύσμα με οποιονδήποτε τρόπο. Μη χρησιμοποιείτε τυχόν βύσματα προσαρμογέα με γειωμένα (με γείωση εδάφους) ηλεκτρικά εργαλεία.** Με μη τροποποιημένα βύσματα και κατάλληλες πρίζες ελαττώνεται ο κίνδυνος ηλεκτροπληξίας.*

*β) **Αποφεύγετε την επαφή του σώματός σας με γειωμένες επιφάνειες όπως σωλήνες, καλοριφέρ, εστίες κουζινών και ψυγεία.** Ο κίνδυνος ηλεκτροπληξίας αυξάνεται όταν το σώμα σας είναι γειωμένο.*

*γ) **Μην εκθέτετε τα ηλεκτρικά εργαλεία στη βροχή ή σε συνθήκες υγρασίας.** Η είσοδος νερού σε ηλεκτρικό εργαλείο αυξάνει τον κίνδυνο ηλεκτροπληξίας.*

*δ) **Μην καταπονείτε υπερβολικά το καλώδιο. Μη χρησιμοποιείτε ποτέ το καλώδιο για τη μεταφορά, το τράβηγμα ή την αποσύνδεση του ηλεκτρικού εργαλείου. Κρατήστε το καλώδιο μακριά από θερμότητα, λάδι, αιχμηρές ακμές και κινούμενα μέρη.** Καλώδια που έχουν υποστεί ζημιά ή περιπλεγμένα καλώδια αυξάνουν τον κίνδυνο ηλεκτροπληξίας.*

*ε) **Όταν χρησιμοποιείτε ένα ηλεκτρικό εργαλείο σε εξωτερικό χώρο, να χρησιμοποιείτε μόνο καλώδια προέκτασης που είναι κατάλληλα για χρήση σε εξωτερικό χώρο.** Η χρήση καλωδίου κατάλληλου για χρήση σε εξωτερικό χώρο ελαττώνει τον κίνδυνο ηλεκτροπληξίας.*

*ζ) **Εάν είναι αναπόφευκτη η λειτουργία ηλεκτρικού εργαλείου σε χώρο με υψηλή υγρασία, χρησιμοποιήστε παροχή ηλεκτροδότησης με προστασία από ρεύματα διαρροής (RCD).** Η χρήση μιας διάταξης RCD ελαττώνει τον κίνδυνο ηλεκτροπληξίας.*

3) Προσωπική ασφάλεια

*α) **Παραμείνετε σε εγρήγορση, προσέχετε τι κάνετε και χρησιμοποιείτε την κοινή λογική κατά τη χρήση ενός ηλεκτρικού εργαλείου. Μη χρησιμοποιείτε οποιοδήποτε ηλεκτρικό εργαλείο εάν είστε κουρασμένος(-η) ή υπό την επήρεια ναρκωτικών, αλκοόλ ή φαρμακευτικής αγωγής.** Μια μόνο στιγμή απόσπασης της προσοχής σας καθώς χειρίζεστε ηλεκτρικά εργαλεία, μπορεί να προκαλέσει σοβαρό προσωπικό τραυματισμό.*

*β) **Χρησιμοποιείτε ατομικό προστατευτικό εξοπλισμό. Να φοράτε πάντοτε προστατευτικά γυαλιά.** Η χρήση προστατευτικού εξοπλισμού όπως μάσκας για τη σκόνη, αντιολισθητικών υποδημάτων, κράνους ή προστατευτικών ακουστικών για τις ανάλογες συνθήκες, θα ελαττώσει τους προσωπικούς τραυματισμούς.*

*γ) **Αποτρέψτε τυχόν ακούσια εκκίνηση του εργαλείου. Βεβαιωθείτε ότι ο διακόπτης βρίσκεται στη θέση Off προτού συνδέσετε το εργαλείο στην πρίζα ή/και στην μπαταρία, καθώς και προτού σηκώσετε ή μεταφέρετε το εργαλείο.** Η μεταφορά ηλεκτρικών εργαλείων με το δάκτυλό σας στο διακόπτη ή η σύνδεση στην πρίζα εργαλείων με το διακόπτη στη θέση On ενέχουν κίνδυνο ατυχήματος.*

*δ) **Αφαιρέστε οποιοδήποτε κλειδί ή ρυθμιστικό κλειδί προτού ενεργοποιήσετε το ηλεκτρικό εργαλείο.** Ένα κλειδί ή ρυθμιστικό κλειδί που έχει αφεθεί προσαρτημένο σε κινητό τμήμα του ηλεκτρικού εργαλείου, μπορεί να προκαλέσει προσωπικό τραυματισμό.*

*ε) **Μην προσπαθήσετε να φτάσετε απομακρυσμένα σημεία. Φροντίστε να έχετε πάντοτε την κατάλληλη στάση και να διατηρείτε την ισορροπία σας.** Κατ' αυτόν τον τρόπο θα έχετε καλύτερο έλεγχο του εργαλείου σε απροσδόκητες καταστάσεις.*

*ζ) **Να είστε ντυμένοι κατάλληλα. Μην φοράτε φαρδιά ενδύματα ή κοσμήματα. Κρατάτε τα μαλλιά και τα ρούχα σας μακριά από κινούμενα μέρη.** Τα φαρδιά ενδύματα, τα κοσμήματα ή τα μακριά μαλλιά μπορεί να εμπλακούν στα κινούμενα μέρη.*

*η) **Εάν οι συσκευές παρέχονται με σύνδεση συστημάτων αφαίρεσης και συλλογής σκόνης, φροντίστε τα συστήματα αυτά να είναι συνδεδεμένα και να χρησιμοποιούνται κατάλληλα.** Η χρήση συστήματος συλλογής σκόνης μπορεί να ελαττώσει τους κινδύνους που σχετίζονται με τη σκόνη.*

*θ) **Μην αφήνετε την εξοικείωση που έχετε αποκτήσει από τη συχνή χρήση εργαλείων να σας επιτρέψει να εφησυχάσετε και να αγνοείτε τις αρχές ασφαλούς χρήσης των εργαλείων.** Μια απρόσεκτη ενέργεια μπορεί να προκαλέσει βαρύ τραυματισμό μέσα σε κλάσματα του δευτερολέπτου.*

4) Χρήση και φροντίδα των ηλεκτρικών εργαλείων

*α) **Μη ζορίζετε το ηλεκτρικό εργαλείο. Χρησιμοποιείτε το κατάλληλο εργαλείο ανάλογα με την εφαρμογή.** Η εργασία θα πραγματοποιηθεί με καλύτερο και πιο ασφαλή τρόπο όταν*

εκτελείται από το σωστά επιλεγμένο ηλεκτρικό εργαλείο με τον προβλεπόμενο ρυθμό.

β) ***Μη χρησιμοποιείτε το εργαλείο εάν ο διακόπτης δεν μεταβαίνει στις θέσεις On (Ενεργοποίηση) και Off (Απενεργοποίηση).*** *Οποιοδήποτε εργαλείο δεν μπορεί να ελεγχθεί μέσω του διακόπτη του, είναι επικίνδυνο και πρέπει να επισκευαστεί.*

γ) ***Αποσυνδέστε το φις από την πηγή ρεύματος και/ή το πακέτο μπαταρίας, αν είναι αποσπώμενο, από το ηλεκτρικό εργαλείο, πριν διεξάγετε οποιαδήποτε ρύθμιση, αλλαγή εξαρτήματος ή όταν πρόκειται να αποθηκεύσετε το ηλεκτρικό εργαλείο.*** *Αυτού του είδους τα μέτρα ασφαλείας ελαττώνουν τον κίνδυνο τυχαίας θέσης σε λειτουργία του ηλεκτρικού εργαλείου.*

δ) ***Αποθηκεύετε τα ηλεκτρικά εργαλεία που δεν χρησιμοποιείτε μακριά από μέρη όπου μπορούν να τα προσεγγίσουν παιδιά και μην επιτρέπετε τη χρήση του ηλεκτρικού εργαλείου από άτομα που δεν είναι εξοικειωμένα με αυτό ή με τις οδηγίες χρήσης του.*** *Τα ηλεκτρικά εργαλεία είναι επικίνδυνα όταν χρησιμοποιούνται από μη εκπαιδευμένους χειριστές.*

ε) ***Συντηρείτε τα ηλεκτρικά εργαλεία. Ελέγξτε για τυχόν εσφαλμένη ευθυγράμμιση ή ενσφήνωση κινούμενων μερών, για τυχόν θραύση εξαρτημάτων και για τυχόν άλλες καταστάσεις που μπορεί να επηρεάσουν τη λειτουργία του ηλεκτρικού εργαλείου. Εάν το ηλεκτρικό εργαλείο έχει υποστεί ζημιά, φροντίστε για την επισκευή του πριν το χρησιμοποιήσετε.*** *Πολλά ατυχήματα έχουν προκληθεί από ηλεκτρικά εργαλεία που δεν έχουν συντηρηθεί κατάλληλα.*

ζ) ***Διατηρείτε τα εργαλεία κοπής αιχμηρά και καθαρά.*** *Τα κατάλληλα συντηρημένα εργαλεία κοπής με αιχμηρά άκρα κοπής έχουν μικρότερες πιθανότητες λυγίσματος κατά τη λειτουργία και ελέγχονται ευκολότερα.*

η) ***Χρησιμοποιείτε το ηλεκτρικό εργαλείο, τα παρελκόμενα και τα τρυπάνια κ.λπ. σύμφωνα με τις παρούσες οδηγίες, λαμβάνοντας υπόψη τις συνθήκες εργασίας και την εργασία που πρόκειται να πραγματοποιηθεί.*** *Η χρήση ενός ηλεκτρικού εργαλείου για εργασίες διαφορετικές από αυτές για τις οποίες προορίζεται, μπορεί να οδηγήσει σε επικίνδυνη κατάσταση.*

θ) ***Διατηρείτε τις λαβές και τις επιφάνειες κρατήματος στεγνές, καθαρές και απαλλαγμένες από λάδι και γράσο.*** *Οι ολισθηρές λαβές και επιφάνειες κρατήματος δεν επιτρέπουν τον ασφαλή χειρισμό και έλεγχο του εργαλείου σε μη αναμενόμενες καταστάσεις.*

5) Χρήση και φροντίδα των εργαλείων με μπαταρία

α) ***Επαναφορτίζετε μόνο με το φορτιστή που καθορίζεται από τον κατασκευαστή.*** *Φορτιστής που είναι κατάλληλος για έναν τύπο μπαταριών, μπορεί να ενέχει κίνδυνο πυρκαγιάς όταν χρησιμοποιείται με άλλο τύπο μπαταριών.*

β) ***Χρησιμοποιείτε τα ηλεκτρικά εργαλεία μόνο με τις ειδικά καθορισμένες μπαταρίες.*** *Η χρήση μπαταριών άλλου τύπου ενέχει κίνδυνο τραυματισμού και πυρκαγιάς.*

γ) ***Όταν η μπαταρία δεν χρησιμοποιείται, διατηρείτε την μακριά από άλλα μεταλλικά αντικείμενα, όπως συνδετήρες, νομίσματα, κλειδιά, καρφιά, βίδες ή άλλα μικρά μεταλλικά αντικείμενα που μπορεί να προκαλέσουν ηλεκτρική επαφή μεταξύ των δύο ακροδεκτών της μπαταρίας.*** *Η βραχυκύκλωση των ακροδεκτών της μπαταρίας μπορεί να προκαλέσει εγκαύματα ή και πυρκαγιά.*

δ) ***Κάτω από συνθήκες κακομεταχείρισης, μπορεί να εκτοξευτεί υγρό από τη μπαταρία. Αποφύγετε την επαφή με το υγρό αυτό. Εάν έλθετε σε επαφή κατά λάθος, ξεπλύνετε με άφθονο νερό. Σε περίπτωση που το υγρό έλθει σε επαφή με τα μάτια σας, ζητήστε ιατρική βοήθεια.*** *Το υγρό που εκτοξεύεται από τη μπαταρία μπορεί να προκαλέσει ερεθισμούς ή εγκαύματα.*

ε) ***Μη χρησιμοποιήσετε πακέτο μπαταρίας ή εργαλείο που έχει υποστεί ζημιά ή τροποποίηση.*** *Οι μπαταρίες που έχουν υποστεί ζημιά ή τροποποίηση μπορεί να έχουν απρόβλεπτη συμπεριφορά, με αποτέλεσμα φωτιά, έκρηξη ή κίνδυνο τραυματισμού.*

ζ) ***Μην εκθέσετε ένα πακέτο μπαταρίας ή εργαλείο σε φωτιά ή υπερβολική θερμοκρασία.*** *Η έκθεση σε φωτιά ή σε θερμοκρασία πάνω από 130 °C μπορεί να προκαλέσει έκρηξη.*

η) ***Τηρείτε όλες τις οδηγίες φόρτισης και μη φορτίζετε το πακέτο μπαταρίας ή το εργαλείο εκτός των ορίων θερμοκρασίας που ορίζονται στις προδιαγραφές.*** *Η ακατάλληλη φόρτιση ή η φόρτιση σε θερμοκρασίες εκτός των προβλεπόμενων ορίων μπορεί να προξενήσει ζημιά στην μπαταρία και να αυξήσει τον κίνδυνο φωτιάς.*

6) Συντήρηση (Σέρβις)

α) ***Φροντίζετε η συντήρηση του ηλεκτρικού εργαλείου να πραγματοποιείται από πιστοποιημένο για επισκευές άτομο, με τη χρήση μόνο πανομοιότυπων ανταλλακτικών.*** *Κατ' αυτό τον τρόπο εξασφαλίζεται η ασφάλεια του ηλεκτρικού εργαλείου.*

β) ***Ποτέ μην κάνετε σέρβις σε πακέτα μπαταριών που έχουν υποστεί ζημιά.*** *Το σέρβις των πακέτων μπαταριών πρέπει να γίνεται μόνο από τον κατασκευαστή ή από εξουσιοδοτημένους παρόχους σέρβις.*

Οδηγίες ασφαλείας για συμπιεστές

- *Το μηχάνημα πρέπει να τίθεται σε λειτουργία μόνο όταν το μηχάνημα είναι κατάλληλο για την κατάσταση στο εργοτάξιο, ιδιαίτερα για τη σταθερότητα, την κατάσταση της επιφάνειας ή οποιοδήποτε έδαφος που θα μπορούσε να σπάσει (π.χ. σε μια γέφυρα).*
- *Μη χρησιμοποιείτε το μηχάνημα σε περιοχές όπου μπορεί να καταστραφεί κρυμμένος σωλήνας αερίου/νερού ή ηλεκτρικό καλώδιο.*
- *Προσοχή σε επικλινείς επιχώσεις! Κίνδυνος ολίσθησης από υλικό κύλισης και λείες επιφάνειες.*
- *Δώστε ιδιαίτερη προσοχή στα πλευρικά τοιχώματα των τάφρων και των κοιλωμάτων για να διασφαλίσετε ότι είναι σταθερά και δεν καταρρέουν λόγω κραδασμών. Κίνδυνος διαρροής!*
- *Εάν το μηχάνημα αφεθεί χωρίς επιτήρηση, το μηχάνημα πρέπει να κλειδωθεί έναντι μη εξουσιοδοτημένης χρήσης αφαιρώντας την μπαταρία ή κλειδώνοντας τον διακόπτη λειτουργίας (Εικ.G). Επιπλέον, το μηχάνημα θα πρέπει να τοποθετείται σε σταθερή θέση ασφαλισμένη έναντι κλίσης.*
- *Αποκλείστε τον χώρο εργασίας και κρατήστε μακριά μη εξουσιοδοτημένα άτομα. Υπάρχει κίνδυνος τραυματισμού!*
- *Οι χειριστές αυτού του μηχανήματος πρέπει να διασφαλίζουν ότι τα άτομα στην περιοχή εργασίας διατηρούν ελάχιστη απόσταση δύο μέτρων από το μηχάνημα κατά τη διάρκεια της λειτουργίας του*
- *Δεν πρέπει να μεταφέρεται το βάρος του μηχανήματος μόνο από ένα άτομο.*

⚠ ***ΠΡΟΕΙΔΟΠΟΙΗΣΗ:*** *Ο εκτεθειμένος κινητήρας του συμπιεστή μπορεί να θερμανθεί πολύ κατά τη χρήση. Μην αγγίζετε καυτές επιφάνειες με απροστάτευτο δέρμα.*

• *Το μηχάνημα περιέχει λάδι. Εάν διαπιστωθεί διαρροή λαδιού, σταματήστε να εργάζεστε και μεταφέρετε το μηχάνημα σε ένα κέντρο σέρβις για επισκευή.*

• *Δεν πρέπει να επιτρέπεται η διείσδυση λαδιού στο έδαφος· αντικείμενα που έχουν μολυνθεί με λάδι πρέπει να απορρίπτονται με τρόπο φιλικό προς το περιβάλλον.*

Μετατροπές και αλλαγές στο μηχάνημα

Για λόγους ασφαλείας, δεν επιτρέπονται μη εξουσιοδοτημένες αλλαγές στο μηχάνημα.

Τα γνήσια ανταλλακτικά και αξεσουάρ έχουν σχεδιαστεί ειδικά για το μηχάνημα. Θα πρέπει να έχετε υπόψη σας ότι ανταλλακτικά και ειδικός εξοπλισμός που δεν παρέχονται από την DEWALT δεν είναι εγκεκριμένα από την DEWALT. Η εγκατάσταση και/ή η χρήση τέτοιων προϊόντων μπορεί να επηρεάσει επίσης την ενεργητική και/ή παθητική ασφάλεια.

Ο κατασκευαστής αποποιείται κάθε ευθύνη για οποιαδήποτε ζημιά προκληθεί από τη χρήση μη γνήσιων ανταλλακτικών ή ειδικού εξοπλισμού.

Σημάνσεις πάνω στο εργαλείο

Στο εργαλείο εμφανίζονται τα εξής εικονογράμματα:


Διαβάστε το εγχειρίδιο οδηγιών πριν τη χρήση.


Φοράτε προστατευτικά ακοής.


Φοράτε προστασία ματιών


Φοράτε υποδήματα ασφαλείας


Μην τοποθετείτε τα χέρια σας μέσα στην περιοχή αυτή


Σημείο ανύψωσης.


Κίνδυνος σύνθλιψης.


Μην ψεκάζετε με νερό υψηλής πίεσης.


Καυτές επιφάνειες


Μπαταρία DEWALT POWERSHIFT™

Υπολειπόμενοι κίνδυνοι

Αυτό το μηχάνημα DEWALT έχει σχεδιαστεί σύμφωνα με την τρέχουσα τεχνολογία αιχμής και όλους του εφαρμόσιμους κανόνες της τεχνολογίας. Ωστόσο, αυτό το μηχάνημα μπορεί παρ' όλα αυτά να αποτελέσει κίνδυνο για ανθρώπους και εξοπλισμό αν:

- *δεν χρησιμοποιείται όπως προβλέπεται.*
- *δεν χρησιμοποιείται από κατάλληλα εκπαιδευμένο προσωπικό.*
- *έχει υποβληθεί σε ακατάλληλη τροποποίηση ή μετατροπή.*
- *αγνοήθηκαν οι κανονισμοί ασφαλείας.*

Επομένως, όλοι όσοι εμπλέκονται στη λειτουργία, συντήρηση ή επισκευή του μηχανήματος πρέπει να διαβάσουν και να τηρούν το εγχειρίδιο οδηγιών και ειδικά τους κανονισμούς ασφαλείας. Αυτό πρέπει να επιβεβαιώνεται από την εταιρεία λειτουργίας με υπογραφές όπως χρειάζεται.

Προειδοποιήσεις για μπαταρίες τύπου κουμπιού ή κέρματος

⚠ *ΠΡΟΕΙΔΟΠΟΙΗΣΗ*	
• **ΚΙΝΔΥΝΟΣ ΚΑΤΑΠΟΣΗΣ:** Το προϊόν αυτό περιέχει μπαταρία τύπου κουμπιού ή κέρματος. • **ΘΑΝΑΤΟΣ** ή σοβαρός τραυματισμός μπορεί να προκληθεί σε περίπτωση κατάποσης. • Η κατάποση μιας μπαταρίας τύπου κουμπιού ή κέρματος μπορεί να προκαλέσει **Εσωτερικά Χημικά Εγκαύματα** ακόμα και σε μόλις **2 ώρες**. • **ΦΥΛΑΣΣΕΤΕ** νέες και χρησιμοποιημένες μπαταρίες **ΜΑΚΡΙΑ ΑΠΟ ΠΑΙΔΙΑ.** • **Ζητήστε άμεσα ιατρική φροντίδα** αν υπάρχει υποψία κατάποσης μιας μπαταρίας ή εισαγωγής της σε οποιοδήποτε μέρος του σώματος.	

Αφαιρείτε και ανακυκλώνετε άμεσα ή απορρίπτετε τις χρησιμοποιημένες μπαταρίες σύμφωνα με τους τοπικούς κανονισμούς και φυλάσσετέ τις μακριά από παιδιά. ΜΗΝ απορρίπτετε μπαταρίες στα οικιακά απορρίμματα και μην τις καίτε. Ακόμα και οι χρησιμοποιημένες μπαταρίες μπορούν να προκαλέσουν σοβαρότατο τραυματισμό ή θάνατο. Ζητήστε επαγγελματική ιατρική φροντίδα για πληροφορίες σχετικά με την αγωγή. Το εργαλείο χρησιμοποιεί μια μπαταρία τύπου CR2450 ονομαστικής τάσης 3V.Δεν πρέπει να επαναφορτίζετε μη επαναφορτιζόμενες μπαταρίες. Μην προβαίνετε σε βεβιασμένη αποφόρτιση, επαναφόρτιση, απροσυναρμολόγηση, θέρμανση πάνω από τους 60 °C, ούτε σε καύση. Αν το κάνετε αυτό, το αποτέλεσμα μπορεί να είναι τραυματισμός λόγω εκτόνωσης αερίων, διαρροής ή έκρηξης που επιφέρει χημικά εγκαύματα. Βεβαιωθείτε ότι οι μπαταρίες έχουν εγκατασταθεί σωστά σύμφωνα με την πολικότητα (+ και -). Μη χρησιμοποιείτε μαζί παλιές και νέες μπαταρίες ή μπαταρίες διαφορετικών τύπων, όπως αλκαλικές, άνθρακα-ψευδαργύρου ή επαναφορτιζόμενες μπαταρίες. Αφαιρείτε και ανακυκλώνετε άμεσα ή απορρίπτετε σύμφωνα με τους τοπικούς κανονισμούς τις μπαταρίες από εξοπλισμό που δεν έχει χρησιμοποιηθεί για μεγάλο χρονικό διάστημα. Πάντα ασφαλίζετε πλήρως το διαμέρισμα μπαταριών. Αν το διαμέρισμα μπαταριών δεν κλείνει καλά, σταματήστε τη χρήση του προϊόντος, αφαιρέστε τις μπαταρίες και φυλάξτε τις μακριά από παιδιά.

Τύπος μπαταρίας

Επιτρέπεται να χρησιμοποιούνται αυτά τα πακέτα μπαταριών:

Μπαταρία	(kg)
DCBPS0554	5,3

Ο προσαρμογέας DCAFVPS DEWALT FLEXVOLT® προς DEWALT POWERSHIFT™ ** μπορεί να χρησιμοποιείται και με τα εξής πακέτα μπαταριών:

Μπαταρία	(kg) Μπαταρία και τροφοδοτικό
DCB546	2,78
DCB547/G	3,16
DCB548	3,16
DCB549	3,90

**Ο προσαρμογέας DCAFVPS DEWALT FLEXVOLT® προς DEWALT POWERSHIFT™ δεν διατίθεται για πώληση ή χρήση στη Γερμανία.

Περιεχόμενα συσκευασίας

Η συσκευασία περιέχει:

1 Συμπιεστής

1 Εγχειρίδιο οδηγιών

• *Ελέγξτε για ζημιές στο εργαλείο, τα εξαρτήματα ή τα αξεσουάρ του, που μπορεί να προέκυψαν κατά τη μεταφορά.*

Θέση κωδικού ημερομηνίας (Εικ. [Fig.] A)

Ο κωδικός ημερομηνίας παραγωγής **27** αποτελείται από έναν 4ψήφιο αριθμό έτους ακολουθούμενο από έναν 2ψήφιο αριθμό εβδομάδας και έχει ως τελική επέκταση έναν 2ψήφιο κωδικό εργοστασίου.

Περιγραφή (Εικ. A)

⚠ ***ΠΡΟΕΙΔΟΠΟΙΗΣΗ:*** *Ποτέ μην τροποποιήσετε το ηλεκτρικό εργαλείο ή οποιοδήποτε μέρος του. Θα μπορούσε να προκύψει ζημιά ή τραυματισμός.*

1 Μπαταρία
2 Κουμπί απελευθέρωσης μπαταρίας
3 Λαβή
4 Διακόπτης ON διπλής ενέργειας
5 Διακόπτης OFF
6 Χαμηλή ταχύτητα (χελώνα)
7 Υψηλή ταχύτητα (λαγός)
8 Λαβή μεταφοράς
9 Ειδικό σημείο ανύψωσης
10 Πόδι συμπίεσης
11 Ρολό

Προβλεπόμενη χρήση

Ο συμπιεστήςDCPS660 DEWALT POWERSHIFT™ Rammer είναι μια αξιόπιστη επαγγελματική συσκευή συμπίεσης χάρη στον σταθερό, στιβαρό σχεδιασμό της.

Το μηχάνημα πρέπει να χρησιμοποιείται μόνο για:

• Συμπίεση του εδάφους.
• Εργασίες επισκευής εδάφους
• Πλακόστρωση μονοπατιών.
• Εργασία σε τάφρους ή αυλάκια.
• Πλήρωση και συμπίεση πρανών αυτοκινητόδρομου.

Ο χειρισμός του συμπιεστή επιτρέπεται μόνο σε καταρτισμένα άτομα που είναι εξοικειωμένα με την προβλεπόμενη χρήση αυτού του μηχανήματος.

ΜΗΝ εργαστείτε σε σκυρόδεμα ή σκληρυμένες επιφάνειες.

ΜΗΝ χρησιμοποιήσετε σε υγρές συνθήκες ή παρουσία εύφλεκτων υγρών ή αερίων.

ΜΗΝ αφήνετε παιδιά να έρθουν σε επαφή με το εργαλείο. Απαιτείται επίβλεψη όταν το εργαλείο το χρησιμοποιούν άπειροι χρήστες.

• **Μικρά παιδιά και εξασθενημένα άτομα.** Αυτό το μηχάνημα δεν προορίζεται για χρήση από μικρά παιδιά ή άτομα με αναπηρία χωρίς επίβλεψη.

• Το προϊόν αυτό δεν προορίζεται για χρήση από άτομα (περιλαμβανομένων παιδιών) που έχουν μειωμένες σωματικές, αισθητηριακές ή διανοητικές ικανότητες, έλλειψη εμπειρίας, γνώσης ή δεξιοτήτων, εκτός αν τα άτομα αυτά βρίσκονται υπό την επίβλεψη ατόμου υπεύθυνου για την ασφάλειά τους. Ο χειριστής θα πρέπει να έχει την ικανότητα να συγκρατεί και να ελέγχει τον συμπιεστή στη θέση του και σε ανισόπεδο ή κεκλιμένο έδαφος. Τα παιδιά δεν πρέπει να μένουν ποτέ μόνα τους με αυτό το προϊόν.

ΣΥΝΑΡΜΟΛΟΓΗΣΗ ΚΑΙ ΡΥΘΜΙΣΕΙΣ

⚠ ***ΠΡΟΕΙΔΟΠΟΙΗΣΗ: Για να ελαττώσετε τον κίνδυνο σοβαρού προσωπικού τραυματισμού, απενεργοποιείτε το εργαλείο και αποσυνδέετε την μπαταρία πριν από την πραγματοποίηση τυχόν ρυθμίσεων ή την τοποθέτηση/ αφαίρεση προσαρτημάτων ή παρελκόμενων.*** *Η τυχαία εκκίνηση μπορεί να προκαλέσει τραυματισμό.*

⚠ ***ΠΡΟΕΙΔΟΠΟΙΗΣΗ:*** *Χρησιμοποιείτε μόνο σετ μπαταριών και φορτιστές της DEWALT.*

⚠ ***ΚΙΝΔΥΝΟΣ:*** *Η παράλειψη τήρησης αυτού του εγχειριδίου και όλων των οδηγιών ασφαλείας που περιέχει μπορεί να οδηγήσει σε θάνατο, τραυματισμό ή υλικές ζημιές. Διαβάστε προσεκτικά και ακολουθήστε αυτό το εγχειρίδιο, ειδικά τις οδηγίες ασφαλείας.*

⚠ ***ΚΙΝΔΥΝΟΣ:*** *Η παράλειψη τήρησης των παρακάτω οδηγιών μπορεί να οδηγήσει σε θάνατο, τραυματισμό ή υλικές ζημιές. Η παράλειψη τήρησης των παρακάτω οδηγιών μπορεί να οδηγήσει σε υπερθέρμανση, πυρκαγιά, έκρηξη, έκρηξη ή ηλεκτροπληξία.*

⚠ ***ΠΡΟΕΙΔΟΠΟΙΗΣΗ:*** *Η παράλειψη χρήσης ατομικού προστατευτικού εξοπλισμού (ΜΑΠ) ή η χρήση ακατάλληλου εξοπλισμού μπορεί να βλάψει την υγεία ή να προκαλέσει τραυματισμό. Ο εξοπλισμός ατομικής προστασίας περιλαμβάνει:προστασία ματιών, προστασία ακοής, προστατευτικά παπούτσια, γάντια εργασίας και αναπνευστική προστασία.*

Προσδιορίστε και προετοιμάστε τον σωστό ατομικό εξοπλισμό προστασίας για την εργασία. Χρησιμοποιείτε μόνο ατομικό εξοπλισμό προστασίας που είναι σε καλή κατάσταση και προσφέρει αποτελεσματική προστασία. Προσαρμόστε τον ατομικό εξοπλισμό προστασίας στο άτομο που τον χρησιμοποιεί, για παράδειγμα στο σωματικό μέγεθος του ατόμου.

Πριν ξεκινήσετε το μηχάνημα, εξοικειωθείτε με τα στοιχεία λειτουργίας και ελέγχου και τον τρόπο λειτουργίας του μηχανήματος και του χώρου εργασίας.

Τοποθετήστε το μηχάνημα σε επίπεδη επιφάνεια.

• Έλεγχος:

- στάθμη λαδιού μέσω του ματιού επιθεώρησης. Ανατρέξτε στον***Έλεγχο της στάθμης λαδιού*** για οδηγίες.
- στο μηχάνημα για τυχόν εμφανή ελαττώματα.
- φυσούνες για ζημιές και διαρροές.
- βιδωτές συνδέσεις για στεγανότητα.
- όλες τις προστατευτικές διατάξεις είναι καλά στη θέση τους.
- τα στοιχεία ελέγχου λειτουργούν σωστά.
- συνθήκες του κινητήρα και του μηχανήματος.
- ότι το μηχάνημα είναι χωρίς λιπαρά και εύφλεκτα υλικά.
- όλες οι λαβές για να βεβαιωθείτε ότι είναι χωρίς από γράσο, λάδια, καύσιμα, βρωμιά, χιόνι και πάγο.

Χρησιμοποιείτε μόνο μηχανήματα που έχουν συντηρηθεί τακτικά και είναι χωρίς ελαττώματα.

Ρύθμιση του ύψους εργασίας (Εικ. A, C)

Η τοποθέτηση της λαβής εκτός της βέλτιστης θέσης μπορεί να αυξήσει τη δόνηση χειριού/βραχίονα. Αυτό πρέπει να λαμβάνεται υπόψη κατά τον προσδιορισμό της περιόδου έκθεσης.

- Χαλαρώστε τις βίδες **12** αρκετά ώστε το στήριγμα να κινείται πάνω-κάτω. Μην τις βγάλετε τελείως.
- Ρυθμίστε το ύψος εργασίας σηκώνοντας ή χαμηλώνοντας τη λαβή **3**.
- Σφίξτε τις βίδες **12**.

Τοποθέτηση και αφαίρεση του πακέτου μπαταριών (Εικ. B)

⚠ ***ΠΡΟΕΙΔΟΠΟΙΗΣΗ:*** *Βεβαιωθείτε ότι το εργαλείο βρίσκεται σε απενεργοποιημένη θέση πριν εισάγετε το πακέτο μπαταριών.*
ΣΗΜΕΙΩΣΗ: Για τα καλύτερα αποτελέσματα, διασφαλίζετε ότι το πακέτο μπαταριών που χρησιμοποιείτε είναι πλήρως φορτισμένο.

Για να τοποθετήσετε το πακέτο μπαταριών στο εργαλείο

1. Ευθυγραμμίστε το πακέτο μπαταριών **1** με τις ράγες.
2. Εισάγετε το πακέτο μπαταριών έως ότου εδράσει σταθερά μέσα στο εργαλείο και βεβαιωθείτε ότι ακούτε την ασφάλιση να ασφαλίζει στη θέση της.

Για να αφαιρέσετε το πακέτο μπαταριών από το εργαλείο

1. Πατήστε το κουμπί απελευθέρωσης μπαταρίας **2** και τραβήξτε σταθερά έξω το πακέτο μπαταριών.
2. Τοποθετήστε το πακέτο μπαταριών μέσα στον φορτιστή όπως περιγράφεται στο εγχειρίδιο μπαταρίας/φορτιστή.

Ένδειξη επιπέδου φόρτισης πακέτων μπαταριών (Εικ. B)

Ορισμένα πακέτα μπαταριών DEWALT περιλαμβάνουν μια ένδειξη **26** επιπέδου φόρτισης που αποτελείται από τρεις πράσινες λυχνίες LED οι οποίες υποδηλώνουν το επίπεδο φόρτισης που απομένει στο πακέτο μπαταριών.

Για να ενεργοποιήσετε την ένδειξη επιπέδου φόρτισης, πατήστε και κρατήστε πατημένο το κουμπί ένδειξης επιπέδου φόρτισης. Θα ανάψει ένας συνδυασμός των τριών πράσινων λυχνιών LED που είναι ενδεικτικός του επιπέδου του φορτίου που απομένει. Όταν το επίπεδο φόρτισης στην μπαταρία είναι κάτω από το χρησιμοποιήσιμο όριο, η ένδειξη επιπέδου φόρτισης δεν θα ανάβει και η μπαταρία θα χρειαστεί να επαναφορτιστεί.

ΣΗΜΕΙΩΣΗ: Η ένδειξη επιπέδου φόρτισης αποτελεί απλά μια προσεγγιστική ένδειξη του επιπέδου φόρτισης που έχει απομείνει στο πακέτο μπαταριών. Δεν δείχνει τη λειτουργικότητα του εργαλείου και υπόκειται σε μεταβολές βάσει των εξαρτημάτων του προϊόντος, της θερμοκρασίας και της εφαρμογής του τελικού χρήστη.

Διακόπτης διπλής ενέργειας ON/OFF (Εικ. A, D)

⚠ ***ΠΡΟΕΙΔΟΠΟΙΗΣΗ:*** *Κάθε φορά που το μηχάνημα λειτουργεί, κρατήστε και τα δύο χέρια σταθερά πάνω στο μηχάνημα.*

- Για να ενεργοποιήσετε το μηχάνημα, πατήστε τον διακόπτη διπλής ενέργειας ON **4** προς τα εμπρός και μετά προς τα κάτω. Μπορεί να χρειαστούν έως και πέντε δευτερόλεπτα για να εκκινήσει το μηχάνημα μόλις εμπλακεί ο διακόπτης διπλής ενέργειας.
- Για να απενεργοποιήσετε το μηχάνημα, πατήστε τον διακόπτη OFF **5**. Μόλις σβήσει το μηχάνημα, μπορεί να χρειαστεί λίγος χρόνος για να ηρεμήσει. Ο χρήστης θα πρέπει να περιμένει ένα σύντομο χρονικό διάστημα πριν ενεργοποιήσει ξανά το μηχάνημα.

Έλεγχοι ταχύτητας (Εικ.A, D)

Η ταχύτητα του μηχανήματος μπορεί να ελεγχθεί από το κουμπί επιλογής ταχύτητας.

Πατώντας το κουμπί υψηλής ταχύτητας (λαγός) **7** αυξάνετε την ταχύτητα του μηχανήματος. Πατώντας το κουμπί χαμηλής ταχύτητας (χελώνα) **6** μειώνετε την ταχύτητα του μηχανήματος.

Ο πίνακας ελέγχου ταχύτητας έχει μια κόκκινη προειδοποίηση LED θερμού κινητήρα **23** στο κέντρο και ένα λευκό LEDένδειξης χαμηλής ταχύτητας **22** στο κουμπί επιλογής ταχύτητας.

Λειτουργία LED	Περιγραφή
Λευκή ενδεικτική λυχνία Χαμηλής ταχύτητας **22** σταθερά αναμμένη	Χαμηλή ταχύτητα ενεργοποιημένη.
Λευκή ενδεικτική λυχνία Χαμηλής ταχύτητας **22** αναβοσβήνει	Το μηχάνημα δεν έχει φθάσει ακόμα την πλήρη ταχύτητα προς τα εμπρός.
Κόκκινη προειδοποίηση Υψηλής θερμοκρασίας κινητήρα **23** σταθερά αναμμένη	Ο κινητήρας έφθασε τη μέγιστη θερμοκρασία λειτουργίας του και απενεργοποιήθηκε αυτόματα. Δώστε στον κινητήρα χρόνο να κρυώσει.
Κόκκινη προειδοποίηση Υψηλής θερμοκρασίας κινητήρα **23** αναβοσβήνει	Το μηχάνημα σηματοδοτεί μια βλάβη που θα μπορούσε να έχει ως συνέπεια καταστροφική βλάβη του κινητήρα. Απενεργοποιήστε το μηχάνημα και παραδώστε το σε έναν εξουσιοδοτημένο αντιπρόσωπο επισκευών της DEWALT.

ΛΕΙΤΟΥΡΓΙΑ

Οδηγίες χρήσης

⚠ ***ΠΡΟΕΙΔΟΠΟΙΗΣΗ:*** *Τηρείτε πάντοτε τις οδηγίες ασφαλείας και τους ισχύοντες κανονισμούς.*

⚠ ***ΠΡΟΕΙΔΟΠΟΙΗΣΗ: Για να ελαττώσετε τον κίνδυνο σοβαρού προσωπικού τραυματισμού, απενεργοποιείτε το εργαλείο και αποσυνδέετε την μπαταρία πριν από την πραγματοποίηση τυχόν ρυθμίσεων ή την τοποθέτηση/αφαίρεση προσαρτημάτων ή παρελκόμενων.*** *Η τυχαία εκκίνηση μπορεί να προκαλέσει τραυματισμό.*

⚠ ***ΚΙΝΔΥΝΟΣ: Θανάσιμος κίνδυνος από ανατροπή ή ολίσθηση του μηχανήματος.*** *Το ασταθές υλικό, τα ασταθή άκρα και οι ολισθηρές επιφάνειες μπορεί να προκαλέσουν ανατροπή του μηχανήματος. Αυτό μπορεί να προκαλέσει σοβαρότατο τραυματισμό ή θάνατο.*

- *Κινηθείτε προσεκτικά στις πλαγιές και κατευθύνετε πάντα το μηχάνημα προς τα πάνω σε ευθεία κατεύθυνση.*
- *Διατηρείτε επαρκή απόσταση από τα άκρα χαντακιών και αναχώματα.*
- *Αποφύγετε οποιαδήποτε εργασία που απειλεί τη σταθερότητα του μηχανήματος.*

• Κατά τη χρήση ο χειριστής πρέπει οπωσδήποτε να λαμβάνει θέση όπου δεν θα κινδυνέψει σε περίπτωση ανατροπής του μηχανήματος.

• Μη μετακινείτε το μηχάνημα πάνω από σκληρό σκυρόδεμα, σκληρυμένες ασφαλτικές επιφάνειες, παγωμένο έδαφος ή έδαφος που δεν έχει επαρκή φέρουσα ικανότητα.

⚠ ***ΠΡΟΣΟΧΗ: Κίνδυνος ατυχήματος.*** *Το μηχάνημα αρχίζει να μετακινείται αμέσως μετά την εκκίνησή του. Συγκρατείτε σταθερά το μηχάνημα.*

Σωστή τοποθέτηση των χεριών (Εικ. E, F)

⚠ ***ΠΡΟΕΙΔΟΠΟΙΗΣΗ:*** *Για να μειώσετε τον κίνδυνο σοβαρού τραυματισμού,* ***ΠΑΝΤΑ*** *χρησιμοποιείτε τη σωστή τοποθέτηση των χεριών όπως δείχνει η εικόνα.*

⚠ ***ΠΡΟΕΙΔΟΠΟΙΗΣΗ:*** *Για να μειώσετε τον κίνδυνο σοβαρού τραυματισμού,* ***ΠΑΝΤΑ*** *κρατάτε σταθερά το εργαλείο σε αναμονή απότομης αντίδρασης.*

Η σωστή θέση των χεριών απαιτεί και τα δύο χέρια στη λαβή **3**.

Εργασία με τον συμπιεστή (Εικ. E, F)

⚠ ***ΠΡΟΕΙΔΟΠΟΙΗΣΗ:*** *Οδηγήστε το μηχάνημα μόνο με τη λαβή και μην το σηκώνετε κατά τη λειτουργία. Να προσέχετε πάντα το μηχάνημα όταν ο κινητήρας του λειτουργεί.*

⚠ ***ΠΡΟΕΙΔΟΠΟΙΗΣΗ:***

• Κρατήστε τη λαβή σταθερά και με τα δύο χέρια όταν αλλάζετε τρόπο λειτουργίας/ταχύτητα.

• Οδηγήστε το μηχάνημα έτσι ώστε τα χέρια να μην έρχονται σε σταθερά αντικείμενα. κίνδυνος τραυματισμού (Εικ. E, F).

• Οδηγήστε το μηχάνημα έτσι ώστε ο χειριστής να μην μπορεί να συνθλιβεί μεταξύ του μηχανήματος και σκληρών αντικειμένων.

• Ακούστε και παρακολουθήστε για τυχόν μη φυσιολογική κατάσταση του συμπιεστή.

• Μην αφήνετε ποτέ το μηχάνημα και τ οκρατάτε σταθερά όταν ο κινητήρας λειτουργεί.

• Κρατήστε τα πόδια μακριά από την πλάκα συμπίεσης του συμπιεστή.

Η θέση του χειριστή είναι στην κατεύθυνση προς τα εμπρός πίσω από το μηχάνημα. (Εικ. E, F)

• Επιλέξτε υψηλή ταχύτητα για μέγιστη απόδοση.

• Επιλέξτε χαμηλή ταχύτητα για να αυξήσετε τον έλεγχο της μονάδας όταν κάνετε ελιγμούς γύρω από σφιχτά σημεία, π.χ. γύρω από έναν σωλήνα, σε μια γωνία, πάνω από έναν σωλήνα.

• Το ύψος του υλικού που θα συμπιεστεί δεν πρέπει να είναι μεγαλύτερο από αυτό που μπορεί να περάσει ο συμπιεστής.

• Για να έχετε ομοιόμορφη απόδοση λειτουργίας, ανάλογα με την κατάσταση του εδάφους και την πυκνότητα, επιλέξτε χαμηλή ή υψηλή ταχύτητα.

Ρυθμός προώθησης (Εικ. A, D, F)

• Ο ρυθμός προώθησης μπορεί να επηρεαστεί με δύο τρόπους:

• Αλλάζοντας την κλίση:

- Κλίση προς τα εμπρός = προώθηση γρήγορα.
- Κλίση προς τα πίσω = προώθηση αργά.

• Βάζοντας βάρος στη λαβή:

- Χωρίς βάρος = προώθηση αργά.
- Μεγάλο βάρος = προώθηση γρήγορα.

• Εναλλαγή ταχυτήτων από χαμηλή σε υψηλή χρησιμοποιώντας τα κουμπιά χαμηλής ταχύτητας **6** και υψηλής ταχύτητας **7**.

Στάθμευση του συμπιεστή (Εικ. G, H)

• Εάν είναι δυνατόν, σταθμεύστε το μηχάνημα σε επίπεδη, σταθερή επιφάνεια.

• Πριν αφήσετε το μηχάνημα, ασφαλίστε το μηχάνημα για να αποφύγετε την κλίση του ή τοποθετήστε το στην οριζόντια θέση (ΕικΗ).

• Εάν το μηχάνημα αφεθεί χωρίς επιτήρηση, το μηχάνημα πρέπει να κλειδωθεί έναντι μη εξουσιοδοτημένης χρήσης αφαιρώντας την μπαταρία ή κλειδώνοντας τον διακόπτη λειτουργίας (Εικ.G).

Μετά τη χρήση του μηχανήματος

Μετά τη χρήση του μηχανήματος, ενεργήστε ως εξής:

1. Απενεργοποιήστε το μηχάνημα.
2. Τοποθετήστε το μηχάνημα πάνω σε ένα επίπεδο δάπεδο.
3. Αφαιρέστε την μπαταρία από το μηχάνημα. Ανατρέξτε στην ενότητα ***Εισαγωγή και αφαίρεση του πακέτου μπαταριών από το εργαλείο***.
4. Καθαρίστε την μπαταρία με ένα καθαρό, στεγνό πανί.
5. Καθαρίστε τη ράγα μπαταρίας και το μπλοκ ακροδεκτών με ένα καθαρό, στεγνό πανί.
6. Ελέγξτε οπτικά την μπαταρία για ζημιά.
7. Φορτίστε την μπαταρία. Ανατρέξτε στην ενότητα ***Φόρτιση μιας μπαταρίας***.
8. Προστατέψτε το από αθέλητη κίνηση και μη εξουσιοδοτημένη χρήση. Αν το μηχάνημα πρόκειται να παραμείνει χωρίς επίβλεψη, θα πρέπει να ασφαλίζεται έναντι μη εξουσιοδοτημένης χρήσης με ασφάλιση του διακόπτη ON διπλής ενέργειας **4** (Εικ. G)

Μεταφορά και φόρτωση (Εικ. I–K)

⚠ ***ΠΡΟΕΙΔΟΠΟΙΗΣΗ:*** *Το μηχάνημα είναι βαρύ. Μην σηκώνετε μόνο με ένα άτομο.*

⚠ ***ΚΙΝΔΥΝΟΣ:*** *Θανάσιμος κίνδυνος από αναρτημένο φορτίο! Το μηχάνημα είναι βαρύ, 65 κιλά χωρίς μπαταρία. Η ακατάλληλη μεταφορά του μηχανήματος μπορεί να προκαλέσει πτώση του και τραυματισμό ατόμων.*

• Πάντα απενεργοποιείτε τον κινητήρα και αφαιρείτε την μπαταρία κατά τη φόρτωση και μεταφορά.

• Στερεώνετε το μηχάνημα για να μην ανατραπεί ή γλιστρήσει.

• Δεν πρέπει άτομα να πλησιάζουν σε αναρτημένα φορτία ούτε να στέκονται από κάτω ή να ανεβαίνουν πάνω σε αναρτημένα φορτία.

• Βεβαιωθείτε ότι δεν θα τεθεί κανένας άνθρωπος σε κίνδυνο.

• Κατά τη φόρτωση χρησιμοποιείτε μόνο ράμπες που έχουν επαρκή αντοχή και είναι ασφαλείς.

• Το μηχάνημα μπορεί να ταλαντεύεται όταν είναι αναρτημένο.

• Ελέγξτε τα σημεία επαφής (ειδικό σημείο ανύψωσης) πριν από τη χρήση για ζημιές και φθορά. Αντικαθιστάτε άμεσα τα εξαρτήματα που έχουν υποστεί ζημιά.

• Ασφαλίζετε το μηχάνημα έναντι κύλισης ή ολίσθησης και επίσης έναντι ανατροπής.

• Κατά τη φόρτωση, πρόσδεση και ανύψωση του μηχανήματος, πάντα χρησιμοποιείτε τα παρεχόμενα σημεία ανύψωσης.

Για να μεταφέρετε ένα μηχάνημα ή για να το ανυψώσετε με γερανό, ενεργήστε ως εξής:

1. Πάντα αφαιρείτε την μπαταρία, πριν από τη φόρτωση και μεταφορά.
2. Βεβαιωθείτε ότι ο κινητήρας έχει κρυώσει και η μπαταρία έχει αφαιρεθεί.
3. Κρεμάστε το άγκιστρο γερανού **17** από το ειδικό σημείο ανύψωσης **9**.

4. Φορτώστε το μηχάνημα πάνω στο όχημα μεταφοράς.
5. Αφαιρέστε το άγκιστρο γερανού από το ειδικό σημείο ανύψωσης.
6. Στερεώστε το μηχάνημα στα ωτία μεταφοράς με ιμάντες και φορτώστε το σωστά.
7. Στον προορισμό, χαλαρώστε τους κρίκουςtransport μεταφοράς.
8. Συνδέστε τους γάντζους του γερανού στο προβλεπόμενο σημείο ανύψωσης.
9. Ανυψώστε το μηχάνημα με ένα γερανό και ξεφορτώστε το.
10. Τοποθετήστε το μηχάνημα πάνω σε ένα επίπεδο δάπεδο και προετοιμάστε το για λειτουργία.

Μεταφορά σε μικρές αποστάσεις (Εικ. I)

Σε μικρές αποστάσεις, μεταφέρετε τον συμπιεστή χρησιμοποιώντας τον κύλινδρο **11**, με κλειστό τον κινητήρα.

Κρατήστε τον συμπιεστή από τη λαβή μεταφοράς **8** όταν χρησιμοποιείτε τον κύλινδρο για μεταφορά σε μικρές αποστάσεις.

Φόρτωση (Εικ. J)

Για να φορτώσετε τον συμπιεστή, κρεμάστε το άγκιστρο γερανού στο ειδικό σημείο ανύψωσης **9**.

Πρόσδεση του μηχανήματος (Εικ. K)

Αφού φορτώσετε τον συμπιεστή στο όχημα, τοποθετήστε το μηχάνημα στο πλάι και δέστε το από τη λαβή.

Μην δένετε κανένα μέρος του μηχανήματος όπου μπορεί να πιεστούν οι καλωδιώσεις ή τα πλαστικά μέρη.

Αποτελεί υπευθυνότητα του μεταφορέα να επιλέξει κατάλληλες μεθόδους ασφάλισης του προϊόντος.

ΣΥΝΤΗΡΗΣΗ

Το ηλεκτρικό εργαλείο της σχεδιάστηκε για να λειτουργεί επί μεγάλο χρονικό διάστημα με ελάχιστη συντήρηση. Η συνεχής ικανοποιητική λειτουργία εξαρτάται από τη σωστή φροντίδα του εργαλείου και τον τακτικό καθαρισμό.

⚠ ***ΠΡΟΕΙΔΟΠΟΙΗΣΗ: Για να ελαττώσετε τον κίνδυνο σοβαρού προσωπικού τραυματισμού, απενεργοποιείτε το εργαλείο και αποσυνδέετε την μπαταρία πριν από την πραγματοποίηση τυχόν ρυθμίσεων ή την τοποθέτηση/αφαίρεση προσαρτημάτων ή παρελκόμενων.*** *Η τυχαία εκκίνηση μπορεί να προκαλέσει τραυματισμό.*

Ο φορτιστής και το πακέτο μπαταριών δεν επιδέχονται σέρβις.

Ανατρέξτε στο οπισθόφυλλο αυτού του εγχειριδίου για πληροφορίες επικοινωνίας με κέντρο σέρβις, ή επισκεφθείτε τον ιστότοπο **www.2helpu.com**.

Γενικές Πληροφορίες Συντήρησης

- Τηρείτε τους κανονισμούς ασφαλείας!
- Ανατρέξτε στο οπισθόφυλλο αυτού του εγχειριδίου για πληροφορίες επικοινωνίας με κέντρο σέρβις, ή επισκεφθείτε τον ιστότοπο **www.2helpu.com.**
- Μόνο εξειδικευμένα, εξουσιοδοτημένα άτομα μπορούν να πραγματοποιούν επισκευές.
- Σε περίπτωση σφαλμάτων, ανατρέξτε στις οδηγίες ***Χρήσης*** και***Συντήρησης*** για σωστή χρήση και συντήρηση.
- Εάν δεν είναι δυνατός ο εντοπισμός της βλάβης, αναθέστε τις επισκευές σε ένα εξουσιοδοτημένο κέντρο σέρβις της DEWALT.
- Πάντα να ελέγχετε πρώτα τα στοιχεία που είναι εύκολα προσβάσιμα (ασφάλειες, LED κ.λπ.).
- Αποφύγετε την επαφή με περιστρεφόμενα μέρη.
- Εκτελείτε συντήρηση μόνο με σβηστό τον κινητήρα.
- Πριν πραγματοποιήσετε εργασίες συντήρησης, αφαιρέστε την μπαταρία.
- Καθαρίστε τον κινητήρα και το μηχάνημα πριν από τις εργασίες συντήρησης.
- Σταθμεύστε το μηχάνημα σε επίπεδη επιφάνεια και ασφαλίστε το για να αποφύγετε την κύλιση και την ολίσθηση και ασφαλίστε το από την κλίση, κατά προτίμηση σε οριζόντια θέση.
- Βεβαιωθείτε ότι τα λιπαντικά και τα ανταλλακτικά απορρίπτονται με ασφαλή και περιβαλλοντικά αποδεκτό τρόπο.
- Αποφύγετε τα βραχυκυκλώματα στα καλώδια που μεταφέρουν ρεύμα.
- Μετά το πλύσιμο, στεγνώστε τα εξαρτήματα με πεπιεσμένο αέρα για να αποτρέψετε τα ρεύματα ερπυσμού.
- Εάν το μηχάνημα χαλάσει, κρεμάστε μια προειδοποιητική πινακίδα στη λαβή.

Ροπή σύσφιξης (Εικ. C, N, P)

Η ροπή σύσφιξης ελέγχεται με ροπόκλειδα .

ΣΗΜΑΝΤΙΚΟ: Αντικαταστήστε όλα τα αυτοασφαλιζόμενα παξιμάδια μετά από κάθε αποσυναρμολόγηση.

Βιδωτές συνδέσεις (Εικ. C, N, P)

Με τις συσκευές δόνησης, είναι σημαντικό να ελέγχετε κατά διαστήματα τις βιδωτές συνδέσεις για σταθερότητα. Προσοχή στη ροπή σύσφιξης.

Έλεγχος των ελαστικών στοιχείων (Εικ. L)

Ελέγξτε τα ελαστικά προστατευτικά **13** για σκισίματα και σπασίματα, καθώς και για ασφαλή εφαρμογή. Εάν είναι κατεστραμμένα, αντικαταστήστε τα αμέσως.

Έλεγχος στις φυσούνες (Εικ. M)

- Ελέγξτε τις φυσούνες **14** για κατάσταση και ασφαλή εφαρμογή. Αντικαταστήστε αμέσως τις ελαττωματικές φυσούνες.
- Ελέγξτε τα κλιπ στερέωσης **15** για ασφαλή εφαρμογή.

Κεφαλή συμπίεσης (Εικ. N)

Εάν η κεφαλή συμπίεσης **10** φθαρεί, μπορεί να αντικατασταθεί.

1. Χαλαρώστε τα τέσσερα μπουλόνια **24** αριστερόστροφα.
2. Αφαιρέστε τα παξιμάδια **25** και μπουλόνια **24**.
3. Απορρίψτε τα παλιά παξιμάδια.
4. Αποσυνδέστε την φθαρμένη κεφαλή συμπίεσης **10**.
5. Στερεώστε την νέα κεφαλή συμπίεσης στερεώνοντας τα τέσσερα μπουλόνια **24** δεξιόστροφα στην επιθυμητή ροπή με νέα παξιμάδια **25**.

Έλεγχος της στάθμης λαδιού (Εικ. O)

1. Τοποθετήστε τον συμπιεστή σε όρθια θέση.

ΣΗΜΑΝΤΙΚΟ: Αφήστε τον συμπιεστή όρθιο για λίγο, ώστε το λάδι να τρέξει πίσω στο περίβλημα.

2. Καθαρίστε το γυάλινο στοιχείο επιθεώρησης λαδιού **16**.
3. Ελέγξτε τη στάθμη λαδιού.
4. Το λάδι πρέπει να βρίσκεται τουλάχιστον μέχρι το πάνω άκρο του τζαμιού επιθεώρησης. Εάν η στάθμη λαδιού είναι χαμηλή, μην χειριστείτε και μεταφέρετε τον συμπιεστή σε εξουσιοδοτημένο κέντρο σέρβις της DEWALT για αντικατάσταση του λαδιού.

Αποθήκευση

Προετοιμασία για αποθήκευση

Εάν το μηχάνημα πρόκειται να τεθεί εκτός λειτουργίας για μεγάλο χρονικό διάστημα (περισσότερο από έξι εβδομάδες), θα

πρέπει να τοποθετηθεί σταθερά σε μια παλέτα σε μια σταθερή, επίπεδη επιφάνεια.

• Ο χώρος αποθήκευσης πρέπει να είναι στεγνός και προστατευμένος.

• Η θερμοκρασία περιβάλλοντος πρέπει να είναι μεταξύ 0 °C και 45 °C.

• Πριν από την αποθήκευση του μηχανήματος:

- Καθαρίστε το καλά.

- Ελέγξτε για διαρροές και ζημιές και διορθώστε τυχόν προβλήματα.

- Σκεπάστε το με προστατευτικό μουσαμά.

Επαναφορά του μηχανήματος σε υπηρεσία

Πριν επιστρέψετε το μηχάνημα σε υπηρεσία, ελέγξτε το μηχάνημα για:

• διαρροές.

• κάθε άλλη ζημιά.

Ελέγξτε όλες τις βίδες, τα παξιμάδια και τα μπουλόνια για σταθερότητα στη θέση τους και σφίξτε τα αν χρειάζεται.

Καθαρισμός

⚠ ***ΠΡΟΕΙΔΟΠΟΙΗΣΗ:*** *Ηλεκτροπληξία και μηχανικός κίνδυνος. Αφαιρέστε την μπαταρία πριν τις εργασίες καθαρισμού.*

⚠ ***ΠΡΟΕΙΔΟΠΟΙΗΣΗ:*** *Για να εξασφαλίσετε την ασφαλή και αποδοτική λειτουργία της ηλεκτρικής συσκευής, πάντα διατηρείτε τη συσκευή και τα ανοίγματα αερισμού της σε καθαρή κατάσταση.*

⚠ ***ΠΡΟΕΙΔΟΠΟΙΗΣΗ:*** *Ποτέ μη χρησιμοποιήσετε διαλύτες ή άλλα σκληρά χημικά για τον καθαρισμό των μη μεταλλικών εξαρτημάτων του εργαλείου. Τα χημικά αυτά μπορεί να εξασθενήσουν τα υλικά που χρησιμοποιούνται σ΄ αυτά τα εξαρτήματα. Χρησιμοποιείτε ένα πανί που έχετε υγράνει ελαφρά μόνο με νερό και ήπιο απορρυπαντικό. Ποτέ μην αφήσετε οποιοδήποτε υγρό να εισέλθει στο εργαλείο. Ποτέ μη βυθίσετε οποιοδήποτε μέρος του εργαλείου σε υγρό.*

⚠ ***ΠΡΟΕΙΔΟΠΟΙΗΣΗ:*** *Ποτέ μην καθαρίσετε το μηχάνημα με τον κινητήρα σε λειτουργία.*

⚠ ***ΠΡΟΕΙΔΟΠΟΙΗΣΗ:*** *ΜΗΝ επιτρέπετε να πιτσιλιστεί νερό πάνω στη ράγα μπαταρίας και στην περιοχή μπλοκ ακροδεκτών. Σκουπίζετε όλα τα μέρη της διεπαφής μπαταρίας ώστε να είναι στεγνά.*

⚠ ***ΠΡΟΕΙΔΟΠΟΙΗΣΗ:*** *Όταν χρησιμοποιείτε λάστιχο νερού, μην κατευθύνετε το νερό προς ηλεκτρικά εξαρτήματα και καλύπτετέ τα εκ των προτέρων.*

⚠ ***ΠΡΟΕΙΔΟΠΟΙΗΣΗ:*** *Κίνδυνος φωτιάς και έκρηξης που προκαλείται από εύφλεκτα συστατικά. Για τον καθαρισμό μη χρησιμοποιείτε εύφλεκτα ή χημικά δραστικά συστατικά.*

⚠ ***ΕΙΔΟΠΟΙΗΣΗ: Κίνδυνος υλικών ζημιών στο μηχάνημα από νερό υψηλής πίεσης.***

Μπορείτε να καθαρίζετε τα ανοίγματα αερισμού χρησιμοποιώντας μια στεγνή και μαλακή μη μεταλλική βούρτσα και/ή μια κατάλληλη ηλεκτρική συσκευή καθαρισμού με αναρρόφηση. Μη χρησιμοποιείτε νερό ή οποιοδήποτε καθαριστικό διάλυμα. Φοράτε εγκεκριμένη προστασία ματιών και μια εγκεκριμένη μάσκα κατά της σκόνης.

ΣΗΜΑΝΤΙΚΟ: Καθαρίζετε το μηχάνημα καθημερινά.

1. Αφαιρέστε την μπαταρία.
2. Τοποθετήστε το καπάκι μεταφοράς στην μπαταρία.
3. Προστατέψτε καλά τον κινητήρα από νερό.
4. Σκουπίζετε το μηχάνημα για να στεγνώσει χρησιμοποιώντας ένα καθαρό, στεγνό πανί.
5. Σκουπίζετε τυχόν υγρά σημεία στο μηχάνημα που μπορεί να προέκυψαν κατά τον καθαρισμό.
6. Μετά τον καθαρισμό, ελέγξτε τα καλώδια και τα σύρματα,βίδες, παξιμάδια και μπουλόνια για σταθερότητα στην θέση τους, χαλαρές συνδέσεις, σημάδια τριβής και άλλες ζημιές και για μόλυνση των ακροδεκτών της μπαταρίας.

Αποκαταστήστε άμεσα τυχόν προβλήματα.

Προαιρετικά αξεσουάρ

⚠ ***ΠΡΟΕΙΔΟΠΟΙΗΣΗ:*** *Επειδή τα αξεσουάρ, εκτός αυτών που προσφέρει η DEWALT, δεν έχουν δοκιμαστεί με αυτό το προϊόν, η χρήση τέτοιων αξεσουάρ με αυτό το εργαλείο θα μπορούσε να είναι επικίνδυνη. Για να μειώσετε τον κίνδυνο τραυματισμού, με αυτό το προϊόν πρέπει να χρησιμοποιούνται μόνο αξεσουάρ που συνιστά η DEWALT.*

Για περισσότερες πληροφορίες σχετικά με τα κατάλληλα αξεσουάρ, συμβουλευτείτε το τοπικό σας κατάστημα.

Εγκατάσταση και αφαίρεση του κιτ τροχών (Εικ. A, P)

⚠ ***ΠΡΟΕΙΔΟΠΟΙΗΣΗ:*** *Μη λειτουργείτε τον συμπιεστή με τους τροχούς και τον άξονα συνδεδεμένους. Οι τροχοί πρέπει να χρησιμοποιούνται μόνο για τη μεταφορά του συμπιεστή σε επίπεδες επιφάνειες.*

Για να εγκαταστήσετε το κιτ τροχών

1. Χαλαρώστε τα παξιμάδια **21** στην κεφαλή συμπίεσης **10**.
2. Ευθυγραμμίστε τις στάφες **19** όπως φαίνεται στην Εικ. P.
3. Χρησιμοποιήστε ένα κλειδί για να στερεώσετε τα παξιμάδια **28** (παρέχεται με το κιτ τροχών) δεξιόστροφα προς τα μπουλόνια στη **20** λαβή **3** με την επιθυμητή ροπή.
4. Τοποθετήστε τους αποσπώμενους τροχούς και τον άξονα **18**.

Για να αφαιρέσετε το κιτ τροχών

1. Χρησιμοποιήστε ένα κλειδί για να χαλαρώσετε τα παξιμάδια των στηριγμάτων αριστερόστροφα και αφαιρέστε τα από τα μπουλόνια.
2. Αφού αφαιρεθούν, σηκώστε το στήριγμα και το κιτ τροχών από το μηχάνημα.

Πίνακας Συντήρησης

Συντήρηση	Κάθε μέρα	Μετά από 20 ώρες χρήσης	Μετά από 100 ώρες χρήσης
Καθαρίστε το μηχάνημα.	X		
Ελέγξτε οπτικά την πλεξούδα καλωδίωσης.	X		
Ελέγξτε οπτικά το σύστημα ράγας μπαταρίας και το μπλοκ ακροδεκτών.	X		
Ελέγξτε οπτικά όλα τα λαστιχένια στοιχεία.	X		
Ελέγξτε τη στάθμη λαδιού.	X		
Ελέγξτε όλες τις βιδωτές συνδέσεις για σφιχτή συναρμογή.		X	X

Προστασία του περιβάλλοντος



Τα προϊόντα/οι μπαταρίες μπορούν να ανακυκλωθούν, αλλά αν φέρουν τη σήμανση διαγραμμένου κάδου απορριμμάτων, δεν πρέπει να απορριφθούν στα κανονικά οικιακά απορρίμματα. Χρησιμοποιήστε τις μπαταρίες μέχρι να εξαντληθούν πλήρως και διαχωρίστε τις από το προϊόν. Επίσης διαχωρίστε τυχόν φωτεινές πηγές από το προϊόν, αν αυτό είναι εφικτό. Αποτελεί ευθύνη σας ως χρήστη να διαγράψετε τυχόν προσωπικά δεδομένα από το προϊόν. Κατόπιν παραδώστε τα απόβλητα σε επίσημο κέντρο συλλογής αποβλήτων ή σε συμμετέχοντα έμπορο, που συχνά θα τα δεχθεί χωρίς χρέωση. Η συσκευασία θα πρέπει να απορριφθεί με βάση τη σήμανση κωδικού υλικού που φέρει. Οι οδηγίες χρήσης και ασφάλειας θα πρέπει να απορριφθούν μόνον όταν δεν χρησιμοποιείται πλέον το αντίστοιχο προϊόν το οποίο αφορούν.

Ζητήστε την καθοδήγηση της τοπικής σας κοινοτικής/δημοτικής αρχής στο θέμα της διαχείρισης αποβλήτων. Για περισσότερες πληροφορίες, επισκεφθείτε το **www.2helpU.com** και σαρώστε τον παραπάνω κωδικό QR.

Australia / New Zealand	Tel: Aust Tel: NZ	1800 338 002 0800 339 258	www.dewalt.com.au www.dewalt.co.nz support@dewalt.au support@dewalt.co.nz
Belgique et Luxembourg België en Luxemburg	Tel: NL Tel: FR	32 15 47 37 63 32 15 47 37 64	www.dewalt.be support@dewalt.be support@dewalt.be.fr
Danmark	Tel:	70 20 15 10	www.dewalt.dk support@dewalt.dk
Deutschland	Tel:	06126-21-0	www.dewalt.de support@dewalt.de
Ελλάς	Τηλ:	00302108981616	www.dewalt.gr support@dewalt.gr
España	Tel:	934 797 400	www.dewalt.es support@dewalt.es
France	Tel:	04 72 20 39 20	www.dewalt.fr support@dewalt.fr
Schweiz, Suisse, Svizzera	Tel:	044 - 755 60 70	www.dewalt.ch support@dewalt.ch.de support@dewalt.ch.fr support@dewalt.ch.it
Ireland	Tel:	00353-2781800	www.dewalt.ie support@dewalt.ie
Italia	Tel:	800-014353 39 039-9590200	www.dewalt.it support@dewalt.it
Nederlands	Tel:	31 164 283 063	www.dewalt.nl support@dewalt.nl
Norge	Tel:	45 25 13 00	www.dewalt.no support@dewalt.no
Österreich	Tel:	01 - 66116 - 0	www.dewalt.at support@dewalt.at
Portugal	Tel:	+351 214667500	www.dewalt.pt support@dewalt.pt
Suomi	Puh:	010 400 4333	www.dewalt.fi support@dewalt.fi
Sverige	Tel:	031 68 61 60	www.dewalt.se support@dewalt.se
Türkiye	Tel:	+90 216 665 2900	tr.dewalt.global support@dewalt.com.tr
United Kingdom	Tel:	(+44) (0)1753 260094	www.dewalt.co.uk support@dewalt.co.uk
Middle East Africa	Tel:	971 4 812 7400	www.dewalt.ae support@dewalt.ae